ながさ くらべ 4

◎ ますめ を つかって ながさを くらべよう

5

日にち：　　月　　日

名まえ

・ ながさを くらべます。　（うすいじは なぞりましょう。）

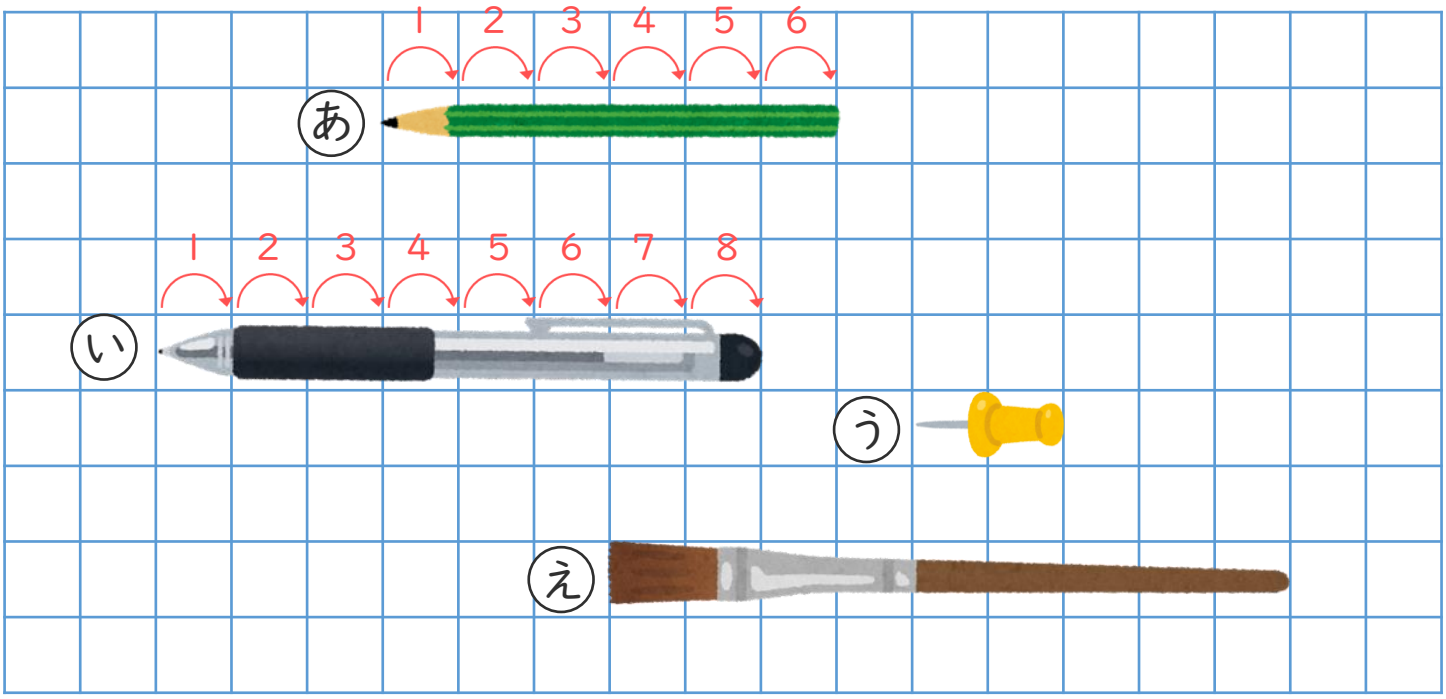

① あと いは、それぞれ ますの いくつぶん ですか。

あ…［ 6 ］つぶん　，　い…［　　］つぶん

② あと いでは、どちらが ますの いくつぶん ながいですか。

［　　］が ますの［　　］つぶん ながい。

③ いちばん ながいのは あ，い，う，えの どれですか。

［　　］

すらすらぷりんと

ながさ くらべ 4

◎ ますめ を つかって ながさを くらべよう

5

日にち：　　月　　日

名まえ

・ ながさを くらべます。　（うすいじは なぞりましょう。）

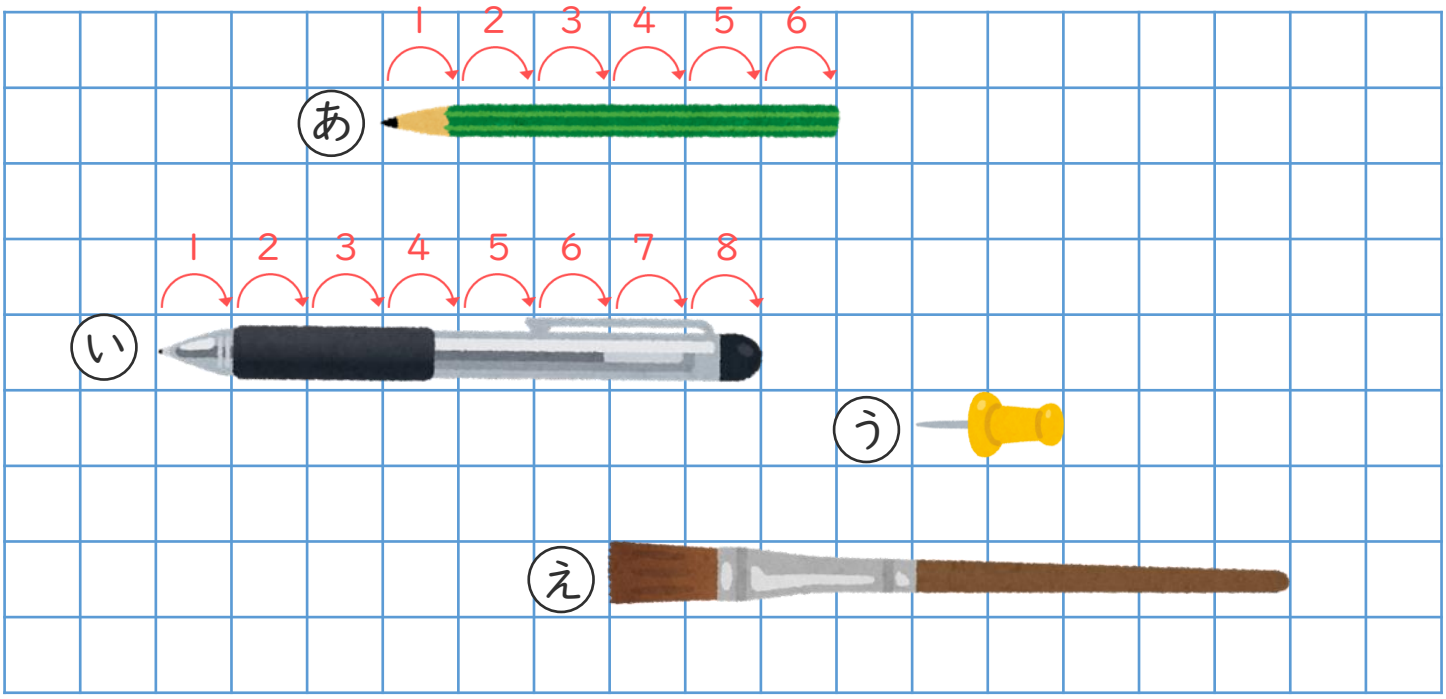

① あと いは、それぞれ ますの いくつぶん ですか。

あ…［ 6 ］つぶん　，　い…［ 8 ］つぶん

② あと いでは、どちらが ますの いくつぶん ながいですか。

［ い ］が ますの［ 2 ］つぶん ながい。

③ いちばん ながいのは あ，い，う，えの どれですか。

［ え ］

すらすらぷりんと