小数のたし算とひき算 14

◎ 小数のひき算の文章問題

日にち：　　月　　日

名まえ

・次の問いに答えましょう。（うすい字は、しっかりなぞりましょう。）

1　びんには１.８L、バケツには３.８Lの水が入っています。
バケツには、びんより何L多く水が入っていますか。

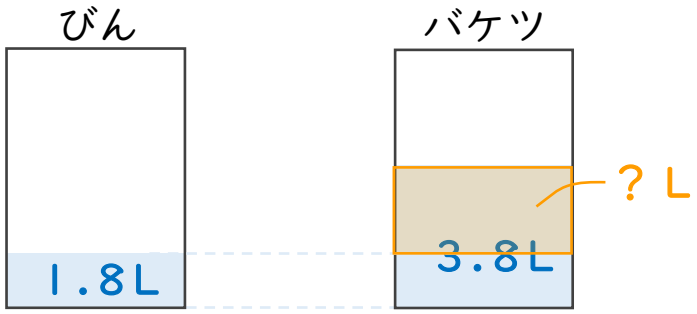

筆算

式：３.８ －１.８ ＝

答え：

2　８mのリボンがあります。今日２.４m使うと、のこりのリボンの
長さは何mになりますか。

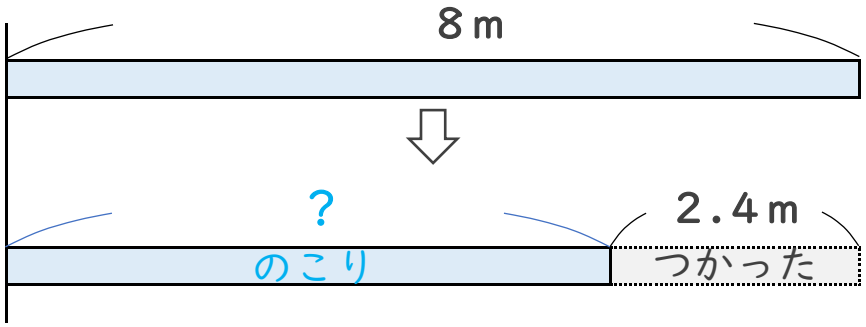

筆算

式：８－２.４ ＝

答え：

① 例題

すらすらぷりんと

小数のたし算とひき算 14

◎ 小数のひき算の文章問題

2

日にち：　　月　　日

名まえ

・次の問いに答えましょう。（うすい字は、しっかりなぞりましょう。）

1 びんには３L、バケツには３.９Lの水が入っています。
バケツには、びんより何L多く水が入っていますか。

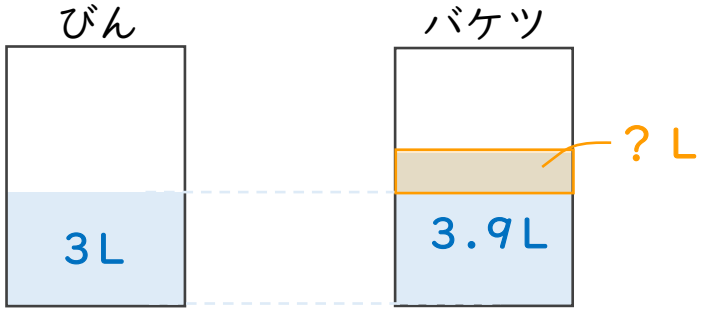

筆算

式：3.9 −3 ＝

答え：

2 ４.４mのリボンがあります。今日２.８m使うと、のこりのリボンの長さは何mになりますか。

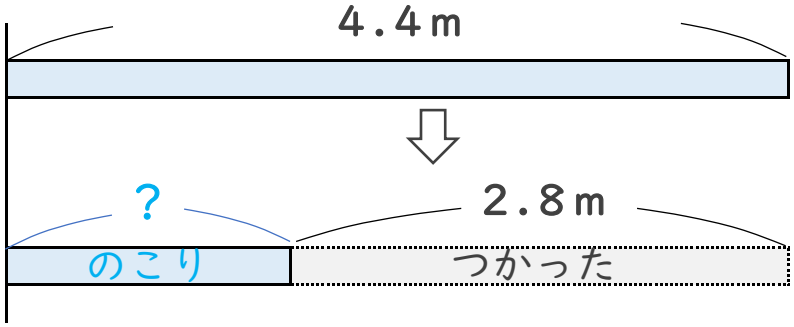

筆算

式：

答え：

すらすらぷりんと

小数のたし算とひき算 14

◎ 小数のひき算の文章問題

3

日にち：　　月　　日

名まえ

・次の問いに答えましょう。（うすい字は、しっかりなぞりましょう。）

1　びんには１.７L、バケツには６.３Lの水が入っています。
バケツには、びんより何L多く水が入っていますか。

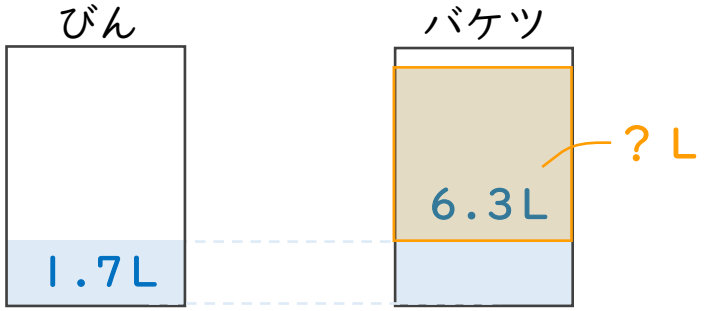

筆算

式：６.３－１.７＝

答え：

2　６mのリボンがあります。今日３.２m使うと、のこりのリボンの
長さは何mになりますか。

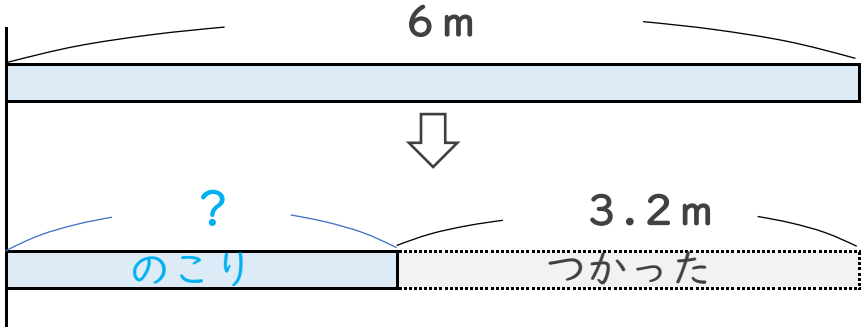

筆算

式：

答え：

すらすらぷりんと

小数のたし算とひき算 14

◎ 小数のひき算の文章問題

4

日にち：　　月　　日

名まえ

・次の問いに答えましょう。（うすい字は、しっかりなぞりましょう。）

1 びんには２.２L、バケツには５Lの水が入っています。
バケツには、びんより何L多く水が入っていますか。

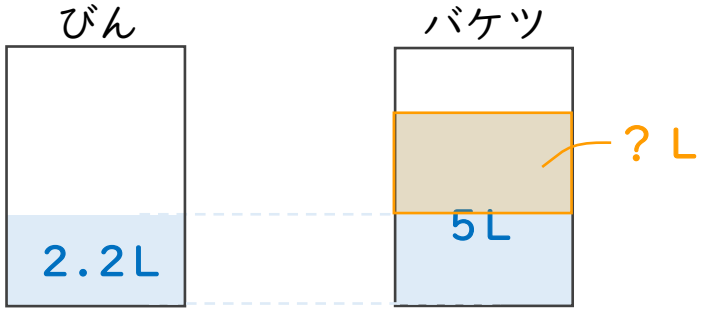

筆算

式：５－２.２＝

答え：

2 ５.６mのリボンがあります。今日２.６m使うと、のこりのリボンの長さは何mになりますか。

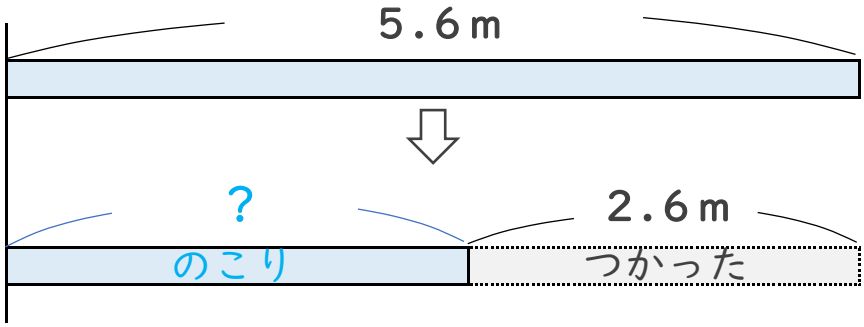

筆算

式：

答え：

すらすらぷりんと

小数のたし算とひき算 14

◎ 小数のひき算の文章問題

5

日にち：　　月　　日

名まえ

・次の問いに答えましょう。

1 びんには２.６L、バケツには３.４Lの水が入っています。
バケツには、びんより何L多く水が入っていますか。

式：

答え：

筆算

2 びんには１.７L、バケツには４.７Lの水が入っています。
バケツには、びんより何L多く水が入っていますか。

式：

答え：

筆算

3 ６mのリボンがあります。今日３.２m使うと、のこりのリボンの長さは何mになりますか。

式：

答え：

筆算

4 ４mのリボンがあります。今日０.８m使うと、のこりのリボンの長さは何mになりますか。

式：

答え：

筆算

すらすらぷりんと

小数のたし算とひき算 14

◎ 小数のひき算の文章問題

6

日にち：　　月　　日

名まえ

・次の問いに答えましょう。

1 びんには２L、バケツには４.５Lの水が入っています。
バケツには、びんより何L多く水が入っていますか。

式：

答え：

筆算

2 びんには３.８L、バケツには７.１Lの水が入っています。
バケツには、びんより何L多く水が入っていますか。

式：

答え：

筆算

3 ９mのリボンがあります。今日４.７m使うと、のこりのリボンの長さは何mになりますか。

式：

答え：

筆算

4 ７.２mのリボンがあります。今日６.２m使うと、のこりのリボンの長さは何mになりますか。

式：

答え：

筆算

すらすらぷりんと

小数のたし算とひき算 14

◎ 小数のひき算の文章問題

7

日にち：　　月　　日

名まえ

・次の問いに答えましょう。

1 バケツには０.６L、びんには８.２Lの水が入っています。
びんには、バケツより何L多く水が入っていますか。

式：

答え：

筆算

2 ３mのひもがあります。今日２.３m使うと、のこりのひもの
長さは何mになりますか。

式：

答え：

筆算

3 びんには２.４L、バケツには５.３Lの水が入っています。
バケツには、びんより何L多く水が入っていますか。

式：

答え：

筆算

4 ９mのリボンがあります。今日３.２m使うと、のこりのリボンの
長さは何mになりますか。

式：

答え：

筆算

すらすらぷりんと

小数のたし算とひき算 14

◎ 小数のひき算の文章問題

8

日にち：　　月　　日

名まえ

・次の問いに答えましょう。

1 バケツには５L、びんには６.３Lの水が入っています。
びんには、バケツより何L多く水が入っていますか。

式：

答え：

筆算

2 ７.４mのリボンがあります。今日７.２m使うと、のこりのリボンの長さは何mになりますか。

式：

答え：

筆算

3 びんには０.９L、バケツには５.４Lの水が入っています。
バケツには、びんより何L多く水が入っていますか。

式：

答え：

筆算

4 ８.３mのリボンがあります。今日５.６m使うと、のこりのリボンの長さは何mになりますか。

式：

答え：

筆算

すらすらぷりんと

小数のたし算とひき算 14
◎ 小数のひき算の文章問題
9

日にち：　　月　　日

名まえ

・次の問いに答えましょう。

1 8.5mのひもがあります。今日7.8m使うと、のこりのひもの長さは何mになりますか。

式：

答え：

筆算

2 びんには3.4L、バケツには6Lの水が入っています。バケツには、びんより何L多く水が入っていますか。

式：

答え：

筆算

3 6.7mのリボンがあります。今日5.2m使うと、のこりのリボンの長さは何mになりますか。

式：

答え：

筆算

4 びんには2.8L、バケツには7.8Lの水が入っています。バケツには、びんより何L多く水が入っていますか。

式：

答え：

筆算

すらすらぷりんと

小数のたし算とひき算 14

◎ 小数のひき算の文章問題

10

日にち：　　月　　日

名まえ

・次の問いに答えましょう。

1　４mのリボンがあります。今日１.２m使うと、のこりのリボンの長さは何mになりますか。

式：

答え：

筆算

2　びんには１.４L、バケツにはびんより１.９L多く水が入っています。バケツには何Lの水が入っていますか。

式：

答え：

筆算

3　びんには２.１L、バケツには４.９Lの水が入っています。バケツには、びんより何L多く水が入っていますか。

式：

答え：

筆算

4　びんには２.７L、バケツにはびんより１.３L多く水が入っています。バケツには何Lの水が入っていますか。

式：

答え：

筆算

すらすらぷりんと

小数のたし算とひき算 14

◎ 小数のひき算の文章問題

11

日にち：　　月　　日

名まえ

・次の問いに答えましょう。

1　6.3mのリボンがあります。今日5m使うと、のこりのリボンの長さは何mになりますか。

式：

答え：

筆算

2　びんには2.2L、バケツにはびんより0.8L多く水が入っています。バケツには何Lの水が入っていますか。

式：

答え：

筆算

3　3Lの牛にゅうがあります。今日2.2L使うと、のこりの牛にゅうは何Lになりますか。

式：

答え：

筆算

4　びんには5.6L、バケツにはびんより6.7L多く水が入っています。バケツには何Lの水が入っていますか。

式：

答え：

筆算

すらすらぷりんと

小数のたし算とひき算 14

◎ 小数のひき算の文章問題

12

日にち：　　月　　日

名まえ

・次の問いに答えましょう。

1　8.7mのひもがあります。今日3.9m使うと、のこりのひもの長さは何mになりますか。

式：

答え：

筆算

2　びんには2L、バケツにはびんより4.3L多く水が入っています。バケツには何Lの水が入っていますか。

式：

答え：

筆算

3　びんには0.3L、バケツには6Lの水が入っています。バケツには、びんより何L多く水が入っていますか。

式：

答え：

筆算

4　びんには3.7L、バケツにはびんより4.5L多く水が入っています。バケツには何Lの水が入っていますか。

式：

答え：

筆算

すらすらぷりんと

小数のたし算とひき算 14

◎ 小数のひき算の文章問題

13

日にち：　　月　　日

名まえ

・次の問いに答えましょう。

1 びんには５.１L、バケツにはびんより４.９L多く水が入っています。
バケツには何Lの水が入っていますか。

式：

答え：

筆算

2 ６.６mのリボンがあります。今日５.７m使うと、のこりのリボンの
長さは何mになりますか。

式：

答え：

筆算

3 びんには１.８L、バケツにはびんより４L多く水が入っています。
バケツには何Lの水が入っていますか。

式：

答え：

筆算

4 びんには２.８L、バケツには５.２Lの水が入っています。
バケツには、びんより何L多く水が入っていますか。

式：

答え：

筆算

すらすらぷりんと

小数のたし算とひき算 14

◎ 小数のひき算の文章問題

14

日にち：　　月　　日

名まえ

・次の問いに答えましょう。

1 びんには３.４L、バケツにはびんより２.７L多く水が入っています。
バケツには何Lの水が入っていますか。

式：

答え：

筆算

2 ９mのリボンがあります。今日８.３m使うと、のこりのリボンの
長さは何mになりますか。

式：

答え：

筆算

3 びんには０.７L、バケツにはびんより０.５L多く水が入っています。
バケツには何Lの水が入っていますか。

式：

答え：

筆算

4 バケツには１.６L、びんには２.８Lの水が入っています。
びんには、バケツより何L多く水が入っていますか。

式：

答え：

筆算

すらすらぷりんと

小数のたし算とひき算 14

◎ 小数のひき算の文章問題

15

目指せ75点！ てん

名まえ

・次の問いに答えましょう。(各25点)

1 びんには３.８L、バケツにはびんより１.２L多く水が入っています。
バケツには何Lの水が入っていますか。

式：

答え：

筆算

2 ９mのリボンがあります。今日２.６m使うと、のこりのリボンの
長さは何mになりますか。

式：

答え：

筆算

3 びんには１.３L、バケツには４.８Lの水が入っています。
バケツには、びんより何L多く水が入っていますか。

式：

答え：

筆算

4 びんには１.５L、バケツには３.６Lの水が入っています。
水は合わせて何Lありますか。

式：

答え：

筆算

すらすらぷりんと

小数のたし算とひき算 14

◎ 小数のひき算の文章問題

16

目指せ75点！ てん

名まえ

・次の問いに答えましょう。(各25点)

1 びんには４.３L、バケツにはびんより２L多く水が入っています。
バケツには何Lの水が入っていますか。

式：

答え：

筆算

2 ８mのリボンがあります。今日５.３m使うと、のこりのリボンの
長さは何mになりますか。

式：

答え：

筆算

3 びんには１.９L、バケツには２.２Lの水が入っています。
バケツには、びんより何L多く水が入っていますか。

式：

答え：

筆算

4 びんには２.６L、バケツには３.９Lの水が入っています。
水は合わせて何Lありますか。

式：

答え：

筆算

すらすらぷりんと

小数のたし算とひき算 14

◎ 小数のひき算の文章問題

日にち：　　月　　日

名まえ

・次の問いに答えましょう。（うすい字は、しっかりなぞりましょう。）

1　びんには１.８L、バケツには３.８Lの水が入っています。
バケツには、びんより何L多く水が入っていますか。

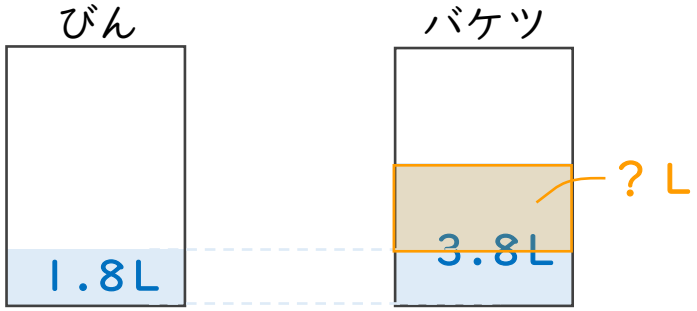

筆算

$$\begin{array}{r} 3.8 \\ -\ 1.8 \\ \hline 2.0 \end{array}$$

式：３.８ －１.８ ＝ ２

答え：　２L

2　８mのリボンがあります。今日２.４m使うと、のこりのリボンの
長さは何mになりますか。

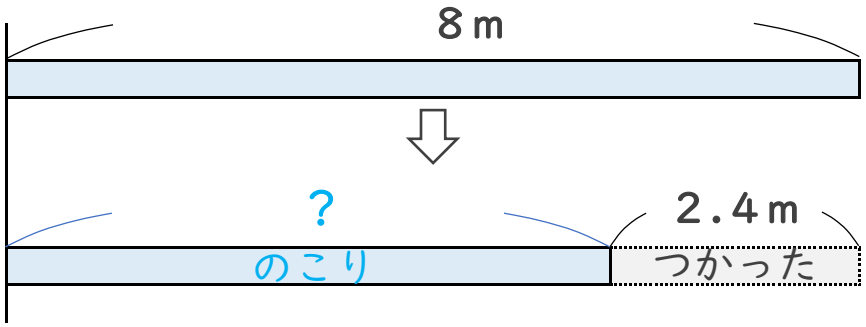

筆算

$$\begin{array}{r} \overset{7}{\cancel{8}}.0 \\ -\ 2.4 \\ \hline 5.6 \end{array}$$

式：８－２.４ ＝ ５.６

答え：　５.６m

すらすらぷりんと

小数のたし算とひき算 14

◎ 小数のひき算の文章問題

2

日にち：　　月　　日

名まえ

・次の問いに答えましょう。（うすい字は、しっかりなぞりましょう。）

1 びんには３L、バケツには３.９Lの水が入っています。
バケツには、びんより何L多く水が入っていますか。

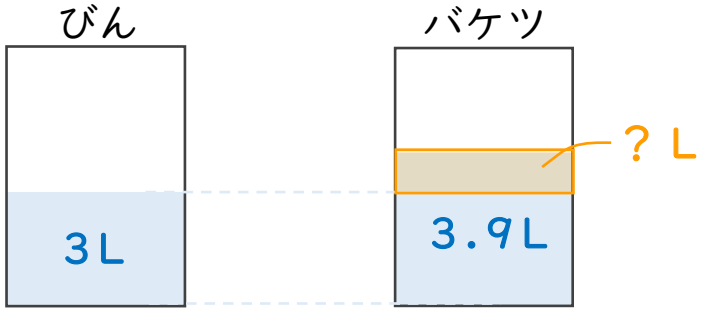

筆算

$$\begin{array}{r} 3.9 \\ -\ 3.0 \\ \hline 0.9 \end{array}$$

式：３.９ －３ ＝ ０.９

答え：　０.９L

2 ４.４mのリボンがあります。今日２.８m使うと、のこりのリボンの長さは何mになりますか。

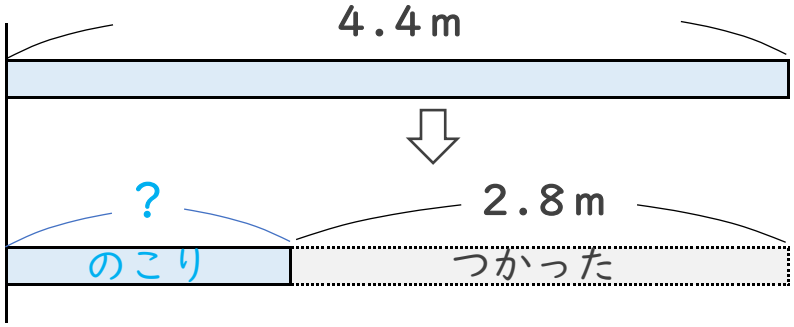

筆算

$$\begin{array}{r} \cancel{4}^{3}.4 \\ -\ 2.8 \\ \hline 1.6 \end{array}$$

式：４.４－２.８ ＝ １.６

答え：　１.６m

すらすらぷりんと

小数のたし算とひき算 14 3

◎ 小数のひき算の文章問題

日にち：　　月　　日

名まえ

・次の問いに答えましょう。（うすい字は、しっかりなぞりましょう。）

1 びんには１.７L、バケツには６.３Lの水が入っています。
バケツには、びんより何L多く水が入っていますか。

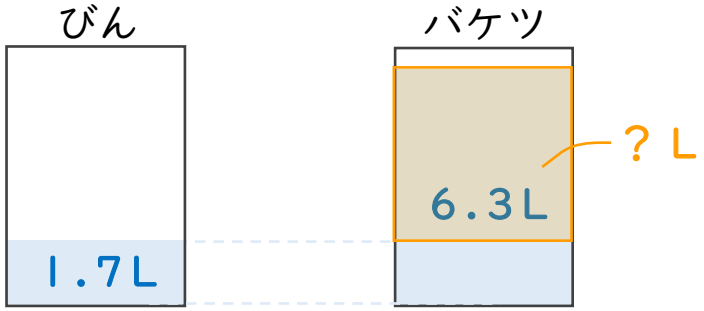

筆算

$$\begin{array}{r} \cancel{6}^{5}.3 \\ -\ 1.7 \\ \hline 4.6 \end{array}$$

式：６.３－１.７＝４.６

答え：　４.６L

2 ６mのリボンがあります。今日３.２m使うと、のこりのリボンの
長さは何mになりますか。

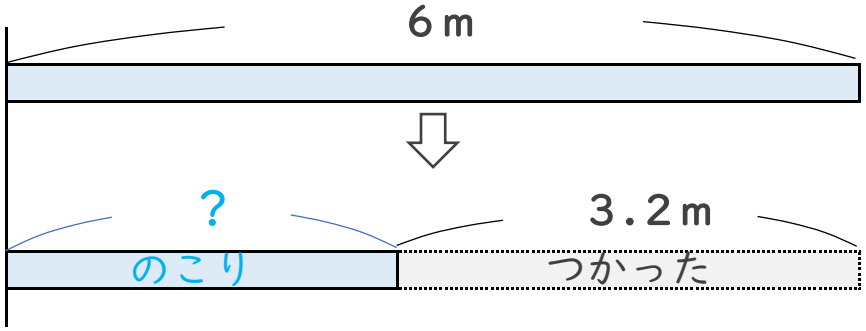

筆算

$$\begin{array}{r} \cancel{6}^{5}.0 \\ -\ 3.2 \\ \hline 2.8 \end{array}$$

式：６－３.２＝２.８

答え：　２.８m

すらすらぷりんと

小数のたし算とひき算 14

◎ 小数のひき算の文章問題

4

日にち：　　月　　日

名まえ

・次の問いに答えましょう。（うすい字は、しっかりなぞりましょう。）

1　びんには２.２L、バケツには５Lの水が入っています。
バケツには、びんより何L多く水が入っていますか。

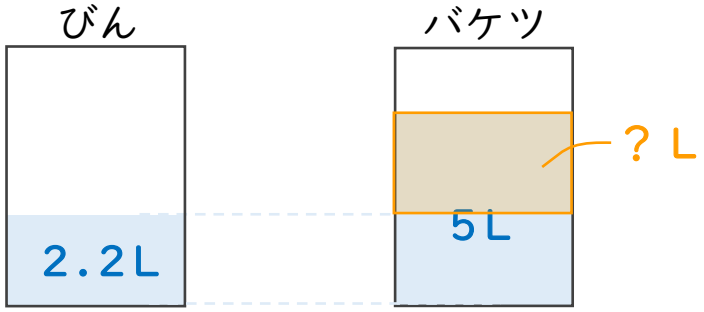

筆算

$$\begin{array}{r} \cancel{5}^{4}.0 \\ -\ 2.2 \\ \hline 2.8 \end{array}$$

式：５－２.２＝２.８

答え：　２.８L

2　５.６mのリボンがあります。今日２.６m使うと、のこりのリボンの長さは何mになりますか。

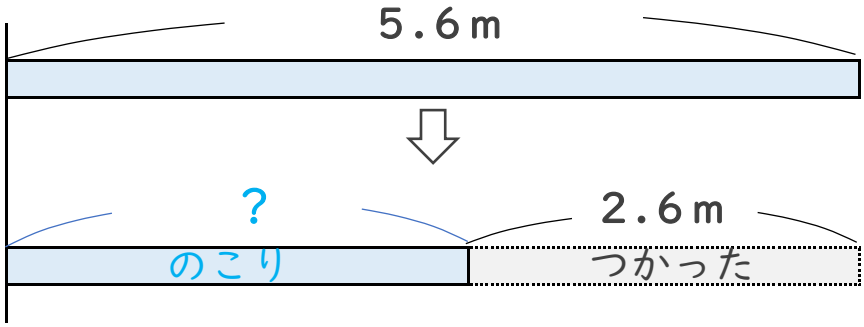

筆算

$$\begin{array}{r} 5.6 \\ -\ 2.6 \\ \hline 3.\cancel{0} \end{array}$$

式：　５.６－２.６＝３

答え：　３m

すらすらぷりんと

小数のたし算とひき算 14

◎ 小数のひき算の文章問題

5

日にち：　　月　　日

名まえ

・次の問いに答えましょう。

1 びんには２.６L、バケツには３.４Lの水が入っています。
バケツには、びんより何L多く水が入っていますか。

式：3.4 − 2.6 ＝ 0.8

答え：　0.8L

筆算
$$\begin{array}{r} \cancel{3}^{2}.4 \\ -\ 2.6 \\ \hline 0.8 \end{array}$$

2 びんには１.７L、バケツには４.７Lの水が入っています。
バケツには、びんより何L多く水が入っていますか。

式：4.7 − 1.7 ＝ 3

答え：　3L

筆算
$$\begin{array}{r} 4.7 \\ -\ 1.7 \\ \hline 3.\cancel{0} \end{array}$$

3 ６mのリボンがあります。今日３.２m使うと、のこりのリボンの
長さは何mになりますか。

式：6 − 3.2 ＝ 2.8

答え：　2.8m

筆算
$$\begin{array}{r} \cancel{6}^{5}.0 \\ -\ 3.2 \\ \hline 2.8 \end{array}$$

4 ４mのリボンがあります。今日０.８m使うと、のこりのリボンの
長さは何mになりますか。

式：4 − 0.8 ＝ 3.2

答え：　3.2m

筆算
$$\begin{array}{r} \cancel{4}^{3}.0 \\ -\ 0.8 \\ \hline 3.2 \end{array}$$

すらすらぷりんと

小数のたし算とひき算 14

◎ 小数のひき算の文章問題

6

日にち：　　月　　日

名まえ

・次の問いに答えましょう。

1 びんには２L、バケツには４.５Lの水が入っています。
バケツには、びんより何L多く水が入っていますか。

式：4.5 － 2 ＝ 2.5

答え：　2.5L

筆算

$$\begin{array}{r} 4.5 \\ -\ 2.0 \\ \hline 2.5 \end{array}$$

2 びんには３.８L、バケツには７.１Lの水が入っています。
バケツには、びんより何L多く水が入っていますか。

式：7.1 － 3.8 ＝ 3.3

答え：　3.3L

筆算

$$\begin{array}{r} \cancel{7}^{6}.1 \\ -\ 3.8 \\ \hline 3.3 \end{array}$$

3 ９mのリボンがあります。今日４.７m使うと、のこりのリボンの
長さは何mになりますか。

式：9 － 4.7 ＝ 4.3

答え：　4.3m

筆算

$$\begin{array}{r} \cancel{9}^{8}.0 \\ -\ 4.7 \\ \hline 4.3 \end{array}$$

4 ７.２mのリボンがあります。今日６.２m使うと、のこりのリボンの
長さは何mになりますか。

式：7.2 － 6.2 ＝ 1

答え：　1m

筆算

$$\begin{array}{r} 7.2 \\ -\ 6.2 \\ \hline 1.\cancel{0} \end{array}$$

すらすらぷりんと

小数のたし算とひき算 14

◎ 小数のひき算の文章問題

7

日にち：　　月　　日

名まえ

・次の問いに答えましょう。

1 バケツには０.６L、びんには８.２Lの水が入っています。
びんには、バケツより何L多く水が入っていますか。

式：8.2 − 0.6 ＝ 7.6

答え：　7.6L

筆算
$$\begin{array}{r} \cancel{8}^{7}.2 \\ -\ 0.6 \\ \hline 7.6 \end{array}$$

2 ３mのひもがあります。今日２.３m使うと、のこりのひもの
長さは何mになりますか。

式：3 − 2.3 ＝ 0.7

答え：　0.7m

筆算
$$\begin{array}{r} \cancel{3}^{2}.0 \\ -\ 2.3 \\ \hline 0.7 \end{array}$$

3 びんには２.４L、バケツには５.３Lの水が入っています。
バケツには、びんより何L多く水が入っていますか。

式：5.3 − 2.4 ＝ 2.9

答え：　2.9L

筆算
$$\begin{array}{r} \cancel{5}^{4}.3 \\ -\ 2.4 \\ \hline 2.9 \end{array}$$

4 ９mのリボンがあります。今日３.２m使うと、のこりのリボンの
長さは何mになりますか。

式：9 − 3.2 ＝ 5.8

答え：　5.8m

筆算
$$\begin{array}{r} \cancel{9}^{8}.0 \\ -\ 3.2 \\ \hline 5.8 \end{array}$$

すらすらぷりんと

小数のたし算とひき算 14

◎ 小数のひき算の文章問題

8

日にち：　　月　　日

名まえ

・次の問いに答えましょう。

1 バケツには５L、びんには６.３Lの水が入っています。
びんには、バケツより何L多く水が入っていますか。

式：6.3 − 5 = 1.3

答え：　1.3L

筆算

$$\begin{array}{r} 6.3 \\ -\ 5.0 \\ \hline 1.3 \end{array}$$

2 ７.４mのリボンがあります。今日７.２m使うと、のこりのリボンの長さは何mになりますか。

式：7.4 − 7.2 = 0.2

答え：　0.2m

筆算

$$\begin{array}{r} 7.4 \\ -\ 7.2 \\ \hline 0.2 \end{array}$$

3 びんには０.９L、バケツには５.４Lの水が入っています。
バケツには、びんより何L多く水が入っていますか。

式：5.4 − 0.9 = 4.5

答え：　4.5L

筆算

$$\begin{array}{r} \overset{4}{\cancel{5}}.4 \\ -\ 0.9 \\ \hline 4.5 \end{array}$$

4 ８.３mのリボンがあります。今日５.６m使うと、のこりのリボンの長さは何mになりますか。

式：8.3 − 5.6 = 2.7

答え：　2.7m

筆算

$$\begin{array}{r} \overset{7}{\cancel{8}}.3 \\ -\ 5.6 \\ \hline 2.7 \end{array}$$

すらすらぷりんと

小数のたし算とひき算 14

◎ 小数のひき算の文章問題

9

日にち：　　月　　日

名まえ

・次の問いに答えましょう。

1 8.5mのひもがあります。今日7.8m使うと、のこりのひもの長さは何mになりますか。

式：8.5 − 7.8 = 0.7

答え：　0.7m

筆算

$$\begin{array}{r} \overset{7}{\cancel{8}}.5 \\ -\ 7.8 \\ \hline 0.7 \end{array}$$

2 びんには3.4L、バケツには6Lの水が入っています。バケツには、びんより何L多く水が入っていますか。

式：6 − 3.4 = 2.6

答え：　2.6L

筆算

$$\begin{array}{r} \overset{5}{\cancel{6}}.0 \\ -\ 3.4 \\ \hline 2.6 \end{array}$$

3 6.7mのリボンがあります。今日5.2m使うと、のこりのリボンの長さは何mになりますか。

式：6.7 − 5.2 = 1.5

答え：　1.5m

筆算

$$\begin{array}{r} 6.7 \\ -\ 5.2 \\ \hline 1.5 \end{array}$$

4 びんには2.8L、バケツには7.8Lの水が入っています。バケツには、びんより何L多く水が入っていますか。

式：7.8 − 2.8 = 5

答え：　5L

筆算

$$\begin{array}{r} 7.8 \\ -\ 2.8 \\ \hline 5.\cancel{0} \end{array}$$

すらすらぷりんと

小数のたし算とひき算 14

◎ 小数のひき算の文章問題

10

日にち：　　月　　日

名まえ

・次の問いに答えましょう。

1 ４mのリボンがあります。今日１.２m使うと、のこりのリボンの長さは何mになりますか。

式：4 − 1.2 = 2.8

答え：　2.8m

筆算

$$\begin{array}{r} \overset{3}{\cancel{4}}.0 \\ -\ 1.2 \\ \hline 2.8 \end{array}$$

2 びんには１.４L、バケツにはびんより１.９L多く水が入っています。バケツには何Lの水が入っていますか。

式：1.4 + 1.9 = 3.3

答え：　3.3L

筆算

$$\begin{array}{r} \overset{1}{1}.4 \\ +\ 1.9 \\ \hline 3.3 \end{array}$$

3 びんには２.１L、バケツには４.９Lの水が入っています。バケツには、びんより何L多く水が入っていますか。

式：4.9 − 2.1 = 2.8

答え：　2.8L

筆算

$$\begin{array}{r} 4.9 \\ -\ 2.1 \\ \hline 2.8 \end{array}$$

4 びんには２.７L、バケツにはびんより１.３L多く水が入っています。バケツには何Lの水が入っていますか。

式：2.7 + 1.3 = 4

答え：　4L

筆算

$$\begin{array}{r} \overset{1}{2}.7 \\ +\ 1.3 \\ \hline 4.\cancel{0} \end{array}$$

すらすらぷりんと

小数のたし算とひき算 14

◎ 小数のひき算の文章問題

11

日にち：　　月　　日

名まえ

・次の問いに答えましょう。

1　6.3mのリボンがあります。今日5m使うと、のこりのリボンの長さは何mになりますか。

式：6.3 − 5 = 1.3

答え：　1.3m

筆算

$$\begin{array}{r} 6.3 \\ -\ 5.0 \\ \hline 1.3 \end{array}$$

2　びんには2.2L、バケツにはびんより0.8L多く水が入っています。バケツには何Lの水が入っていますか。

式：2.2 + 0.8 = 3

答え：　3L

筆算

$$\begin{array}{r} {}^{1}2.2 \\ +\ 0.8 \\ \hline 3.\cancel{0} \end{array}$$

3　3Lの牛にゅうがあります。今日2.2L使うと、のこりの牛にゅうは何Lになりますか。

式：3 − 2.2 = 0.8

答え：　0.8L

筆算

$$\begin{array}{r} {}^{2}\cancel{3}.0 \\ -\ 2.2 \\ \hline 0.8 \end{array}$$

4　びんには5.6L、バケツにはびんより6.7L多く水が入っています。バケツには何Lの水が入っていますか。

式：5.6 + 6.7 = 12.3

答え：　12.3L

筆算

$$\begin{array}{r} {}^{1}5.6 \\ +\ 6.7 \\ \hline 12.3 \end{array}$$

すらすらぷりんと

小数のたし算とひき算 14

◎ 小数のひき算の文章問題

12

日にち：　　月　　日

名まえ

・次の問いに答えましょう。

1　8.7mのひもがあります。今日3.9m使うと、のこりのひもの長さは何mになりますか。

式：8.7 − 3.9 = 4.8

答え：　4.8m

筆算

$$\begin{array}{r} \overset{7}{\cancel{8}}.7 \\ -\ 3.9 \\ \hline 4.8 \end{array}$$

2　びんには2L、バケツにはびんより4.3L多く水が入っています。バケツには何Lの水が入っていますか。

式：2 + 4.3 = 6.3

答え：　6.3L

筆算

$$\begin{array}{r} 2.0 \\ +\ 4.3 \\ \hline 6.3 \end{array}$$

3　びんには0.3L、バケツには6Lの水が入っています。バケツには、びんより何L多く水が入っていますか。

式：6 − 0.3 = 5.7

答え：　5.7L

筆算

$$\begin{array}{r} \overset{5}{\cancel{6}}.0 \\ -\ 0.3 \\ \hline 5.7 \end{array}$$

4　びんには3.7L、バケツにはびんより4.5L多く水が入っています。バケツには何Lの水が入っていますか。

式：3.7 + 4.5 = 8.2

答え：　8.2L

筆算

$$\begin{array}{r} \overset{1}{3}.7 \\ +\ 4.5 \\ \hline 8.2 \end{array}$$

すらすらぷりんと

小数のたし算とひき算 14

◎ 小数のひき算の文章問題

13

日にち：　　月　　日

名まえ

・次の問いに答えましょう。

1 びんには５.１L、バケツにはびんより４.９L多く水が入っています。
バケツには何Lの水が入っていますか。

式：5.1 ＋ 4.9 ＝ 10

答え：　10L

筆算

$$\begin{array}{r} \overset{1}{5}.1 \\ +\ 4.9 \\ \hline 10.\cancel{0} \end{array}$$

2 ６.６mのリボンがあります。今日５.７m使うと、のこりのリボンの長さは何mになりますか。

式：6.6 － 5.7 ＝ 0.9

答え：　0.9m

筆算

$$\begin{array}{r} \overset{5}{\cancel{6}}.6 \\ -\ 5.7 \\ \hline 0.9 \end{array}$$

3 びんには１.８L、バケツにはびんより４L多く水が入っています。
バケツには何Lの水が入っていますか。

式：1.8 ＋ 4 ＝ 5.8

答え：　5.8L

筆算

$$\begin{array}{r} 1.8 \\ +\ 4.0 \\ \hline 5.8 \end{array}$$

4 びんには２.８L、バケツには５.２Lの水が入っています。
バケツには、びんより何L多く水が入っていますか。

式：5.2 － 2.8 ＝ 2.4

答え：　2.4L

筆算

$$\begin{array}{r} \overset{4}{\cancel{5}}.2 \\ -\ 2.8 \\ \hline 2.4 \end{array}$$

すらすらぷりんと

小数のたし算とひき算 14

◎ 小数のひき算の文章問題

14

日にち：　　月　　日

名まえ

・次の問いに答えましょう。

1 びんには３.４L、バケツにはびんより２.７L多く水が入っています。
バケツには何Lの水が入っていますか。

式：3.4 ＋ 2.7 ＝ 6.1

答え：　6.1L

筆算

$$\begin{array}{r} 3.4 \\ +\ 2.7 \\ \hline 6.1 \end{array}$$

2 ９mのリボンがあります。今日８.３m使うと、のこりのリボンの
長さは何mになりますか。

式：9 － 8.3 ＝ 0.7

答え：　0.7m

筆算

$$\begin{array}{r} \cancel{9}.0 \\ -\ 8.3 \\ \hline 0.7 \end{array}$$

3 びんには０.７L、バケツにはびんより０.５L多く水が入っています。
バケツには何Lの水が入っていますか。

式：0.7 ＋ 0.5 ＝ 1.2

答え：　1.2L

筆算

$$\begin{array}{r} 0.7 \\ +\ 0.5 \\ \hline 1.2 \end{array}$$

4 バケツには１.６L、びんには２.８Lの水が入っています。
びんには、バケツより何L多く水が入っていますか。

式：2.8 － 1.6 ＝ 1.2

答え：　1.2L

筆算

$$\begin{array}{r} 2.8 \\ -\ 1.6 \\ \hline 1.2 \end{array}$$

すらすらぷりんと

小数のたし算とひき算 14

◎ 小数のひき算の文章問題

15

目指せ75点！ てん

名まえ

・次の問いに答えましょう。(各25点)

1 びんには3.8L、バケツにはびんより1.2L多く水が入っています。
バケツには何Lの水が入っていますか。

式：3.8 ＋ 1.2 ＝ 5

答え：5L

筆算
$$\begin{array}{r} {}^{1}3.8 \\ +\ 1.2 \\ \hline 5.\cancel{0} \end{array}$$

2 9mのリボンがあります。今日2.6m使うと、のこりのリボンの
長さは何mになりますか。

式：9 － 2.6 ＝ 6.4

答え：6.4m

筆算
$$\begin{array}{r} \cancel{9}^{8}.0 \\ -\ 2.6 \\ \hline 6.4 \end{array}$$

3 びんには1.3L、バケツには4.8Lの水が入っています。
バケツには、びんより何L多く水が入っていますか。

式：4.8 － 1.3 ＝ 3.5

答え：3.5L

筆算
$$\begin{array}{r} 4.8 \\ -\ 1.3 \\ \hline 3.5 \end{array}$$

4 びんには1.5L、バケツには3.6Lの水が入っています。
水は合わせて何Lありますか。

式：1.5 ＋ 3.6 ＝ 5.1

答え：5.1L

筆算
$$\begin{array}{r} {}^{1}1.5 \\ +\ 3.6 \\ \hline 5.1 \end{array}$$

すらすらぷりんと

小数のたし算とひき算 14

◎ 小数のひき算の文章問題

16

目指せ75点！ てん

名まえ

・次の問いに答えましょう。(各25点)

1 びんには4.3L、バケツにはびんより2L多く水が入っています。
バケツには何Lの水が入っていますか。

式：4.3 ＋ 2 ＝ 6.3

答え：6.3L

筆算
$$\begin{array}{r} 4.3 \\ +\ 2.0 \\ \hline 6.3 \end{array}$$

2 8mのリボンがあります。今日5.3m使うと、のこりのリボンの
長さは何mになりますか。

式：8 － 5.3 ＝ 2.7

答え：2.7m

筆算
$$\begin{array}{r} \cancel{8}^{7}.0 \\ -\ 5.3 \\ \hline 2.7 \end{array}$$

3 びんには1.9L、バケツには2.2Lの水が入っています。
バケツには、びんより何L多く水が入っていますか。

式：2.2 － 1.9 ＝ 0.3

答え：0.3L

筆算
$$\begin{array}{r} \cancel{2}^{1}.2 \\ -\ 1.9 \\ \hline 0.3 \end{array}$$

4 びんには2.6L、バケツには3.9Lの水が入っています。
水は合わせて何Lありますか。

式：2.6 ＋ 3.9 ＝ 6.5

答え：6.5L

筆算
$$\begin{array}{r} {}^{1}2.6 \\ +\ 3.9 \\ \hline 6.5 \end{array}$$

すらすらぷりんと