角の大きさ 13

◎ 三角じょうぎの角度をおぼえよう

1

日にち：　　月　　日

名まえ

・三角じょうぎの角度をかきましょう。（うすい字はなぞりましょう。）

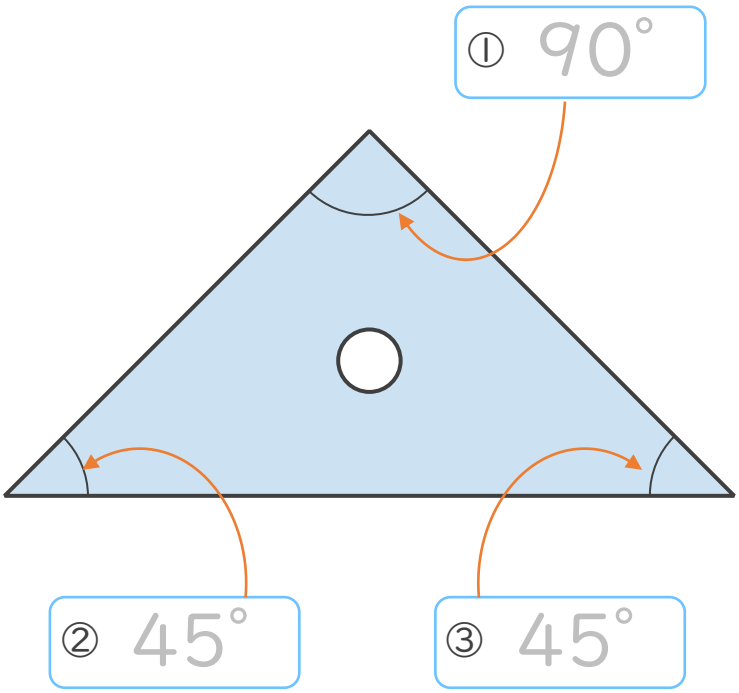

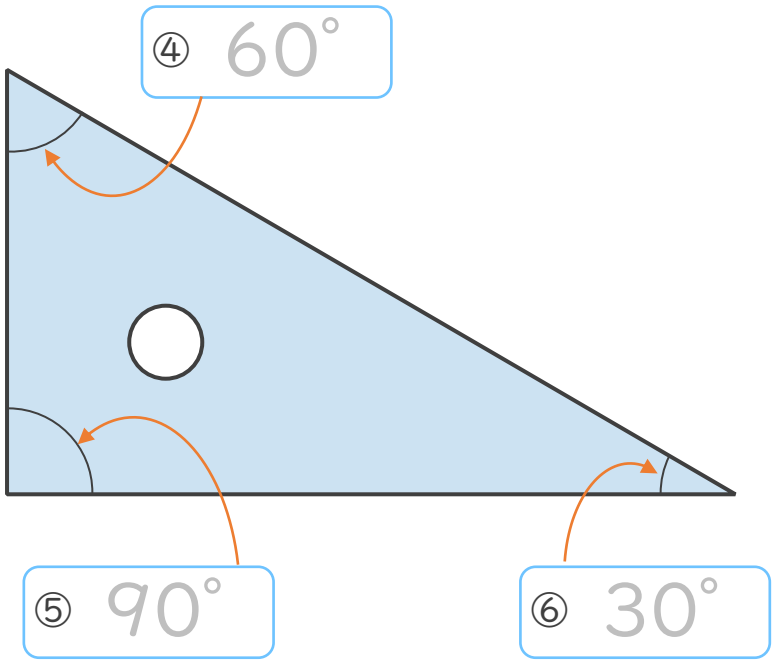

① 例題

すらすらぷりんと

角の大きさ 13

◎ 三角じょうぎの角度をおぼえよう

1

日にち：　　月　　日

名まえ

・三角じょうぎの角度をかきましょう。（うすい字はなぞりましょう。）

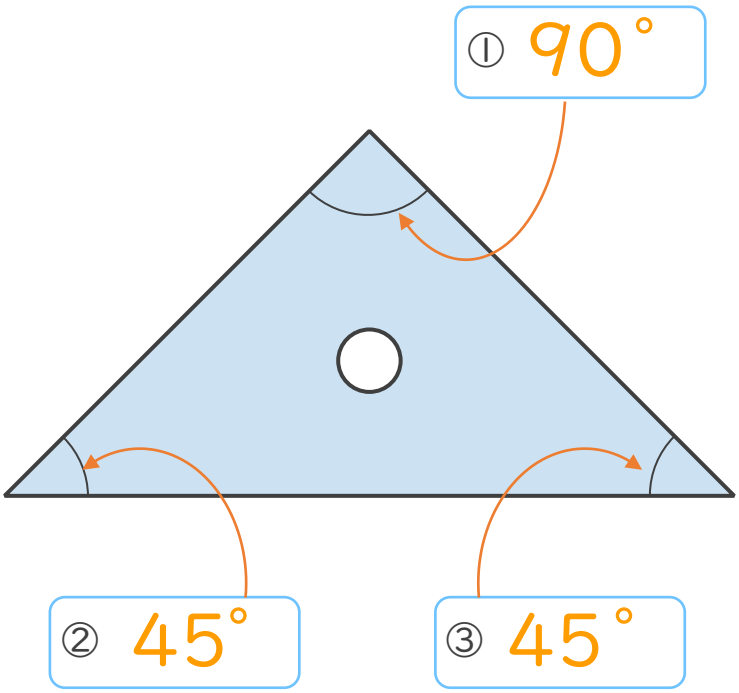

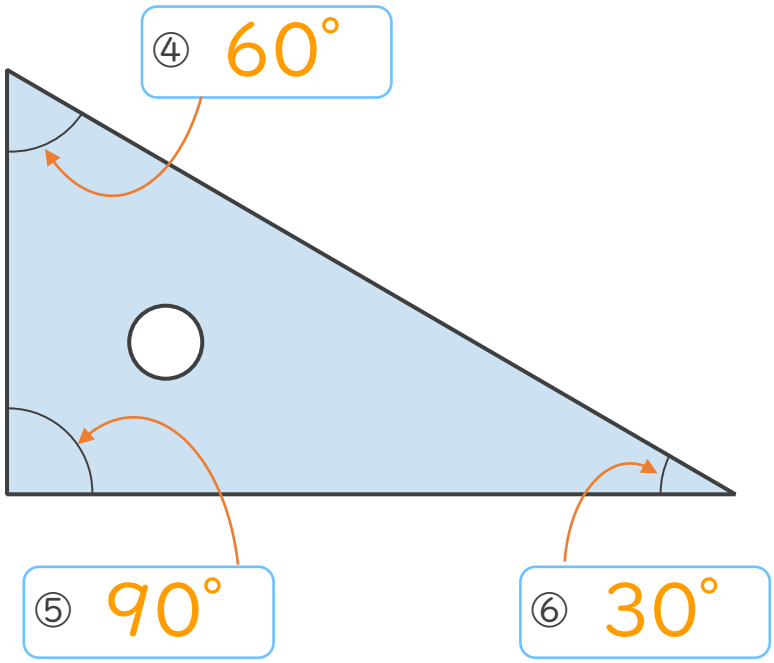

① 例題 答え

すらすらぷりんと