# 角の大きさ 14

◎ 三角じょうぎを
組み合わせて作る角度

1

日にち：　　月　　日

名まえ

・三角じょうぎでできる ㋐ の角度をもとめましょう。
（うすい字はなぞりましょう。）

①

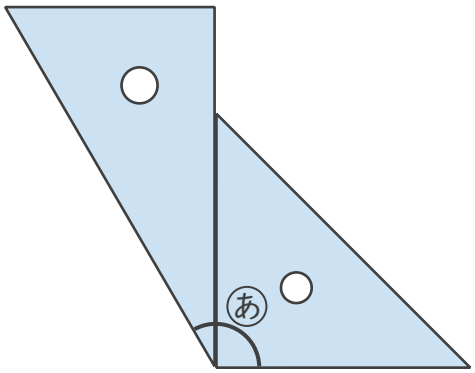


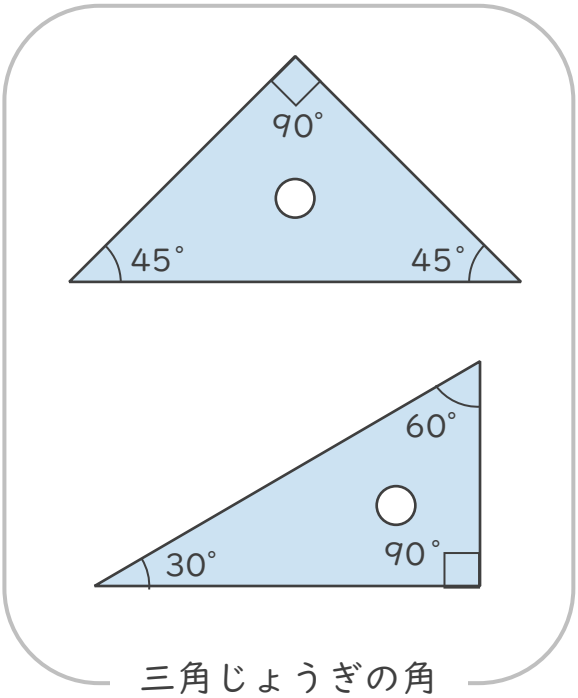


三角じょうぎの角

式：30° ＋ 90° ＝ 120°

答え（　120°　）

②

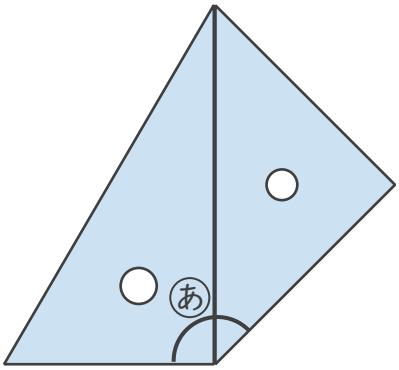


式：90° ＋ 45° ＝

答え（　　）

③

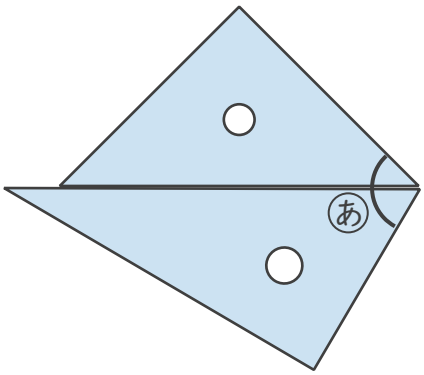


式：

答え（　　）

① 例題

すらすらぷりんと

# 角の大きさ 14

◎ 三角じょうぎを組み合わせて作る角度

1

日にち：　　月　　日

名まえ

・三角じょうぎでできる ㋐ の角度をもとめましょう。

（うすい字はなぞりましょう。）

①

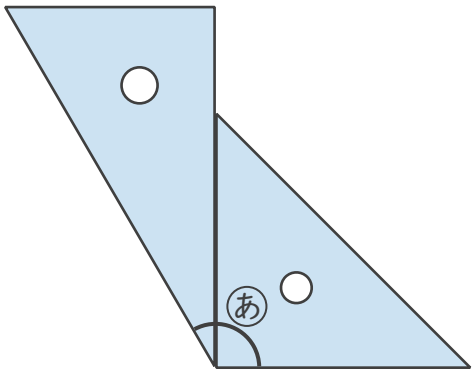


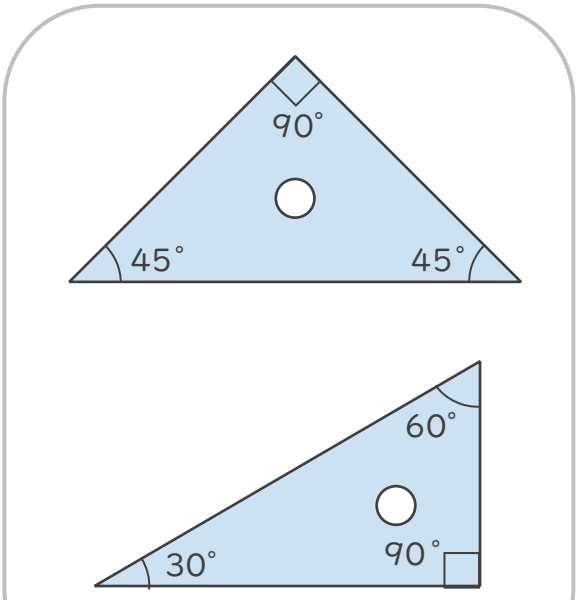


三角じょうぎの角

式：30° ＋ 90° ＝ 120°

答え（　120°　）

②

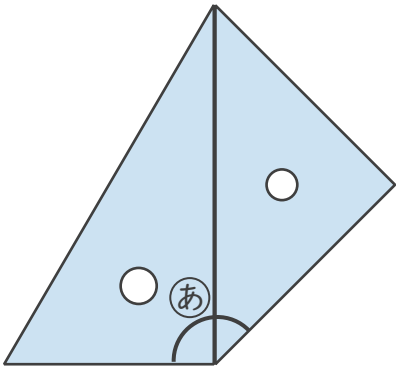


式：90° ＋ 45° ＝ 135°

答え（　135°　）

③

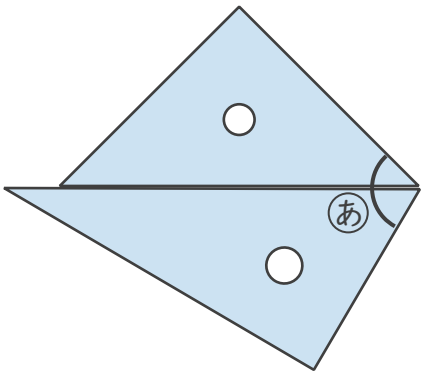


式：45° ＋ 60° ＝ 105°

答え（　105°　）

① 例題 答え

すらすらぷりんと