角の大きさ 15

◎ 三角じょうぎを重ねて作る角度

1

日にち：　　月　　日

名まえ

・三角じょうぎでできる ㋐の角度をもとめましょう。

（うすい字はなぞりましょう。）

①

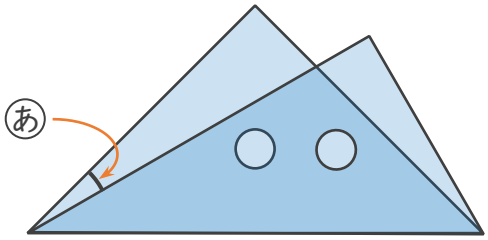

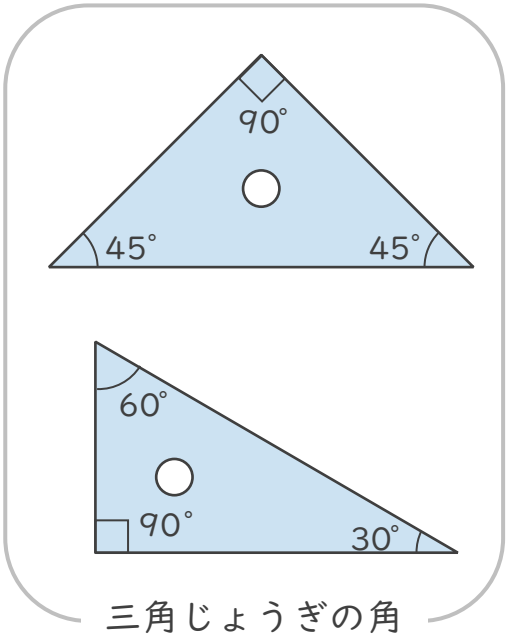

三角じょうぎの角

２枚の三角じょうぎがかさなっているよ

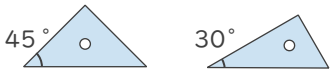

式：45° − 30° ＝ 15°

答え（　15°　）

②

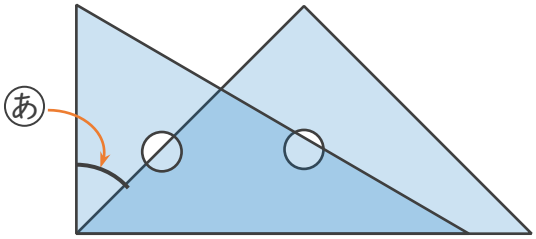

式：

答え（　　）

③

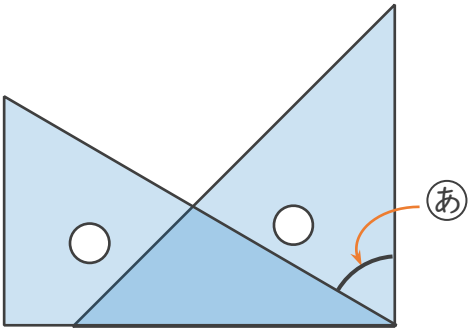

式：

答え（　　）

① 例題

すらすらぷりんと

角の大きさ 15

◎ 三角じょうぎを重ねて作る角度

1

日にち：　　月　　日

名まえ

・三角じょうぎでできる ㋐の角度をもとめましょう。

（うすい字はなぞりましょう。）

①

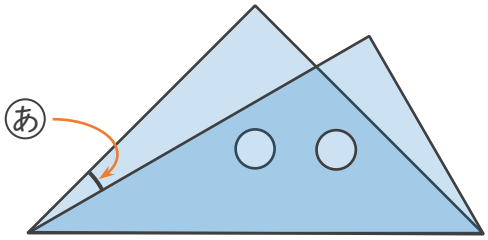

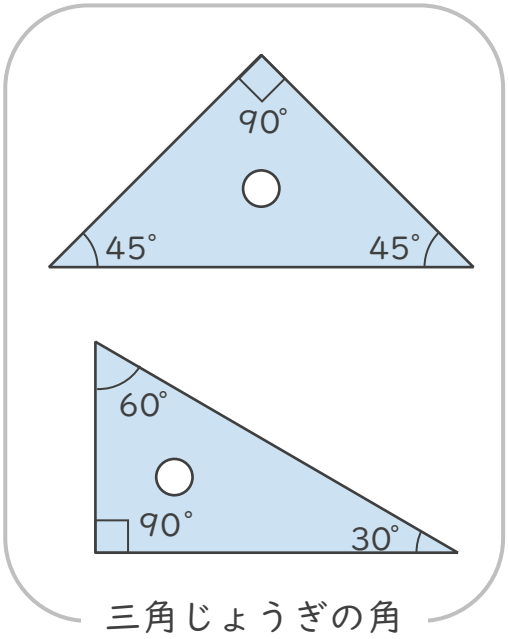

三角じょうぎの角

２枚の三角じょうぎがかさなっているよ

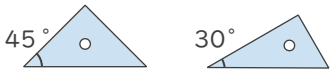

式：45° − 30° ＝ 15°

答え（　15°　）

②

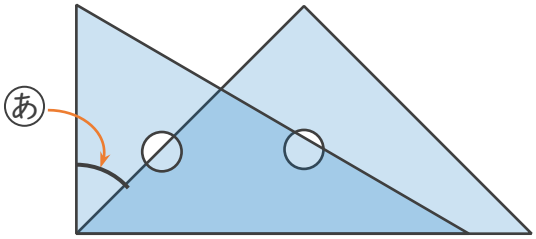

式：90° − 45° ＝ 45°

答え（　45°　）

③

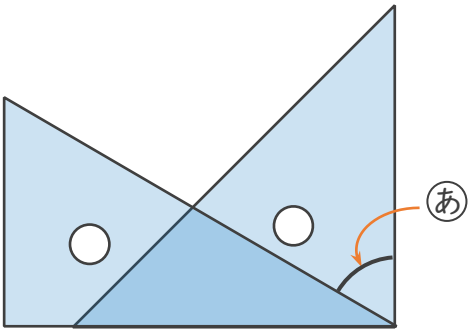

式：90° − 30° ＝ 60°

答え（　60°　）

① 例題 答え

すらすらぷりんと