角の大きさ 17

◎ 三角形の作図
（一辺とその両たんの角）

1

日にち：　　月　　日

名まえ

・じょうぎと分度器をつかって、下のような三角形をかきましょう。
（うすい線はなぞりましょう。）

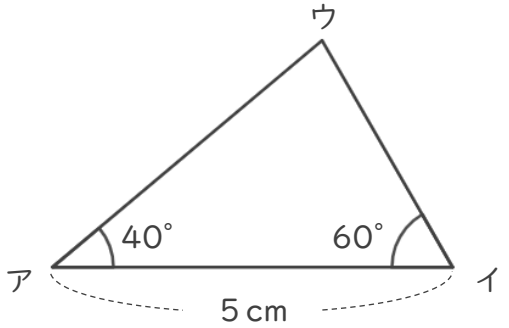

＜作図らん＞

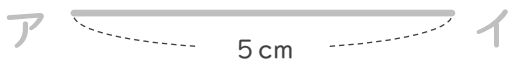

① 長さ５cmの直線を引く。
（辺アイ）

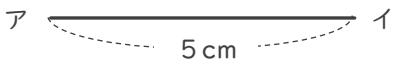

② 40°の角をかく。（角ア）

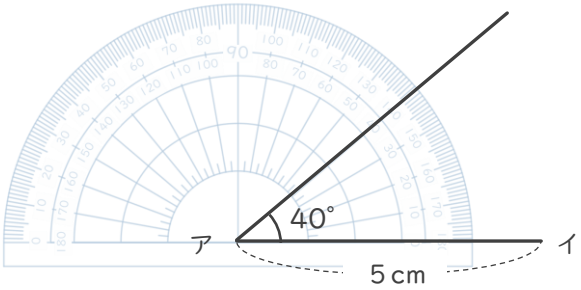

③ 60°の角をかく。（角イ）

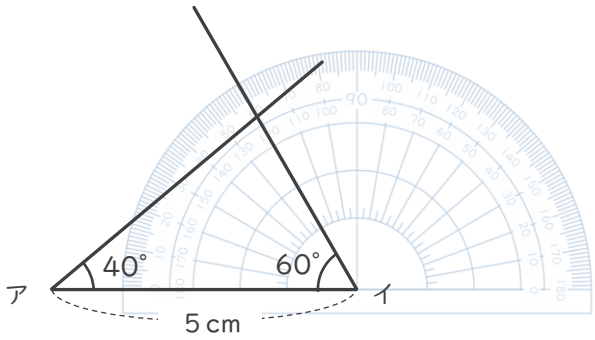

④ 点ウをかく。

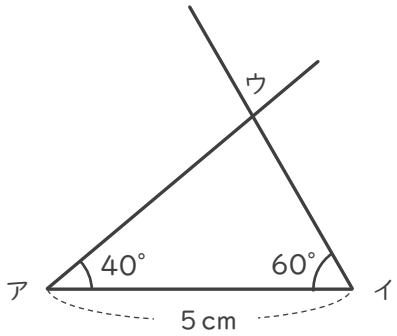

① 例題

すらすらぷりんと

角の大きさ 17

◎ 三角形の作図
（一辺とその両たんの角）

1

日にち：　　月　　日

名まえ

・じょうぎと分度器をつかって、下のような三角形をかきましょう。
（うすい線はなぞりましょう。）

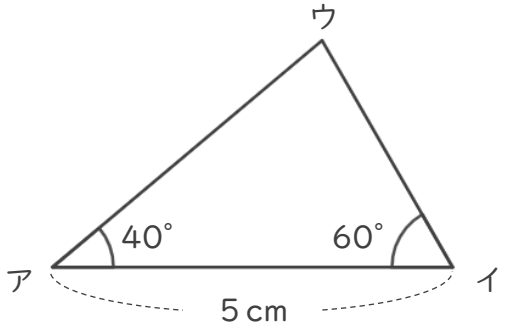

＜作図らん＞

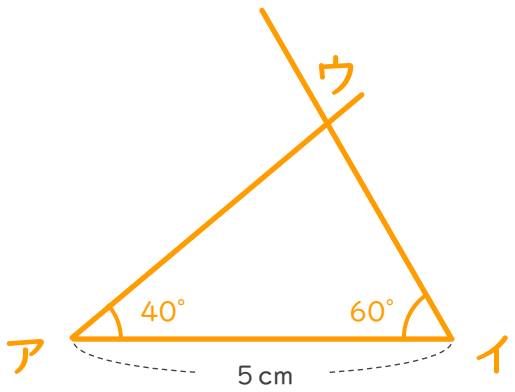

＜かきかた＞

① 長さ５cmの直線を引く。
（辺アイ）

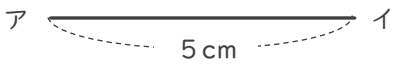

② 40°の角をかく。（角ア）

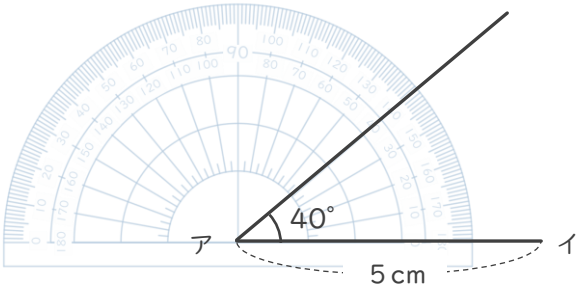

③ 60°の角をかく。（角イ）

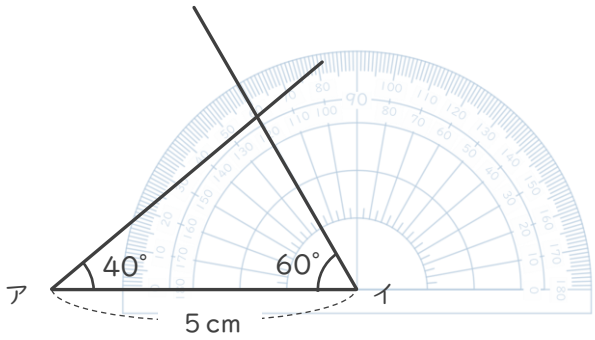

④ 点ウをかく。

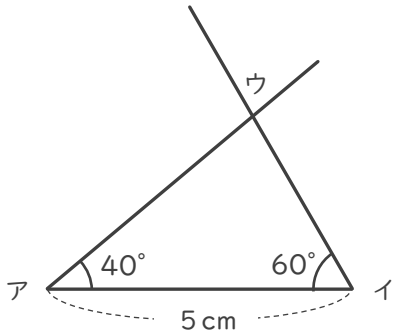

① 例題 答え

すらすらぷりんと