角の大きさ 2

◎ 分度器で角度をはかる（反時計回り）

1

日にち：　　月　　日

名まえ

1 □にあてはまる言葉をかきましょう。（うすい字はなぞりましょう。）

① 角の大きさのことを角度といい、単位は［　°　］（度）です。

② 直角を９０こに等分した１つ分の角の大きさは［　１°　］を表しています。

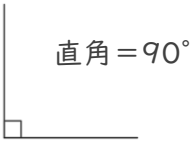

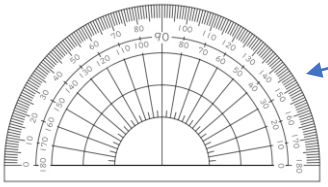

分度器の小さい１めもりは１°になっています

2 分度器を使って角度をはかりましょう。（うすい字はなぞりましょう。）

①

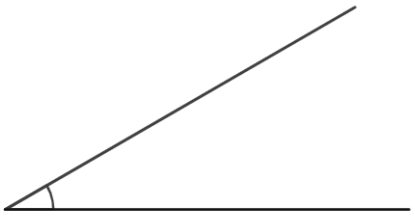

答え（　30°　）

＜分度器の使い方＞

０の方から、線と重なるめもりを読む

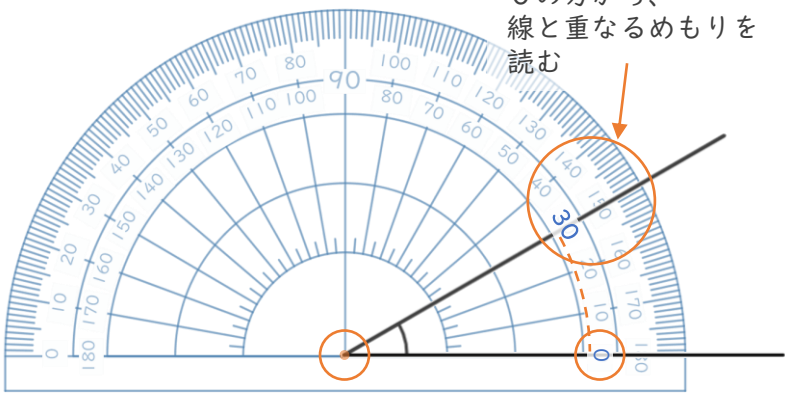

ちょう点を中心に合わせる　　０に合わせる

②

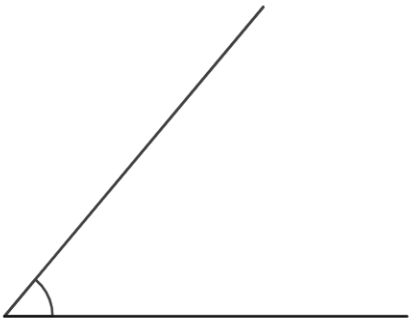

答え（　　）

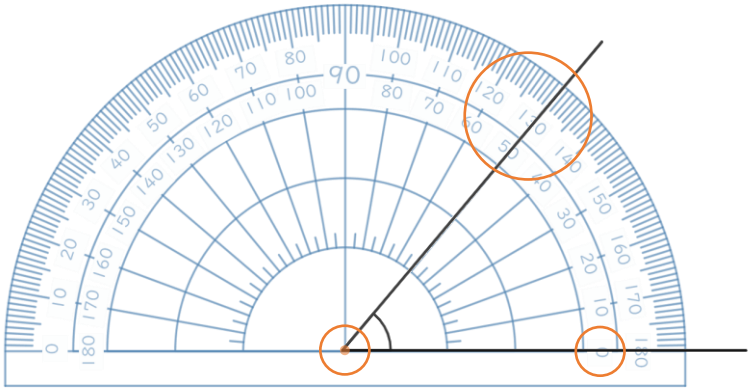

① 例題

すらすらぷりんと

角の大きさ 2

◎ 分度器で角度をはかる
（反時計回り）

1

日にち：　　月　　日

名まえ

1 □にあてはまる言葉をかきましょう。（うすい字はなぞりましょう。）

① 角の大きさのことを角度といい、単位は［ ° ］（度）です。

② 直角を９０こに等分した１つ分の角の大きさは［ １° ］を表しています。

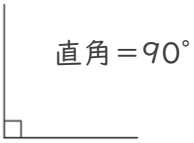

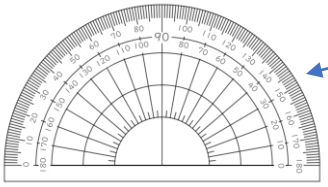

分度器（ぶんどき）の
小さい１めもりは
１° になっています

2 分度器（ぶんどき）を使って角度をはかりましょう。（うすい字はなぞりましょう。）

①

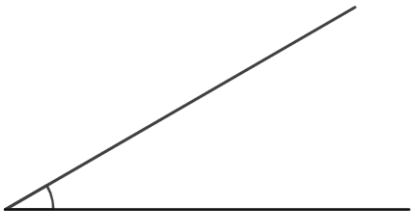

答え（　30°　）

＜分度器の使い方＞

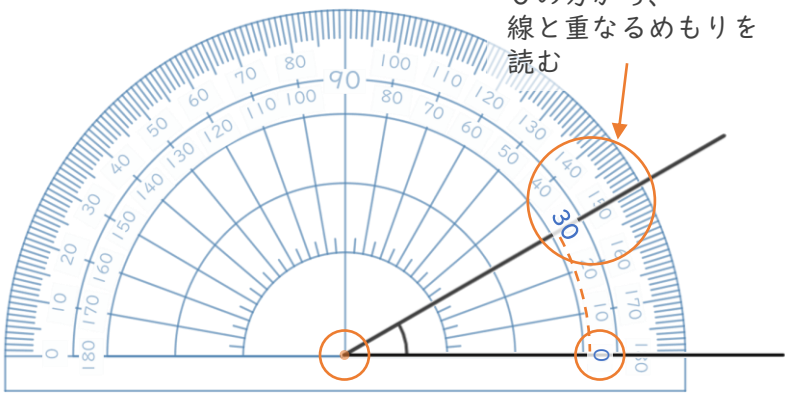

②

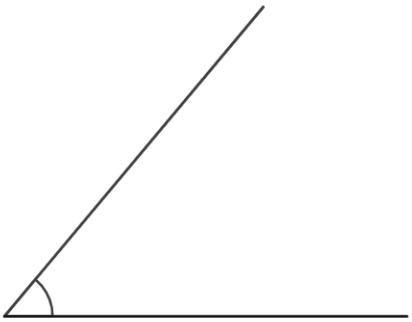

答え（　50°　）

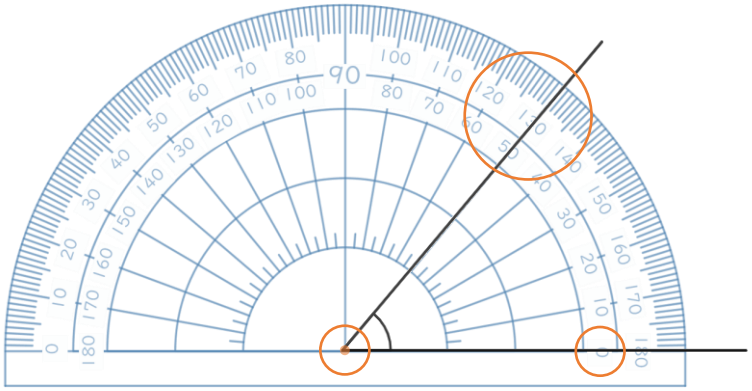

① 例題 答え

すらすらぷりんと