直方体や立方体 5

◎ 展開図の書き方
（見取り図から書く）

1

日にち：　　月　　日

名まえ

・ 次の立体の展開図の続きを書きましょう。（うすい字はなぞりましょう。）

①

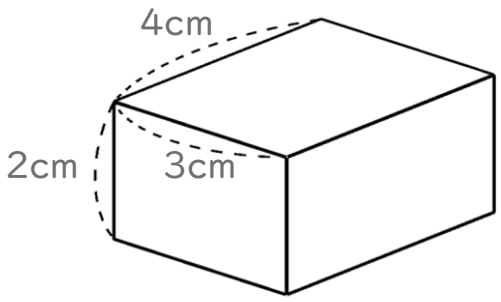

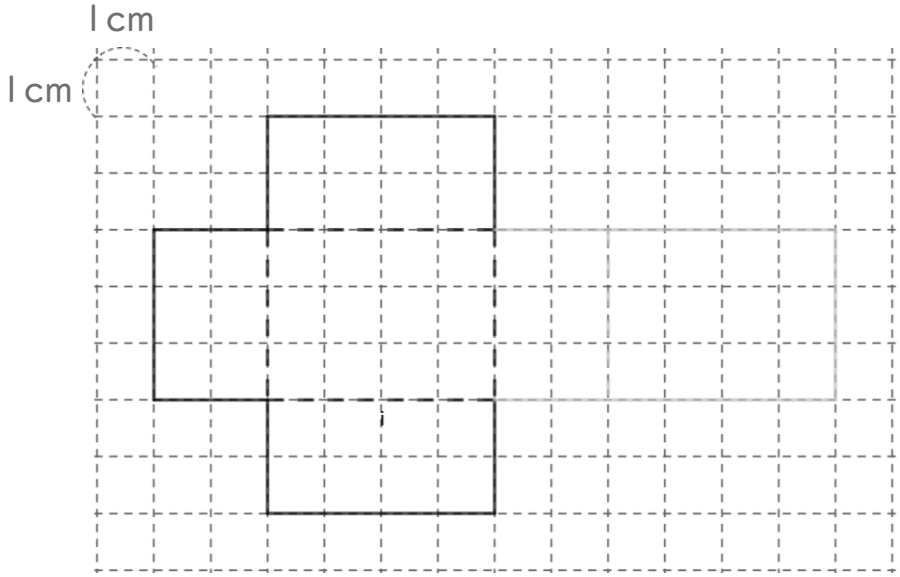

②

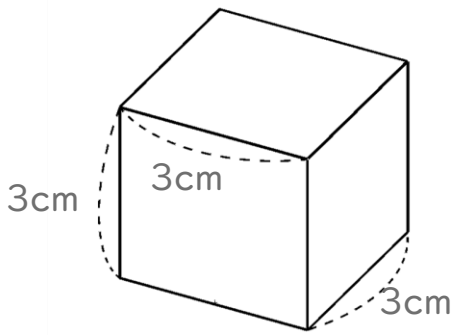

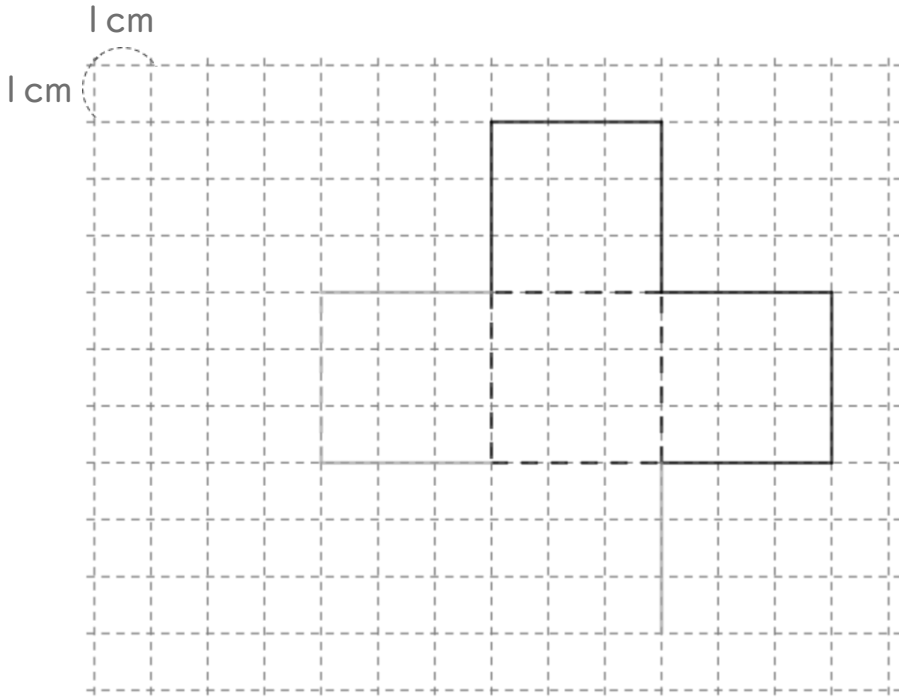

① 例題

すらすらぷりんと

直方体や立方体 5

◎ 展開図の書き方
（見取り図から書く）

1

日にち：　　月　　日

名まえ

・ 次の立体の展開図の続きを書きましょう。（うすい字はなぞりましょう。）

①

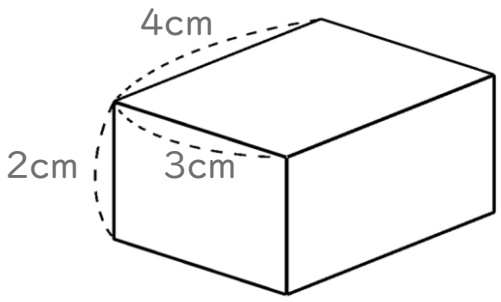

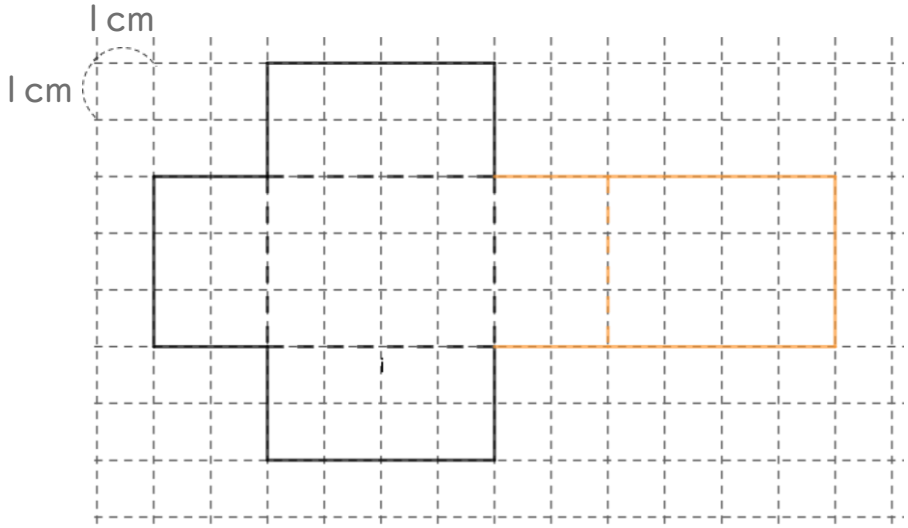

②

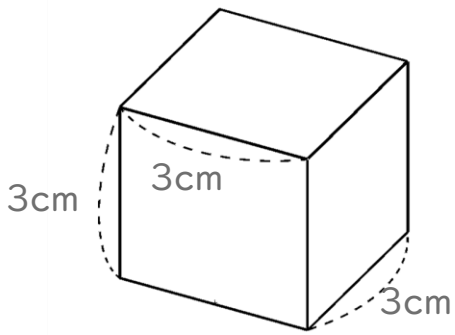

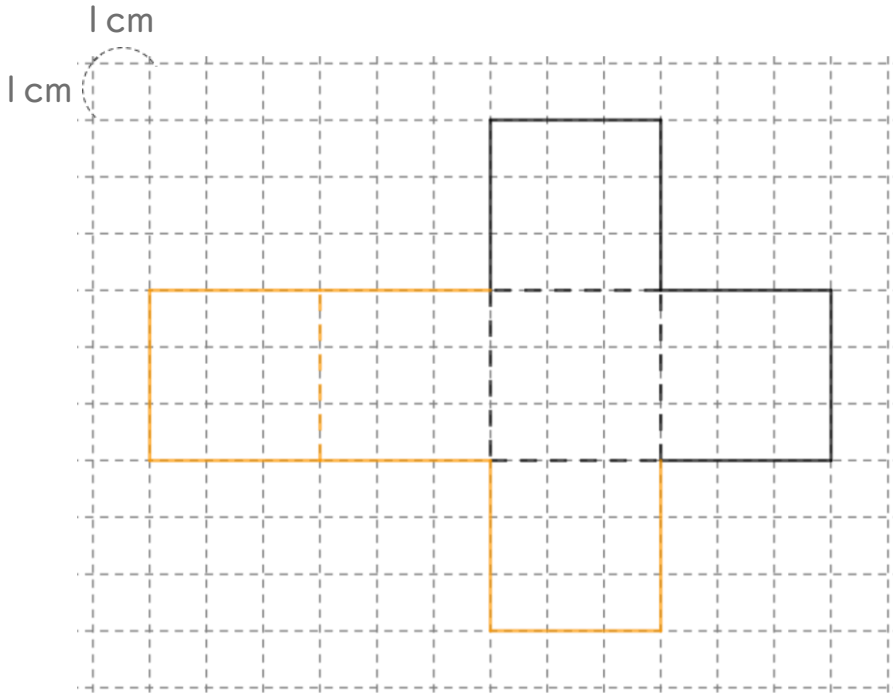

① 例題 答え

すらすらぷりんと