角の大きさ 9

◎ 360° から
引いて求める角度

1

日にち：　　月　　日

名まえ

・ ㋐ の角度を、計算で求めましょう。（うすい字はなぞりましょう。）

①

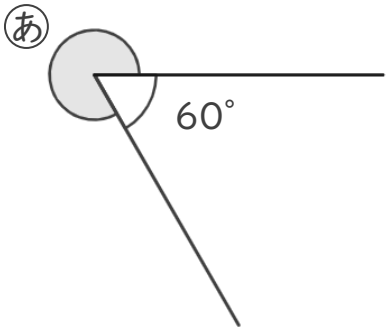

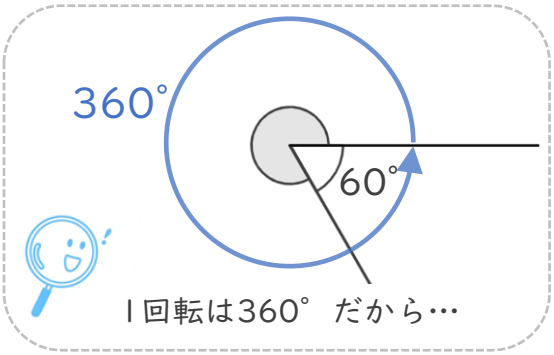

式： 360° − 60° ＝ 300°

答え（　300°　）

②

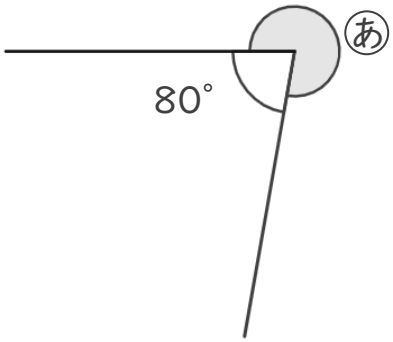

式： 360° − 80° ＝

答え（　　）

③

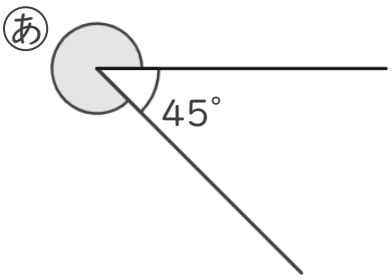

式：

答え（　　）

① 例題

すらすらぷりんと

角の大きさ 9

◎ 360° から
引いて求める角度

1

日にち：　　月　　日

名まえ

・ ㋐ の角度を、計算で求めましょう。（うすい字はなぞりましょう。）

①

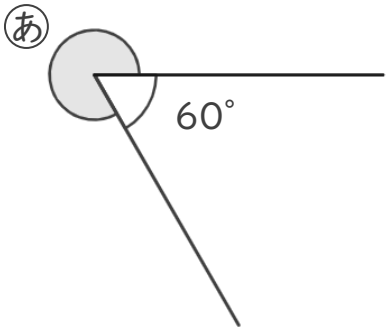

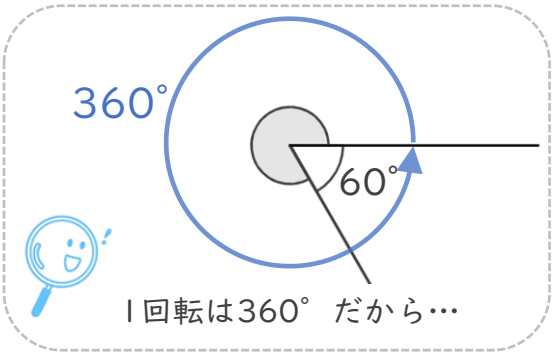

式： 360° − 60° ＝ 300°

答え（　300°　）

②

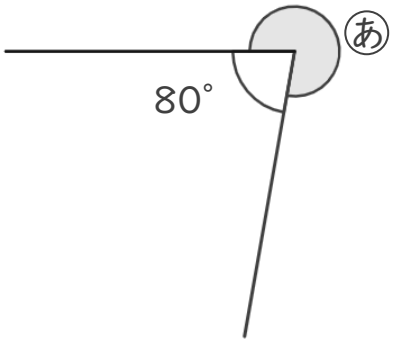

式： 360° − 80° ＝ 280°

答え（　280°　）

③

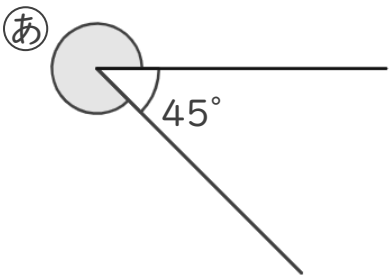

式： 360° − 45° ＝ 315°

答え（　315°　）

すらすらぷりんと