直方体や立方体 II　13

◎ 展開図と平行・垂直

日にち：　　月　　日

名まえ

1　下の 立方体の展開図を組み立てます。

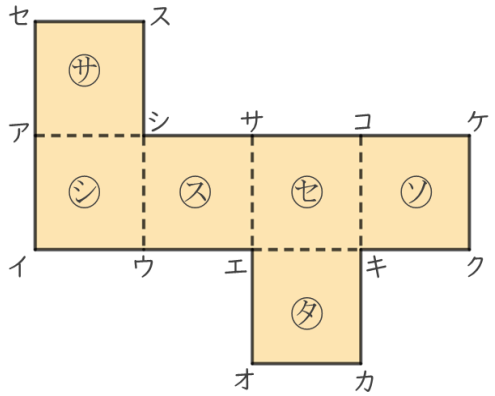

① 面㋜に平行な面はどれですか。

答え

② 面㋛に垂直な面はどれですか。

答え

③ 辺コキに垂直な面はどれですか。

答え

2　面と面の関係について調べましょう。

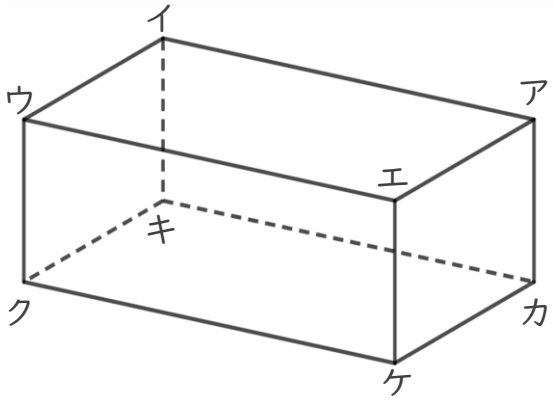

① 面キクケカと垂直な面を全部書きましょう。

答え

② 面アイウエと平行な面を書きましょう。

答え

すらすらぷりんと

直方体や立方体 II 13

◎ 展開図と平行・垂直

日にち：　　月　　日

名まえ

1　下の 立方体の展開図を組み立てます。

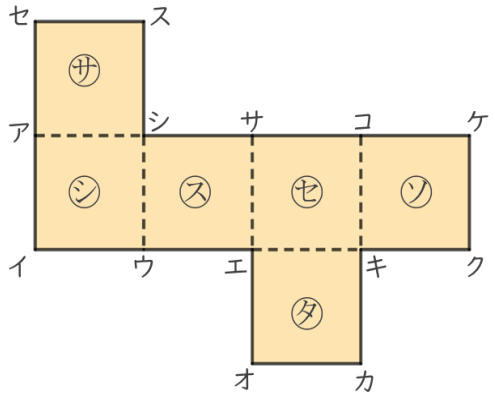

① 面㋜に平行な面はどれですか。

答え　面㋞

② 面㋛に垂直な面はどれですか。

答え　面㋚，面㋜，面㋞，面㋟

③ 辺コキに垂直な面はどれですか。

答え　面㋚，面㋟

2　面と面の関係について調べましょう。

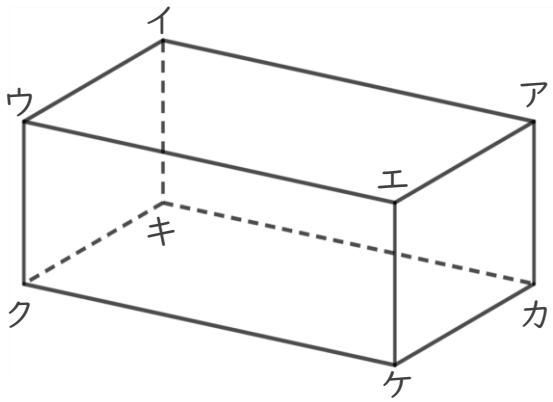

① 面キクケカと垂直な面を全部書きましょう。

答え　面ウクキイ，面ウクエケ，面エケカア，面イキカア

② 面アイウエと平行な面を書きましょう。

答え　面カキクケ

すらすらぷりんと