直方体や立方体 6

◎ 展開図の書き方
（辺の長さから書く）

13

日にち：　　月　　日

名まえ

・ 次の立体の展開図を完成させましょう。

① たて　1cm
横　2cm
高さ　3cm　の直方体

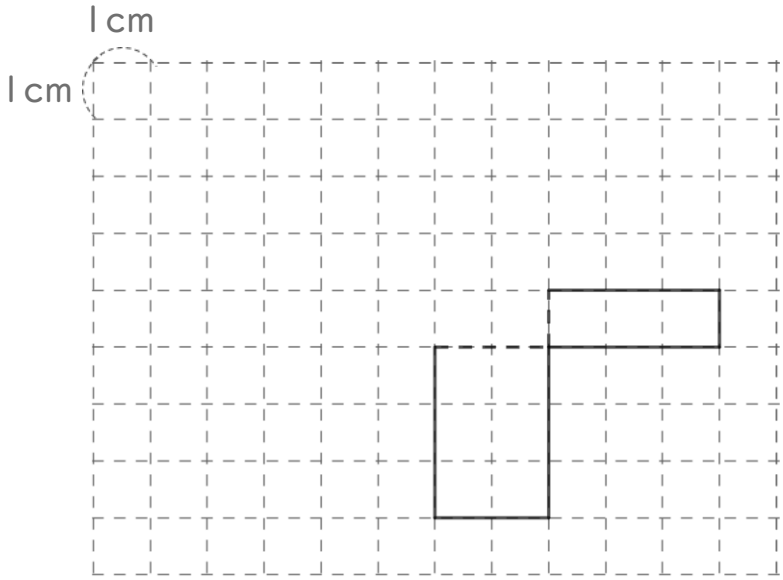

②

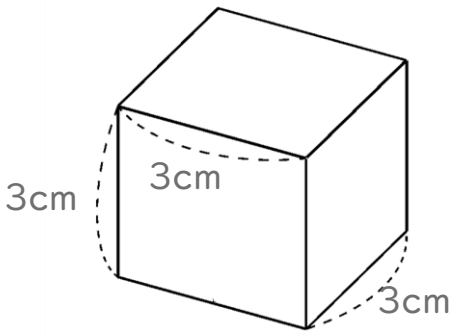

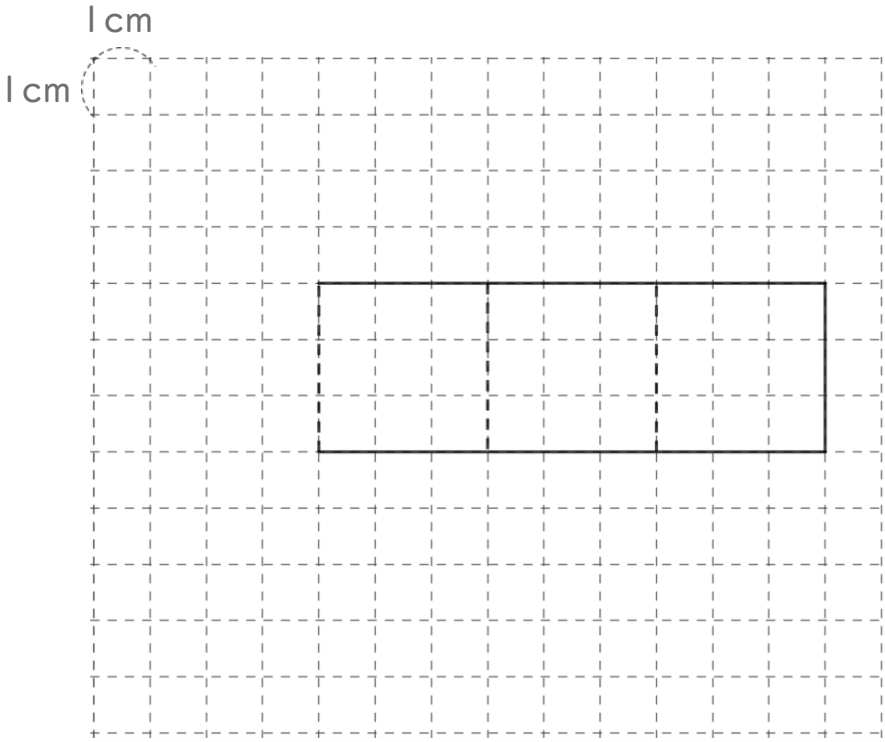

③ たて　1cm
横　2cm
高さ　1cm　の直方体

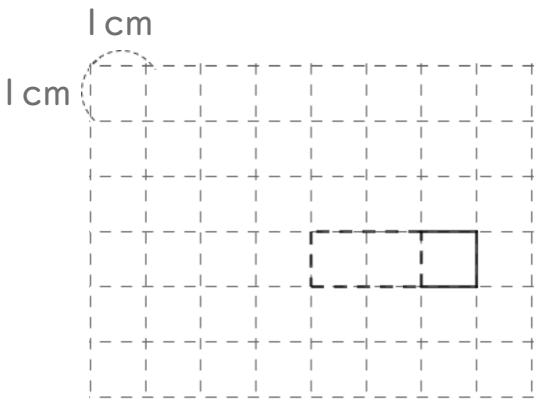

すらすらぷりんと

直方体や立方体 6

◎ 展開図の書き方
（辺の長さから書く）

13

日にち：　　月　　日

名まえ

・ 次の立体の展開図を完成させましょう。

① たて　1cm
横　2cm
高さ　3cm　の直方体

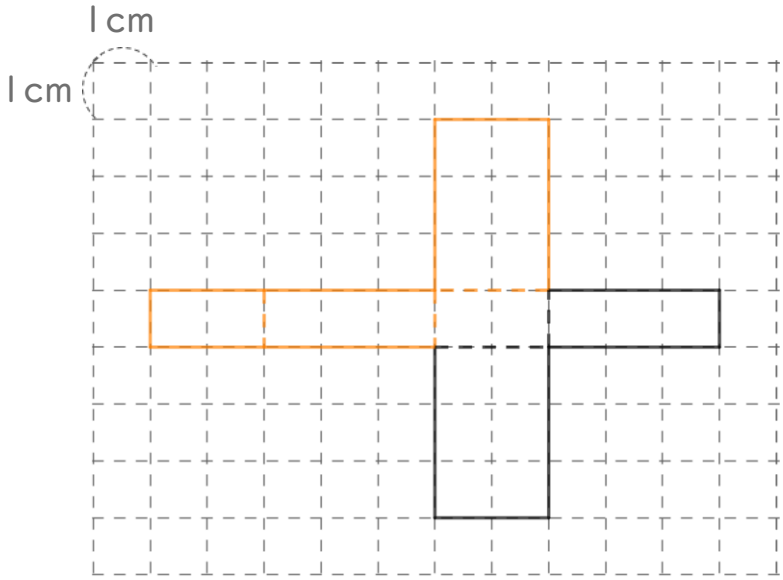

②

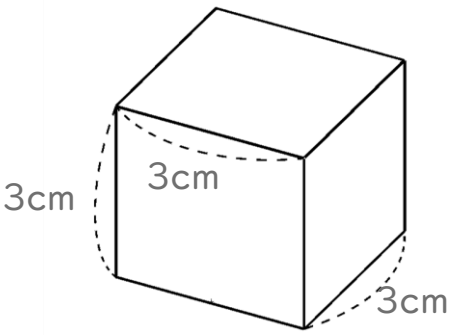

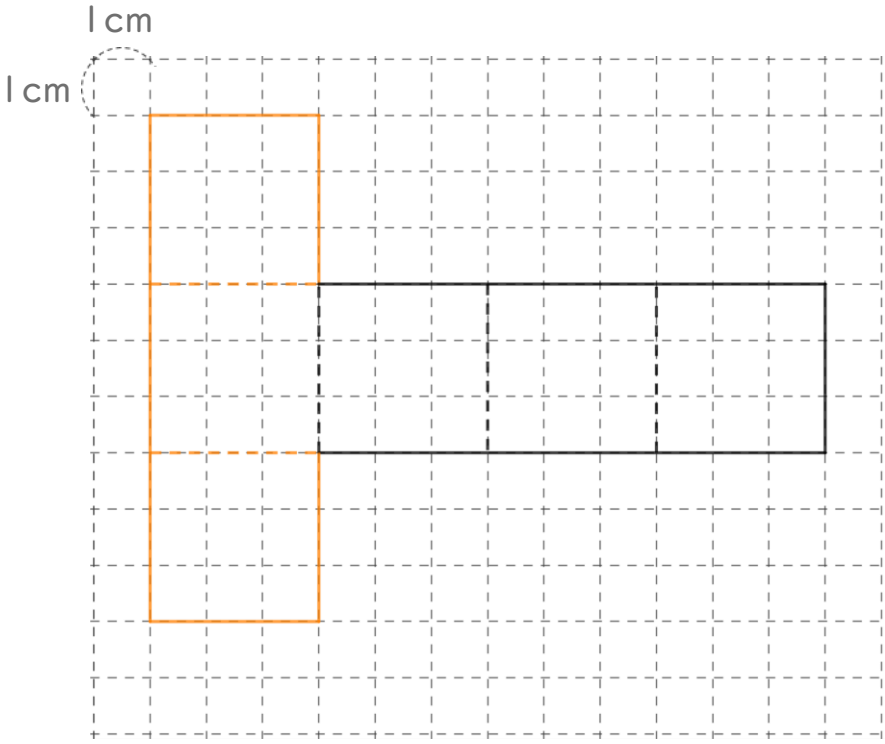

③ たて　1cm
横　2cm
高さ　1cm　の直方体

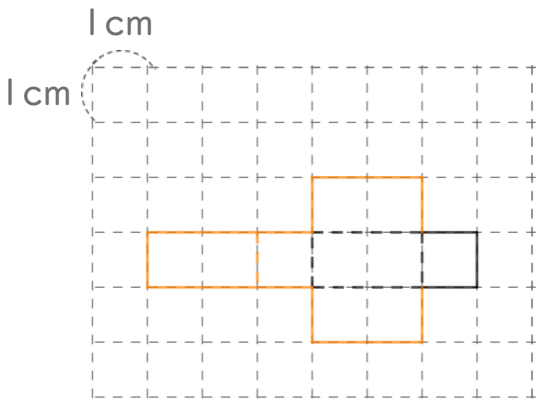

すらすらぷりんと