倍の見方２ 14

◎ 5m の７倍の長さ

日にち：　　月　　日

名まえ

・次の問いに答えましょう。

① 子どものウシの体重は150kg、親のウシの体重は600kgです。
親のウシの体重は子どものウシの体長の何倍ですか。

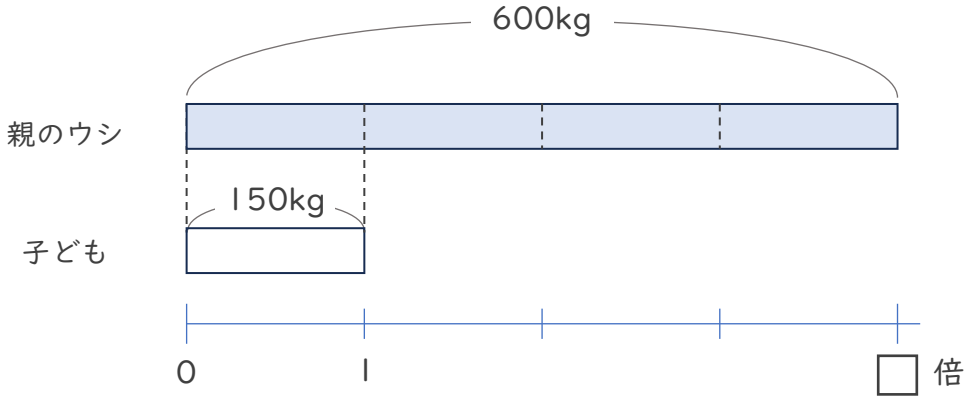

式：

答え（　　）

② 白のリボンの長さは３ｍで、青のリボンの長さは白のリボンの長さの７倍です。青のリボンの長さは何ｍですか。

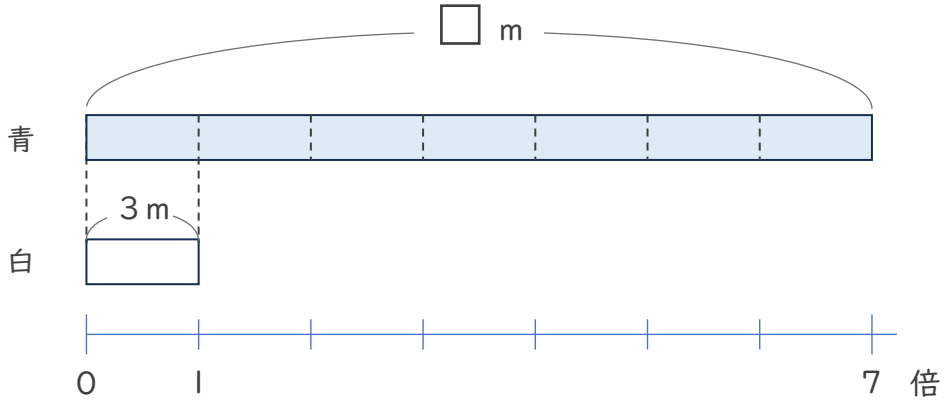

式：

答え（　　）

すらすらぷりんと

倍の見方２ 14

◎ 5m の７倍の長さ

日にち：　　月　　日

名まえ

・次の問いに答えましょう。

① 子どものウシの体重は150kg、親のウシの体重は600kgです。
親のウシの体重は子どものウシの体長の何倍ですか。

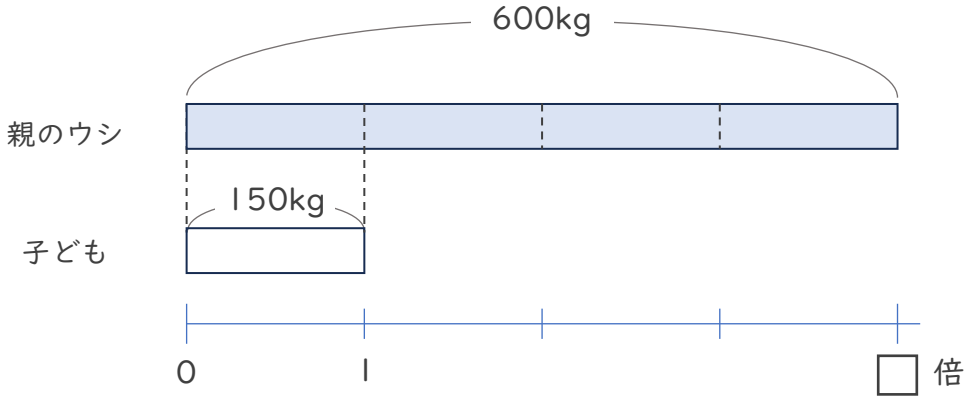

式：　600÷150＝4

答え（　4倍　）

② 白のリボンの長さは３ｍで、青のリボンの長さは白のリボンの長さの７倍です。青のリボンの長さは何ｍですか。

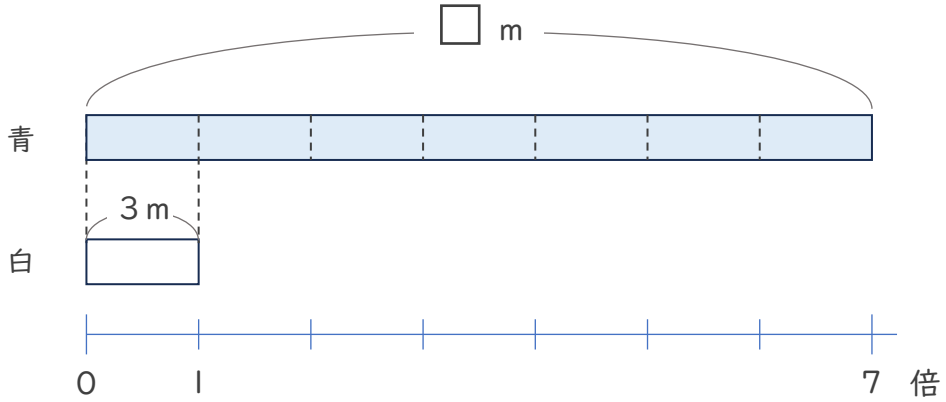

式：　3×7＝21

答え（　21m　）

すらすらぷりんと