直方体や立方体 II　14

◎ 展開図と平行・垂直

日にち：　　月　　日

名まえ

1　下の 立方体の展開図を組み立てます。

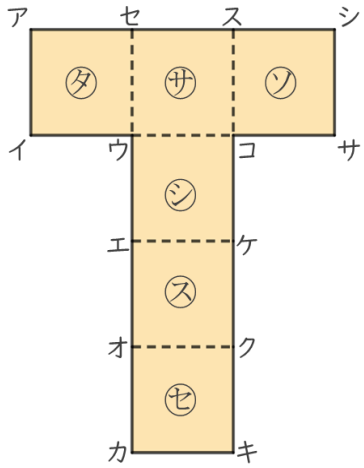

① 面㋡に平行な面はどれですか。

答え

② 面㋠に垂直な面はどれですか。

答え

③ 辺コケに垂直な面はどれですか。

答え

2　面と面の関係について調べましょう。

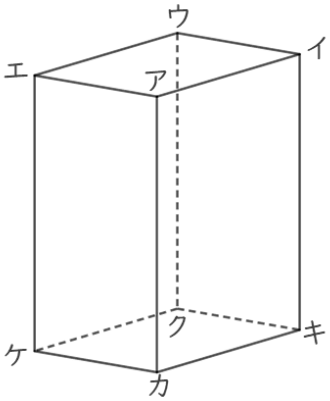

① 面アエケカと垂直な面を全部書きましょう。

答え

② 面エアカケと平行な面を書きましょう。

答え

すらすらぷりんと

直方体や立方体 II 14

◎ 展開図と平行・垂直

日にち：　　月　　日

名まえ

1　下の 立方体の展開図を組み立てます。

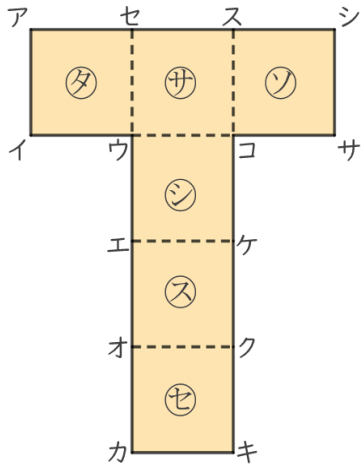

① 面㋝に平行な面はどれですか。

答え　面㋟

② 面㋚に垂直な面はどれですか。

答え　面㋟，面㋷，面㋝，面㋦

③ 辺コケに垂直な面はどれですか。

答え　面㋚，面㋸

2　面と面の関係について調べましょう。

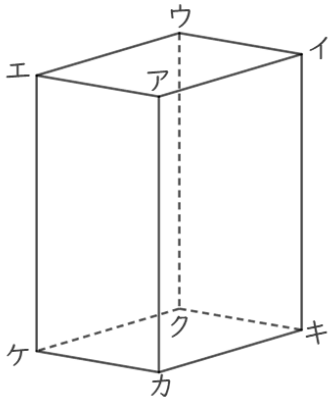

① 面アエケカと垂直な面を全部書きましょう。

答え　面アイウエ，面アイキカ，面カキクケ，面エウクケ

② 面エアカケと平行な面を書きましょう。

答え　面ウイキク

すらすらぷりんと