角の大きさ 13

◎ 三角じょうぎの角度をおぼえよう

2

日にち：　　月　　日

名まえ

・三角じょうぎの角度をかきましょう。

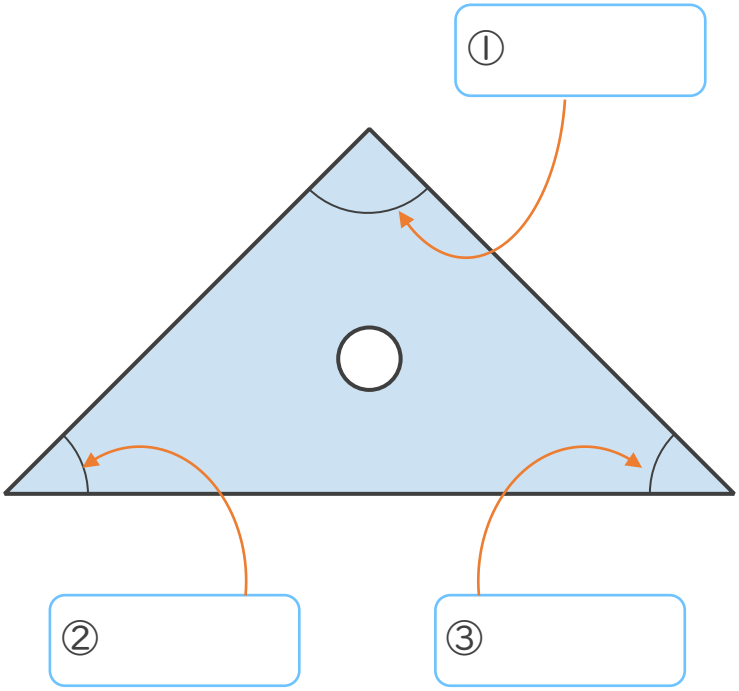

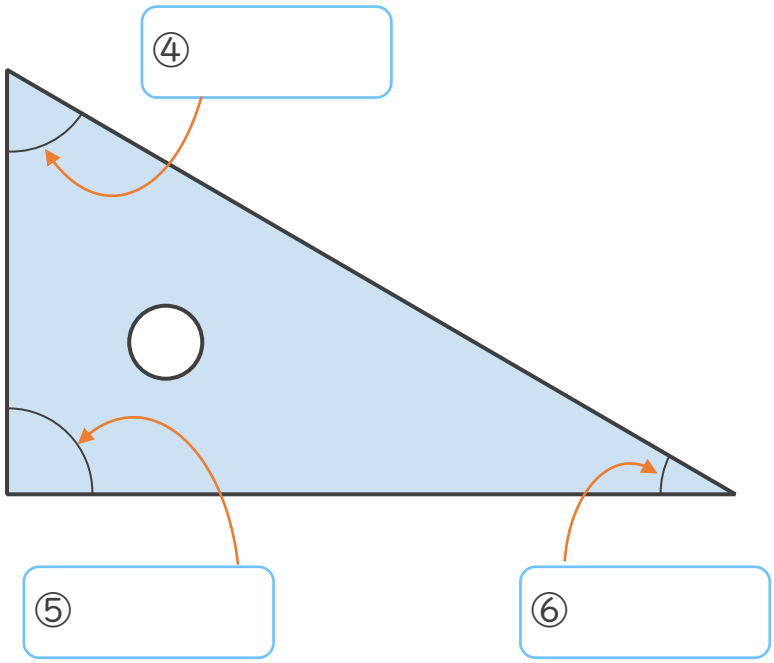

すらすらぷりんと

角の大きさ 13

◎ 三角じょうぎの角度をおぼえよう

2

日にち：　　月　　日

名まえ

・三角じょうぎの角度をかきましょう。

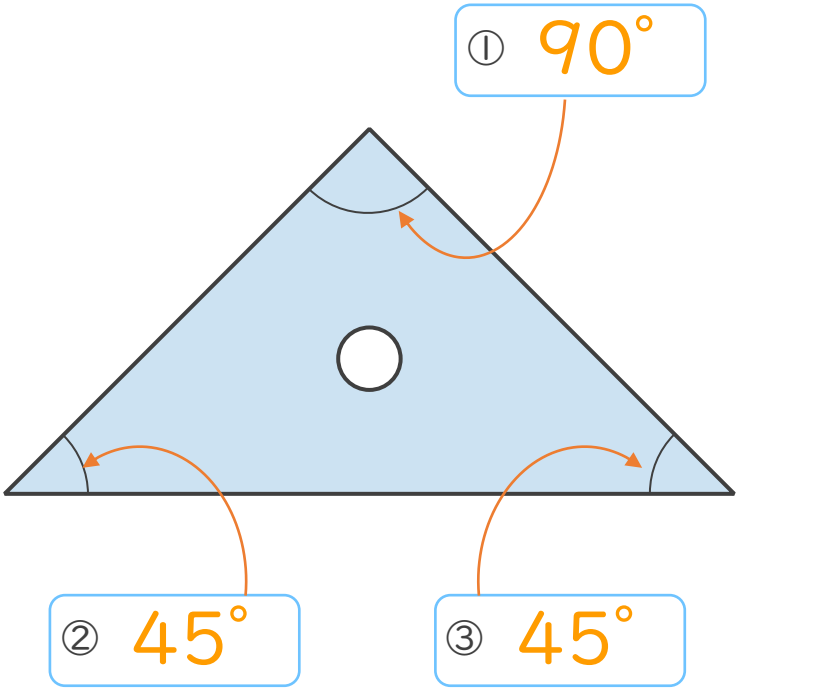

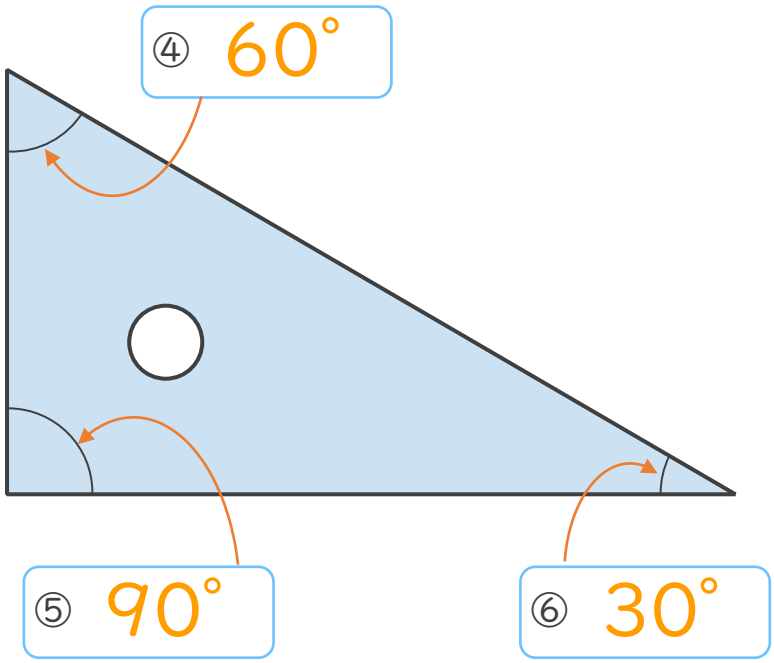

すらすらぷりんと