角の大きさ 14

◎ 三角じょうぎを組み合わせて作る角度

2

日にち：　　月　　日

名まえ

・三角じょうぎでできる ㋐ の角度をもとめましょう。

（うすい字はなぞりましょう。）

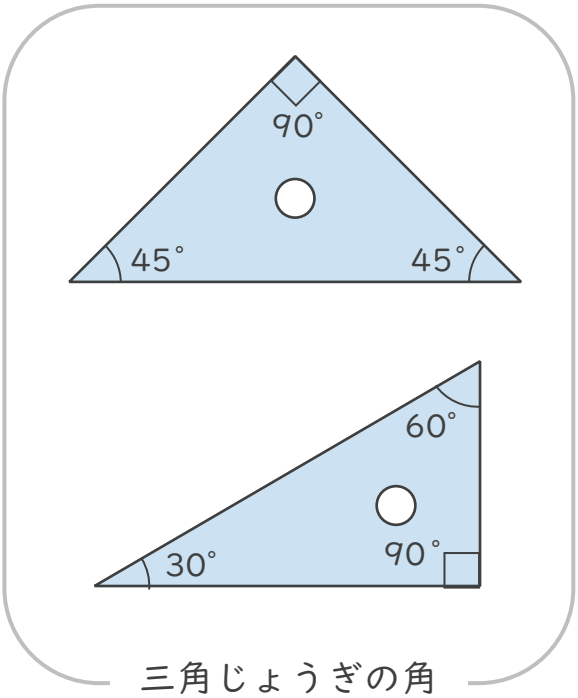

三角じょうぎの角

①

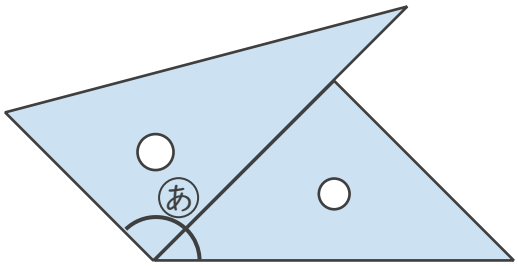

式：90° ＋ 45° ＝ 135°

答え（　135°　）

②

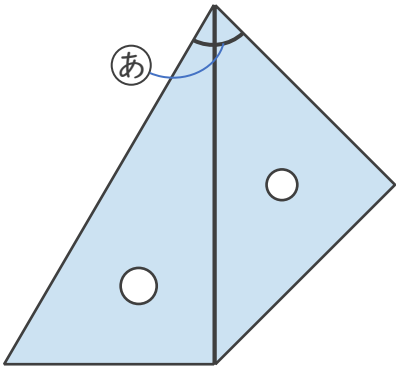

式：

答え（　　）

③

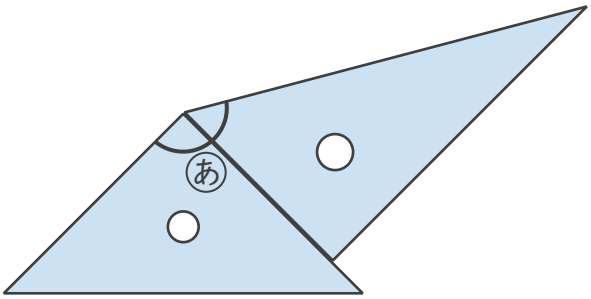

式：

答え（　　）

すらすらぷりんと

角の大きさ 14

◎ 三角じょうぎを組み合わせて作る角度

2

日にち：　　月　　日

名まえ

・三角じょうぎでできる ㋐ の角度をもとめましょう。

（うすい字はなぞりましょう。）

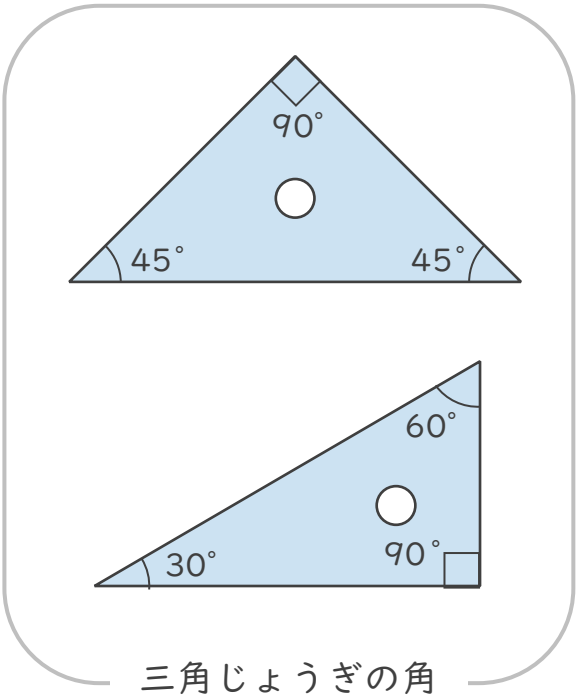

三角じょうぎの角

①

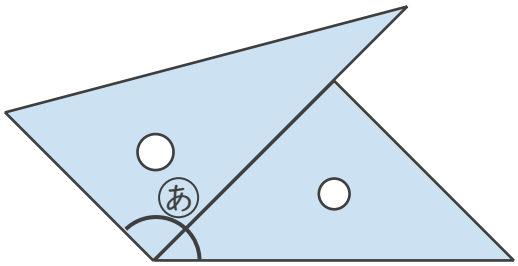

式：90° ＋ 45° ＝ 135°

答え（　135°　）

②

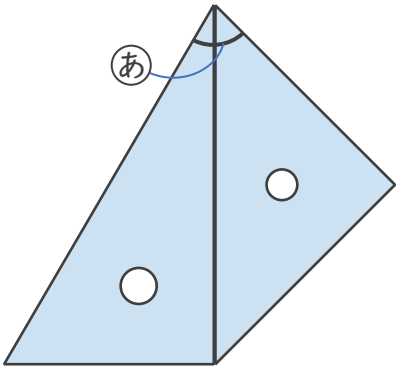

式：30° ＋ 45° ＝ 70°

答え（　70°　）

③

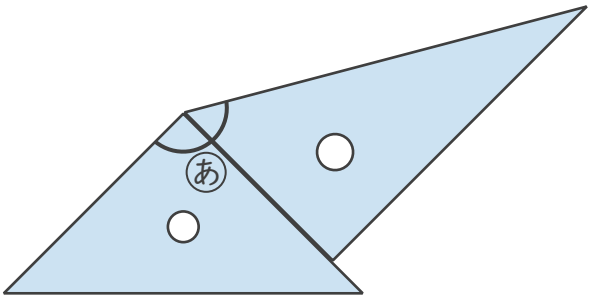

式：90° ＋ 60° ＝ 150°

答え（　150°　）

すらすらぷりんと