直方体や立方体 5

◎ 展開図の書き方
（見取り図から書く）

2

日にち：　　月　　日

名まえ

・ 次の立体の展開図の続きを書きましょう。（うすい字はなぞりましょう。）

①

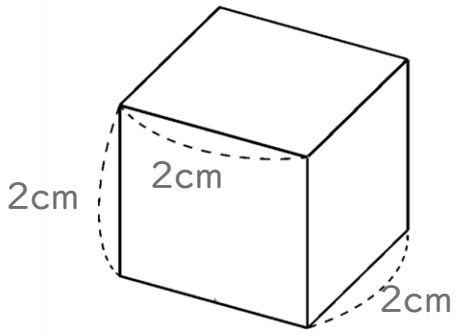

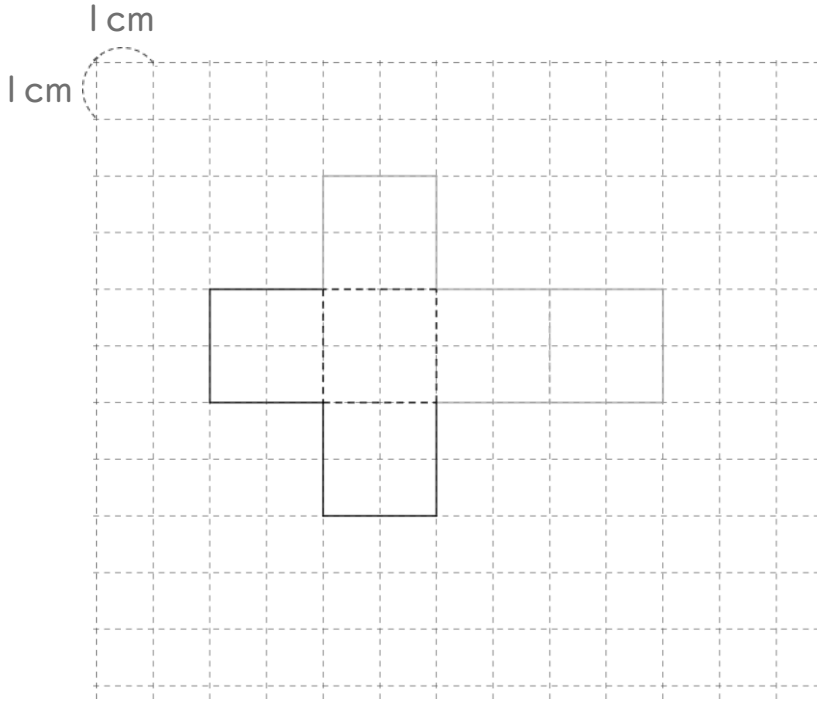

②

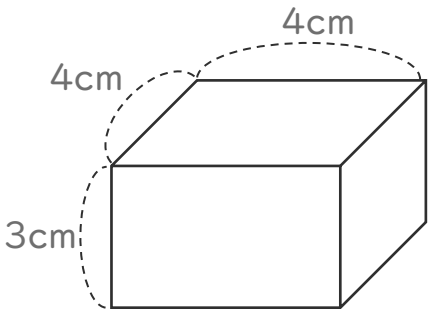

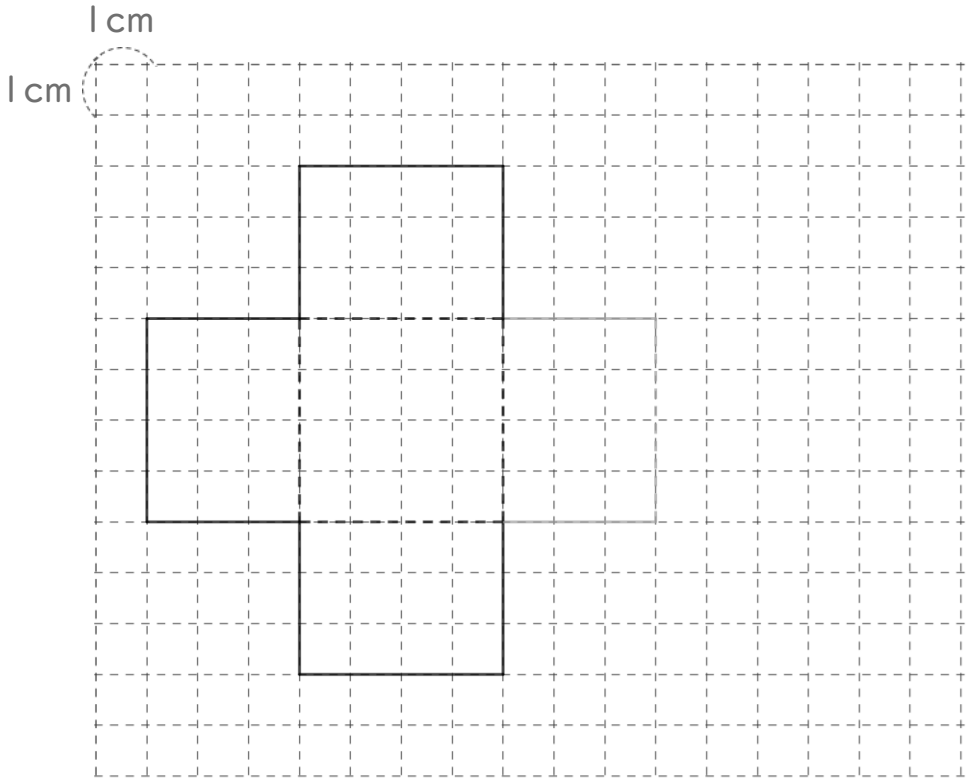

すらすらぷりんと

直方体や立方体 5

◎ 展開図の書き方
（見取り図から書く）

2

日にち：　　月　　日

名まえ

・ 次の立体の展開図の続きを書きましょう。（うすい字はなぞりましょう。）

①

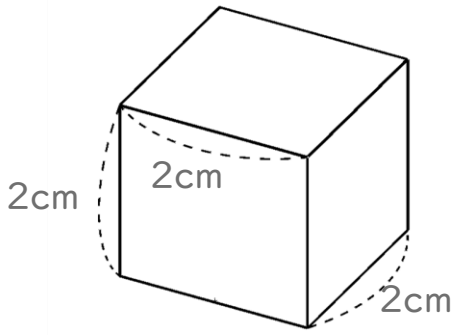

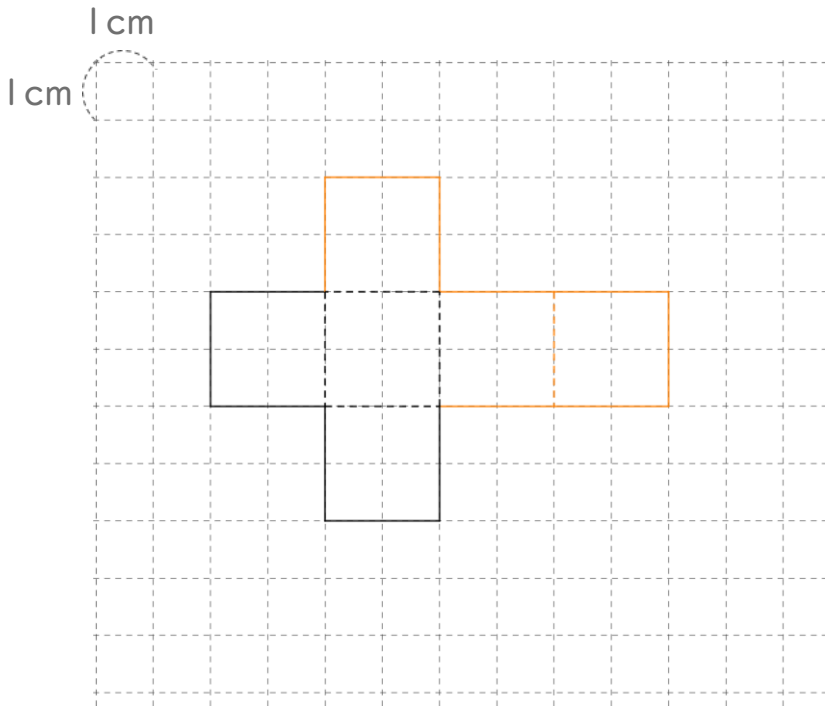

②

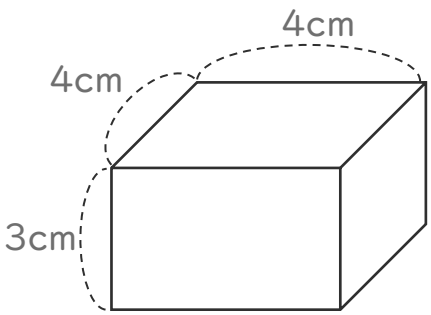

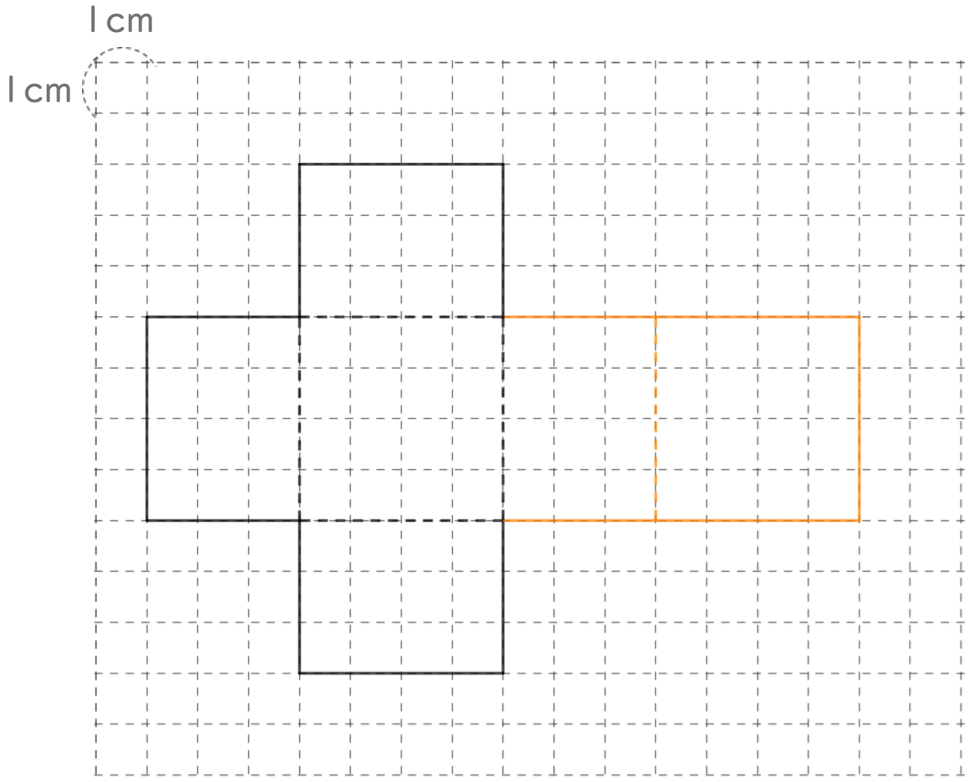

② 確認 答え

すらすらぷりんと