角の大きさ 9

◎ 360° から
引いて求める角度

2

日にち：　　月　　日

名まえ

・ ㋐ の角度を、計算で求めましょう。（うすい字はなぞりましょう。）

①

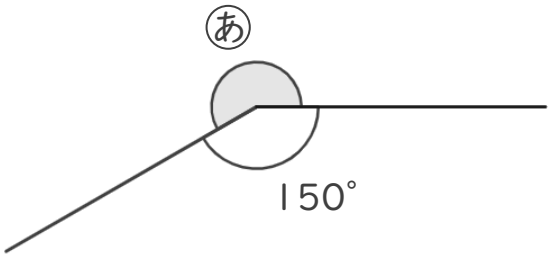

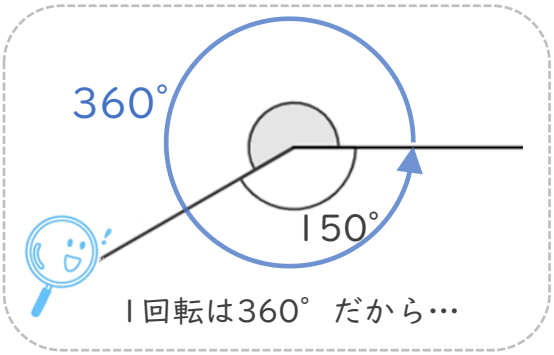

式： 360° − 150° ＝ 210°

答え（　210°　）

②

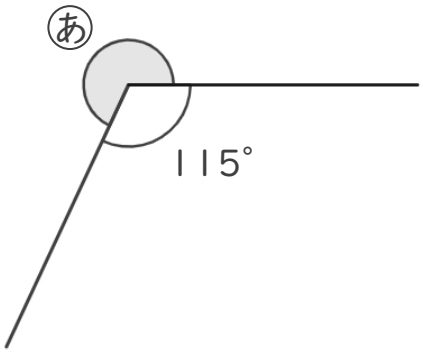

式：

答え（　　）

③

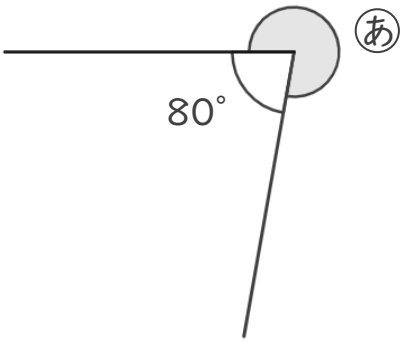

式：

答え（　　）

すらすらぷりんと

角の大きさ 9

◎ 360° から
引いて求める角度

2

日にち：　　月　　日

名まえ

・ ㋐ の角度を、計算で求めましょう。（うすい字はなぞりましょう。）

①

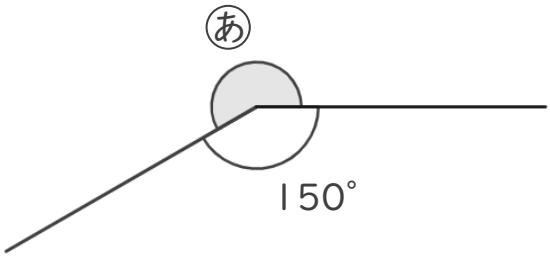

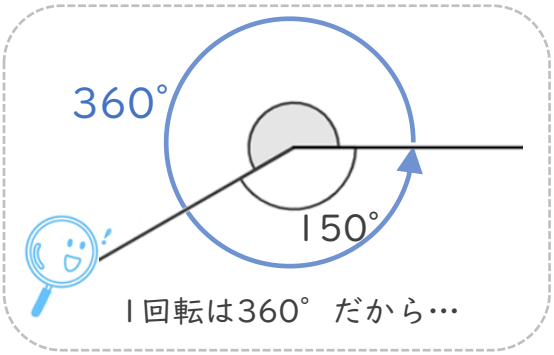

式： 360° − 150° ＝ 210°

答え（　210°　）

②

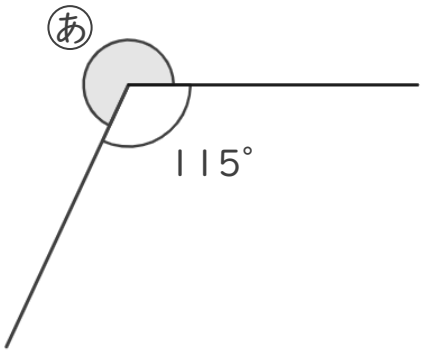

式： 360° − 115° ＝ 245°

答え（　245°　）

③

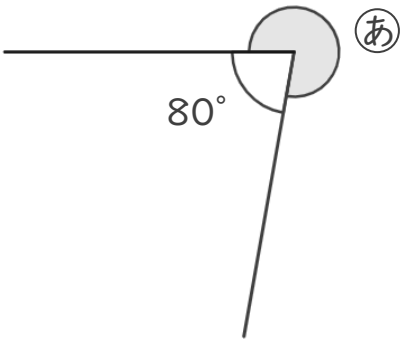

式： 360° − 80° ＝ 280°

答え（　280°　）

すらすらぷりんと