角の大きさ 14

◎ 三角じょうぎを組み合わせて作る角度

3

日にち：　　月　　日

名まえ

・三角じょうぎでできる ㋐ の角度をもとめましょう。

（うすい字はなぞりましょう。）

①

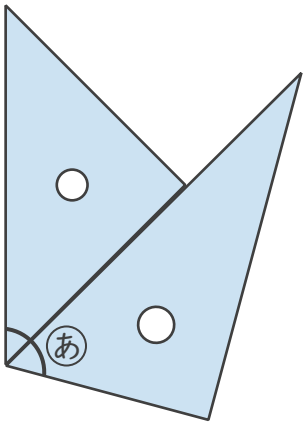

式：45° ＋ 60° ＝

答え（　　）

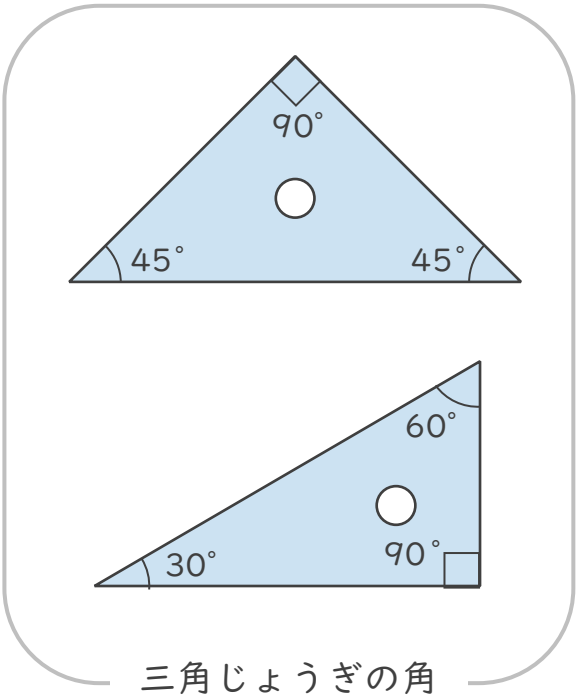

三角じょうぎの角

②

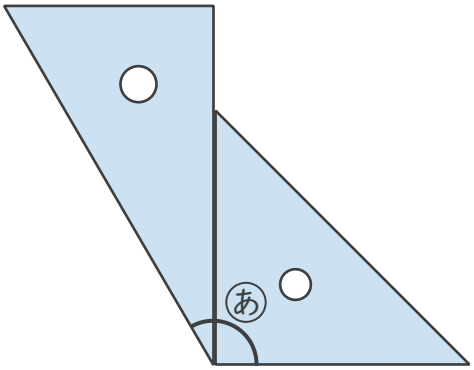

式：

答え（　　）

③

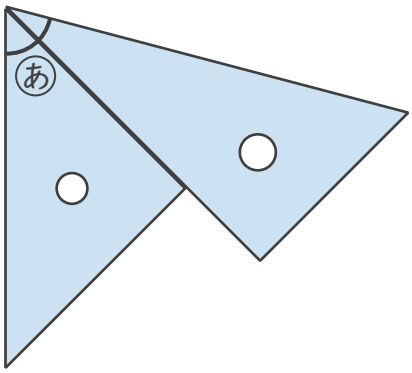

式：

答え（　　）

すらすらぷりんと

角の大きさ 14

◎ 三角じょうぎを組み合わせて作る角度

3

日にち：　　月　　日

名まえ

・三角じょうぎでできる ㋐ の角度をもとめましょう。

（うすい字はなぞりましょう。）

①

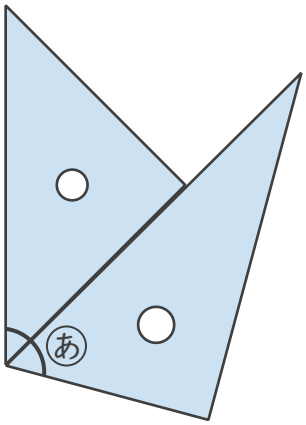

式：45° ＋ 60° ＝ 105°

答え（　105°　）

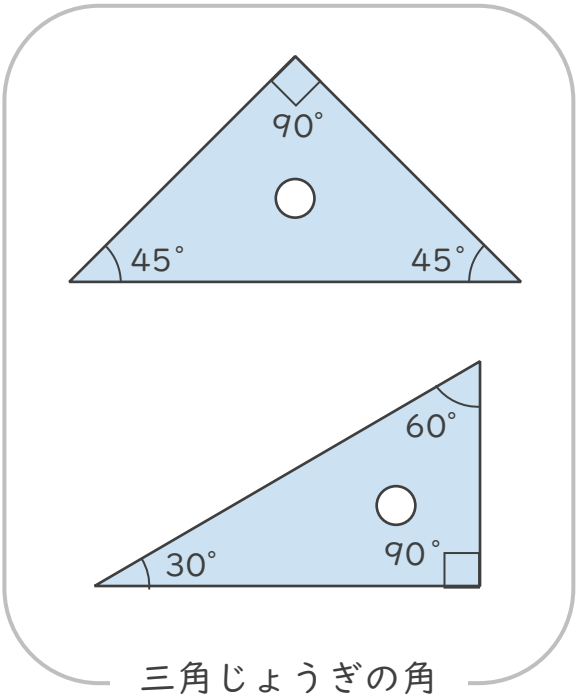

三角じょうぎの角

②

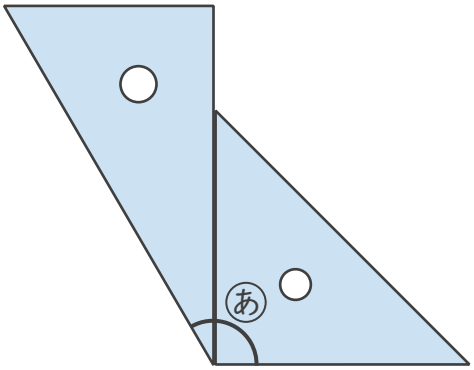

式：30° ＋ 90° ＝ 120°

答え（　120°　）

③

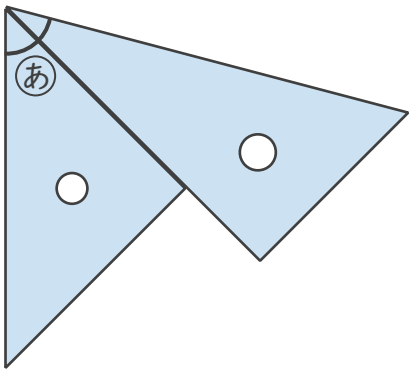

式：45° ＋ 30° ＝ 75°

答え（　75°　）

すらすらぷりんと