角の大きさ 15

◎ 三角じょうぎを重ねて作る角度

3

日にち：　　月　　日

名まえ

・三角じょうぎでできる ㋐の角度をもとめましょう。

（うすい字はなぞりましょう。）

①

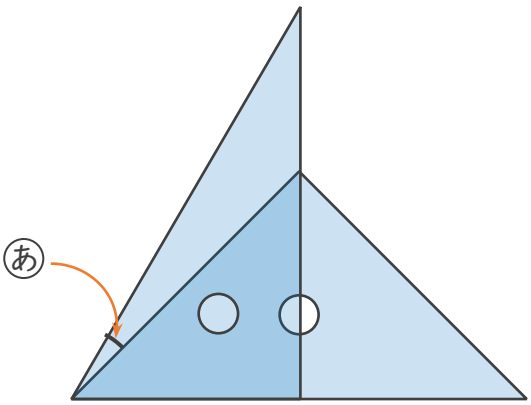

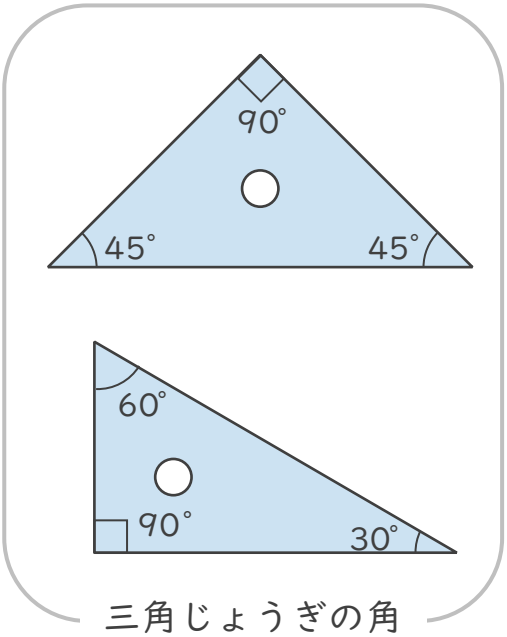

三角じょうぎの角

２枚の三角じょうぎがかさなっているよ

式：

答え（　　）

②

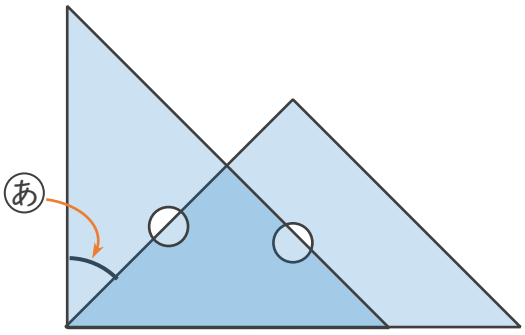

式：

答え（　　）

③

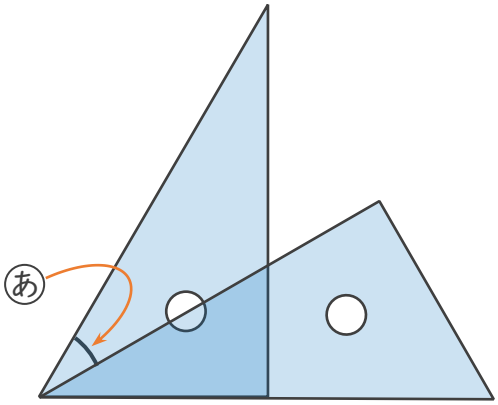

式：

答え（　　）

すらすらぷりんと

角の大きさ 15

◎ 三角じょうぎを重ねて作る角度

3

日にち：　　月　　日

名まえ

・三角じょうぎでできる ㋐の角度をもとめましょう。

（うすい字はなぞりましょう。）

①

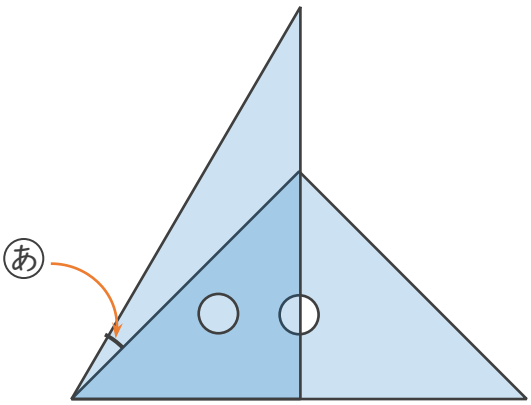

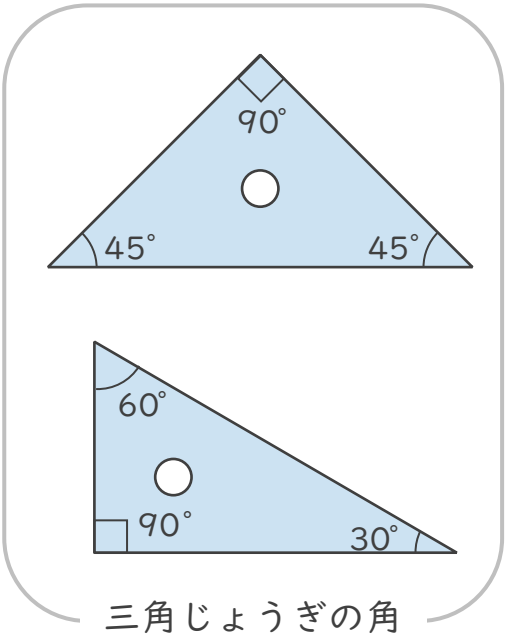

三角じょうぎの角

2枚の三角じょうぎがかさなっているよ

式：60° − 45° ＝ 15°

答え（　15°　）

②

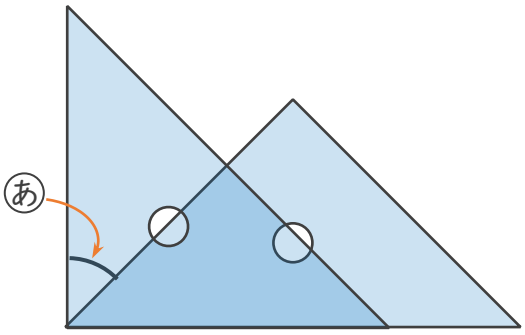

式：90° − 45° ＝ 45°

答え（　45°　）

③

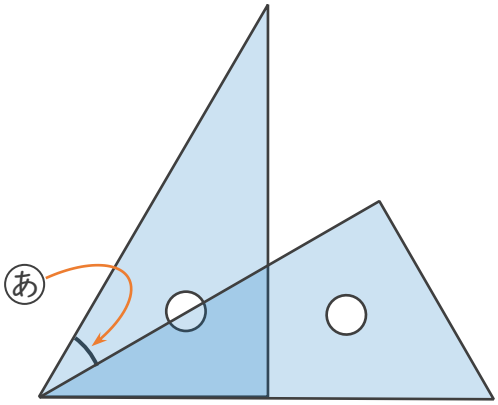

式：60° − 30° ＝ 30°

答え（　30°　）

すらすらぷりんと