角の大きさ 2

◎ 分度器で角度をはかる
（反時計回り）

3

日にち：　　月　　日

名まえ

1 下の □ にあてはまる言葉をかきましょう。

① 角の大きさのことを角度といい、単位は □（度）です。

② 直角を９０こに等分した１つ分の角の大きさは □ を表しています。

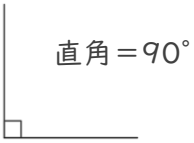

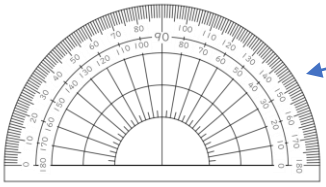

分度器の
小さい１めもりは
１°になっています

2 分度器を使って角度をはかりましょう。

①

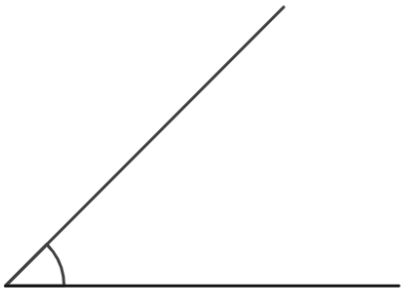

答え（　　）

＜分度器の使い方＞

０の方から、
線と重なるめもりを
読む

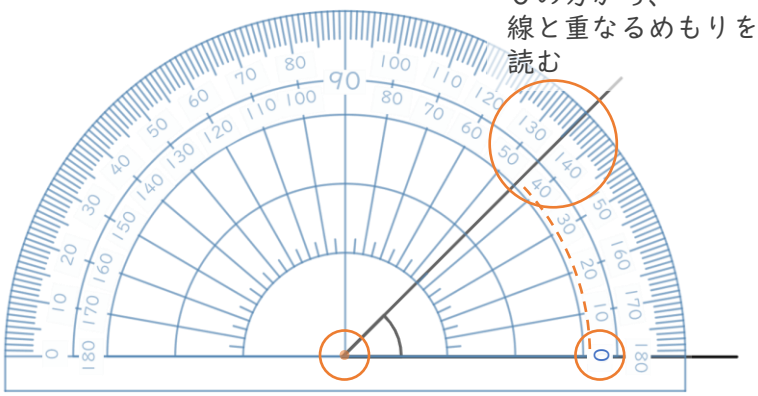

ちょう点を中心に合わせる　　０に合わせる

②

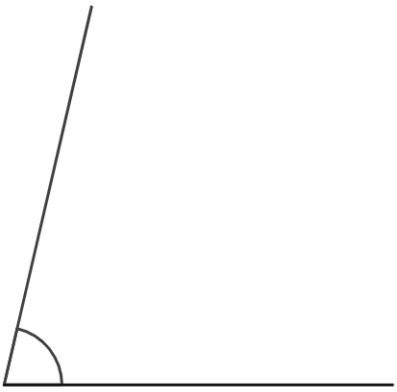

答え（　　）

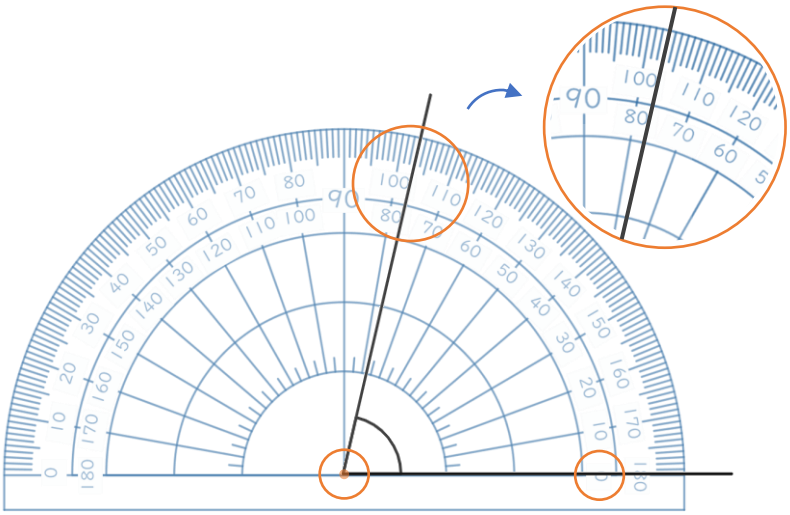

すらすらぷりんと

角の大きさ 2

◎ 分度器で角度をはかる（反時計回り）

3

日にち：　　月　　日

名まえ

1 下の □ にあてはまる言葉をかきましょう。

① 角の大きさのことを角度といい、単位は [°]（度）です。

② 直角を９０こに等分した１つ分の角の大きさは [１°] を表しています。

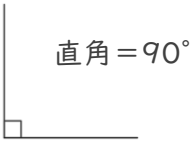

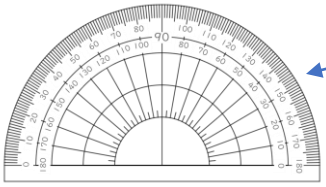

分度器の小さい１めもりは１°になっています

2 分度器を使って角度をはかりましょう。

①

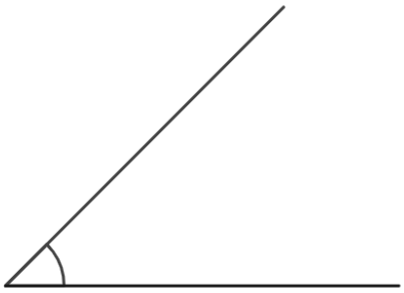

答え（　45°　）

＜分度器の使い方＞

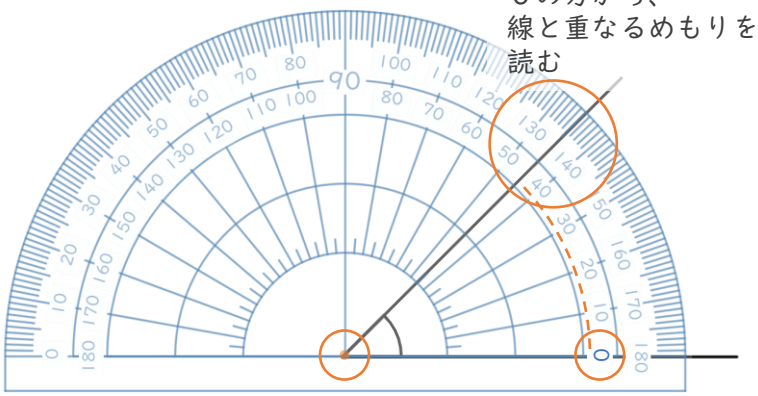

②

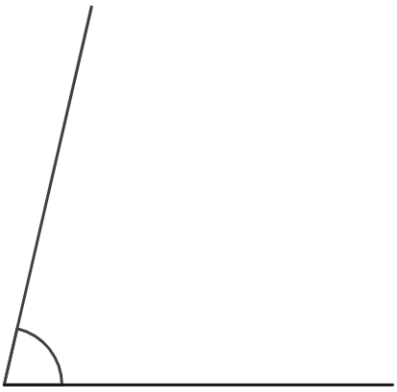

答え（　77°　）

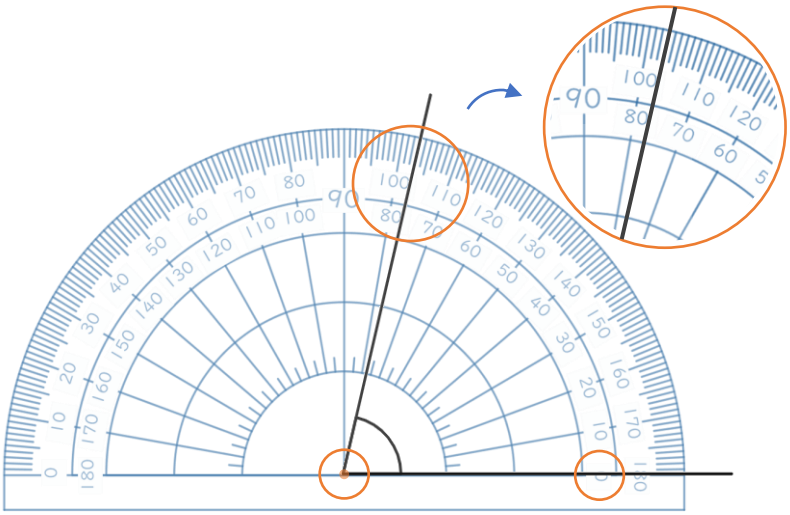

③ 確認 答え

すらすらぷりんと