角の大きさ 12

◎ 180°をこえる角の作図

3

日にち：　　月　　日

名まえ

250°の角をかきましょう。

＜かきかた＞

① 始まりの直線の続きをかく

② 250°－ 180°＝ ［　　°］

だから、

①の直線から70°のところに

線をひく

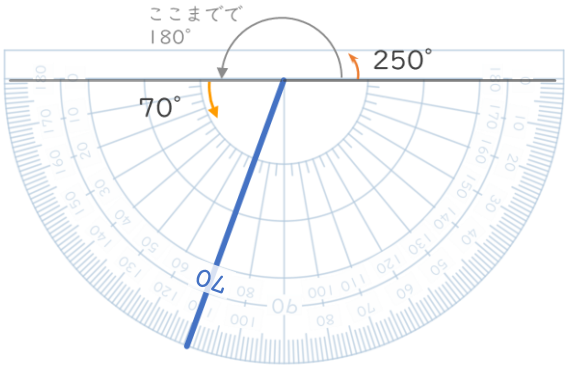

③ 250°の角にしるしをつける

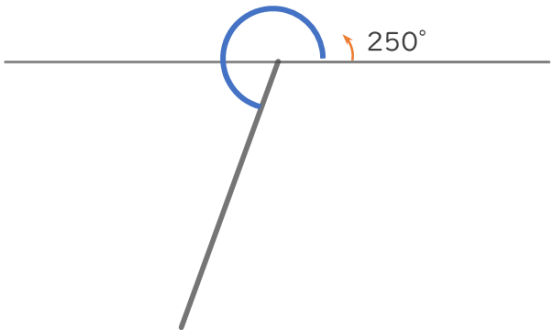

すらすらぷりんと

角の大きさ 12

◎ 180° をこえる角の作図

3

日にち：　　月　　日

名まえ

250° の角をかきましょう。

＜かきかた＞

① 始まりの直線の続きをかく

② 250° − 180° = 70°

だから、

①の直線から70° のところに線をひく

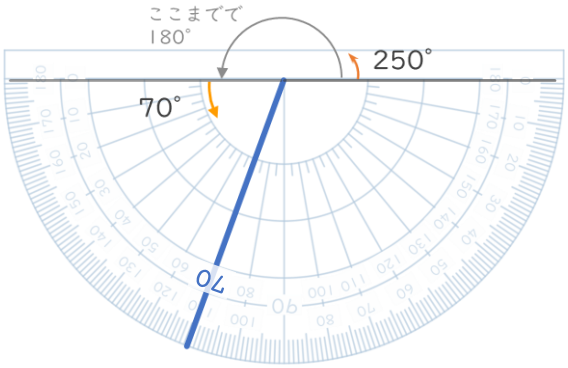

③ 250° の角にしるしをつける

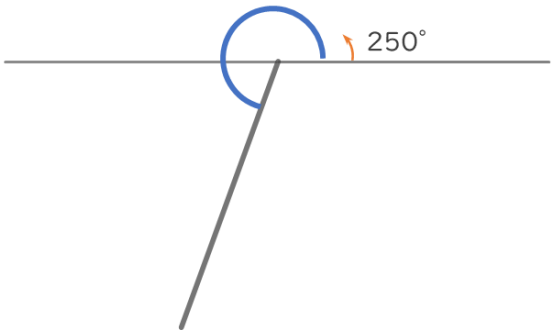

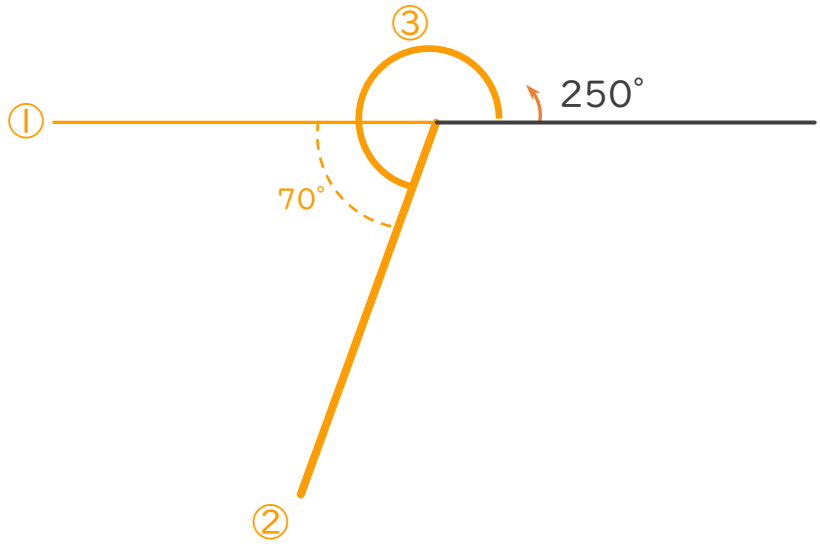

③ 確認 答え

すらすらぷりんと