角の大きさ 9

◎ 360° から
引いて求める角度

3

日にち：　　月　　日

名まえ

・ ㋐ の角度を、計算で求めましょう。（うすい字はなぞりましょう。）

①

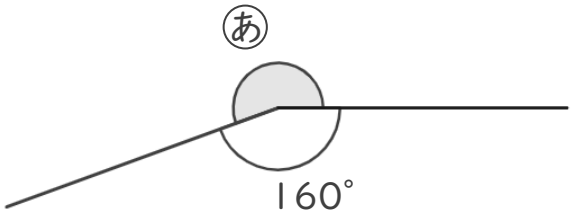

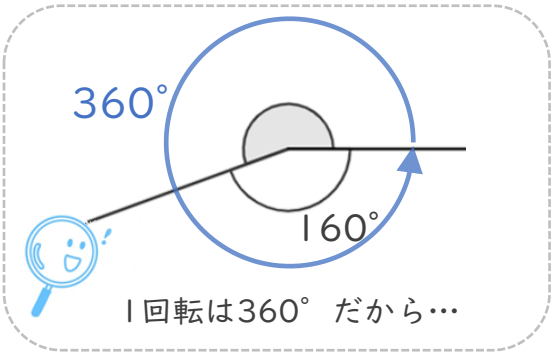

式： 360° − 160° ＝

答え（　　）

②

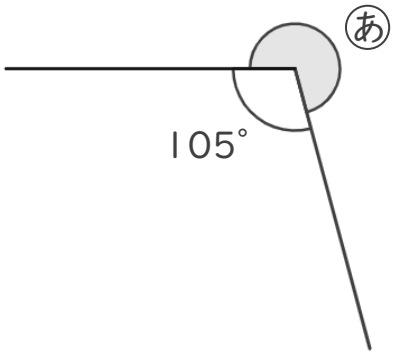

式：

答え（　　）

③

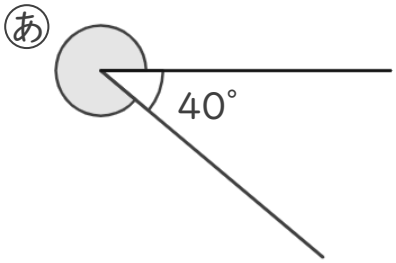

式：

答え（　　）

すらすらぷりんと

角の大きさ 9

◎ 360° から
引いて求める角度

3

日にち：　　月　　日

名まえ

・ ㋐ の角度を、計算で求めましょう。（うすい字はなぞりましょう。）

①

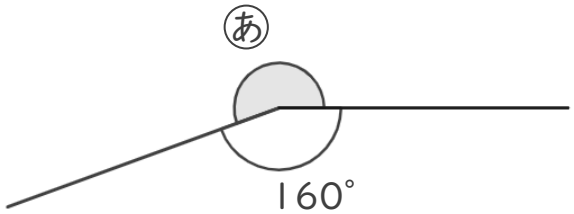

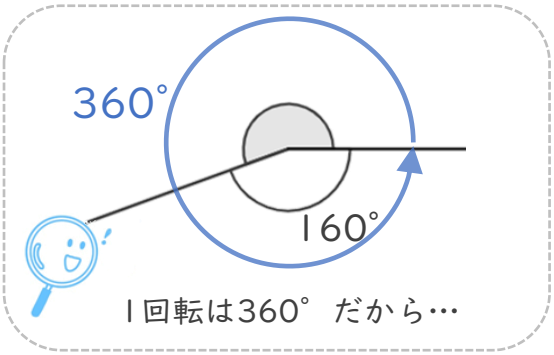

式： 360° − 160° ＝ 200°

答え（　200°　）

②

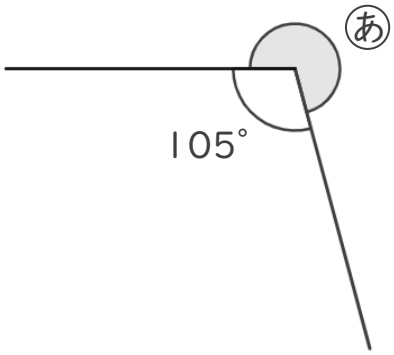

式： 360° − 105° ＝ 255°

答え（　255°　）

③

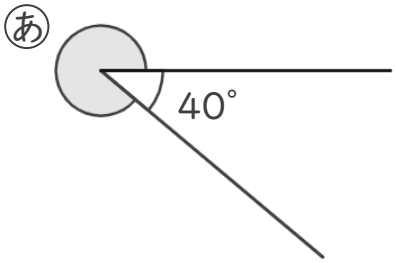

式： 360° − 40° ＝ 320°

答え（　320°　）

すらすらぷりんと