角の大きさ 15

◎ 三角じょうぎを重ねて作る角度

4

日にち：　　月　　日

名まえ

・三角じょうぎでできる ㋐の角度をもとめましょう。

（うすい字はなぞりましょう。）

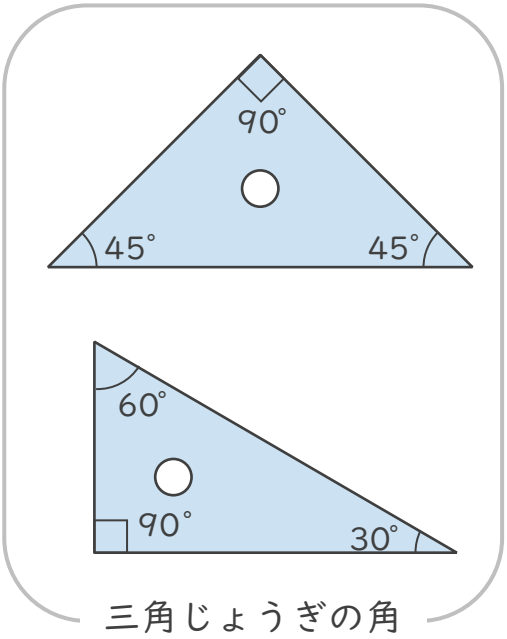

三角じょうぎの角

２枚の三角じょうぎがかさなっているよ

①

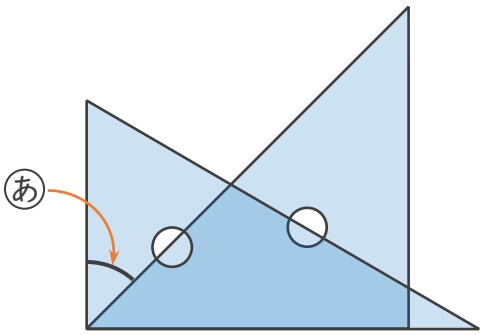

式：

答え（　　）

②

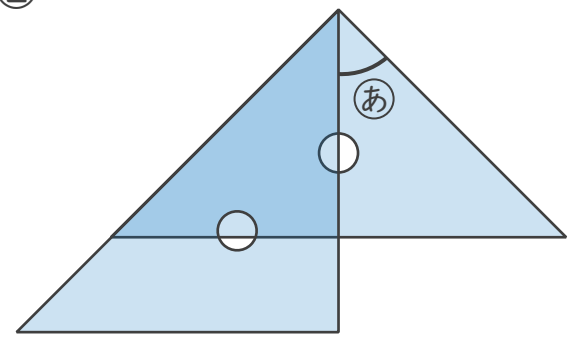

式：

答え（　　）

③

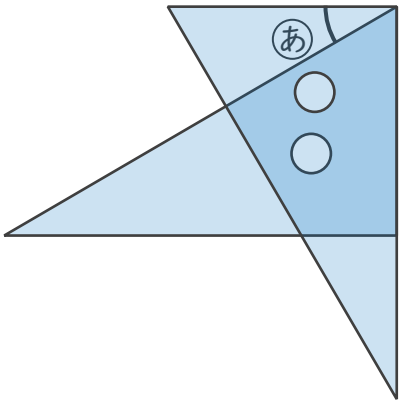

式：

答え（　　）

すらすらぷりんと

角の大きさ 15

◎ 三角じょうぎを重ねて作る角度

4

日にち：　　月　　日

名まえ

・三角じょうぎでできる ㋐の角度をもとめましょう。

（うすい字はなぞりましょう。）

①

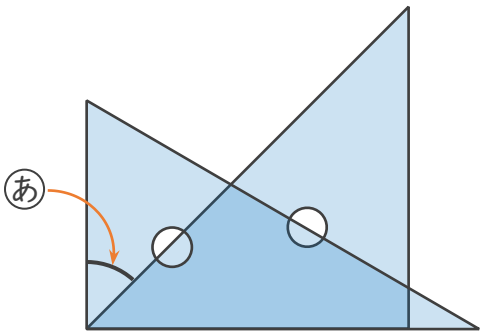

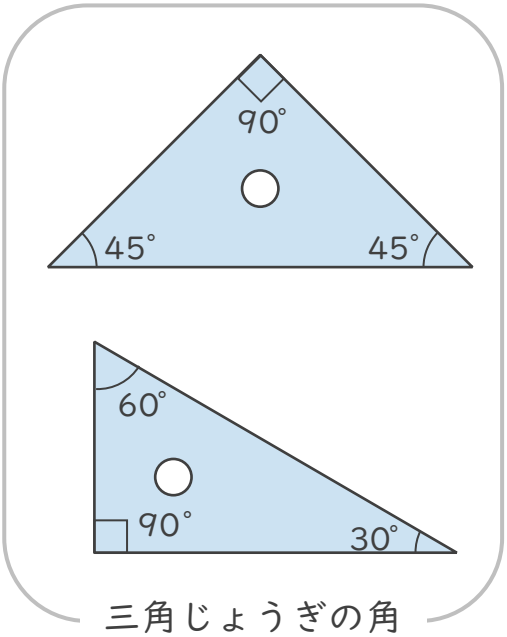

三角じょうぎの角

２枚の三角じょうぎがかさなっているよ

式：$90^\circ - 45^\circ = 45^\circ$

答え（　45°　）

②

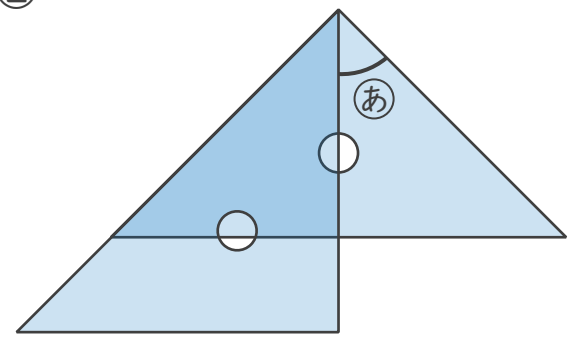

式：$90^\circ - 45^\circ = 45^\circ$

答え（　45°　）

③

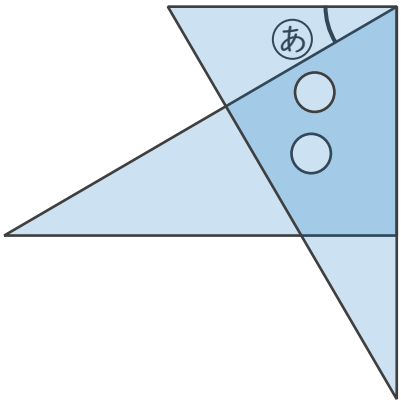

式：$90^\circ - 60^\circ = 30^\circ$

答え（　30°　）

すらすらぷりんと