角の大きさ 17

◎ 三角形の作図
（一辺とその両たんの角）

4

日にち：　　月　　日

名まえ

・じょうぎと分度器をつかって、下のような三角形をかきましょう。

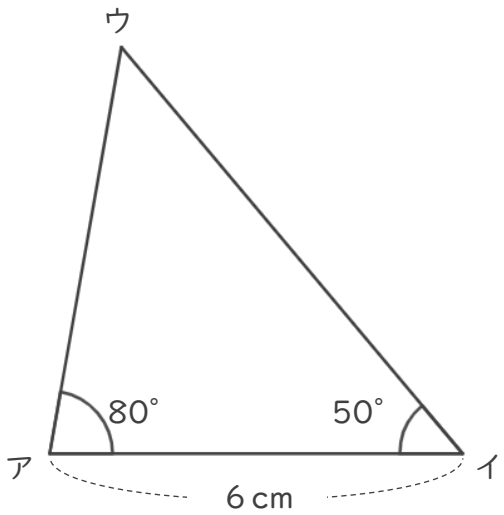

＜作図らん＞

＜かきかた＞

① 長さ６cmの直線を引く。
（辺アイ）

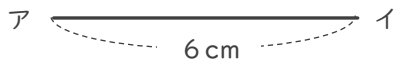

② 80°の角をかく。（角ア）

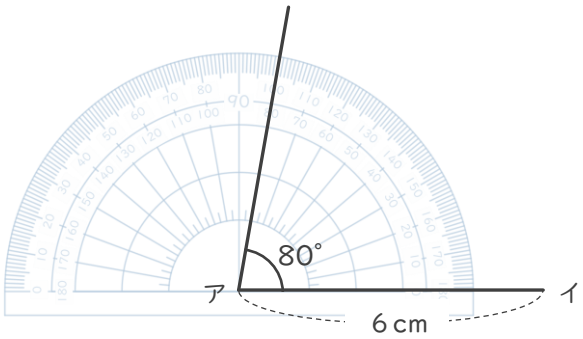

③ 50°の角をかく。（角イ）

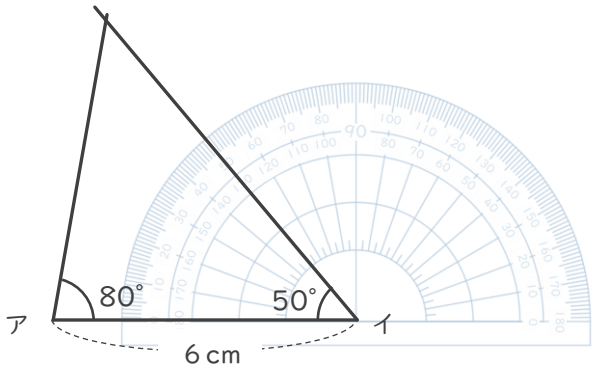

④ 点ウをかく。

すらすらぷりんと

角の大きさ 17

◎ 三角形の作図
（一辺とその両たんの角）

4

日にち：　　月　　日

名まえ

・じょうぎと分度器をつかって、下のような三角形をかきましょう。

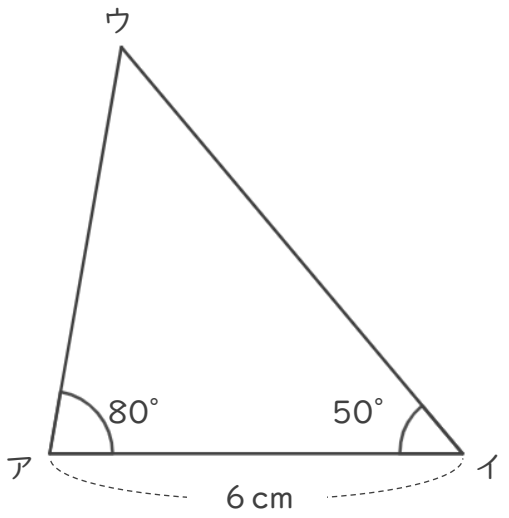

＜かきかた＞

① 長さ６cmの直線を引く。
（辺アイ）

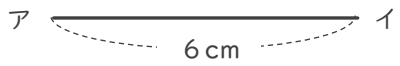

② 80°の角をかく。（角ア）

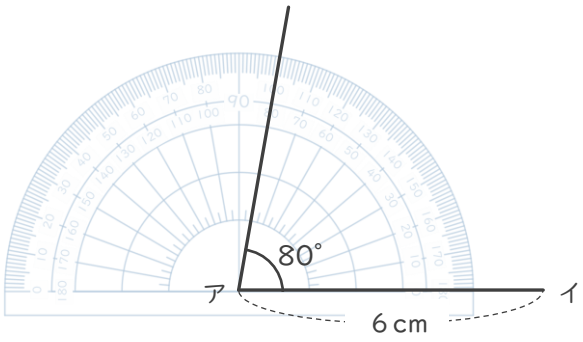

③ 50°の角をかく。（角イ）

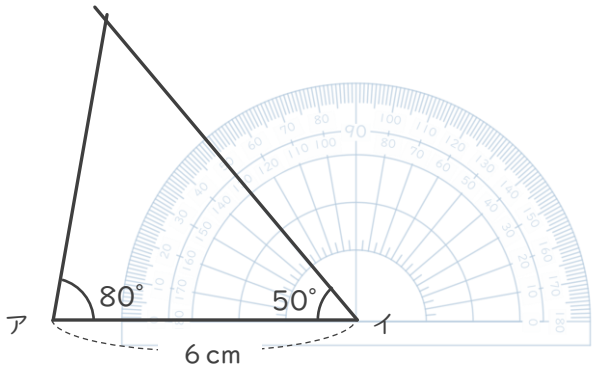

④ 点ウをかく。

＜作図らん＞

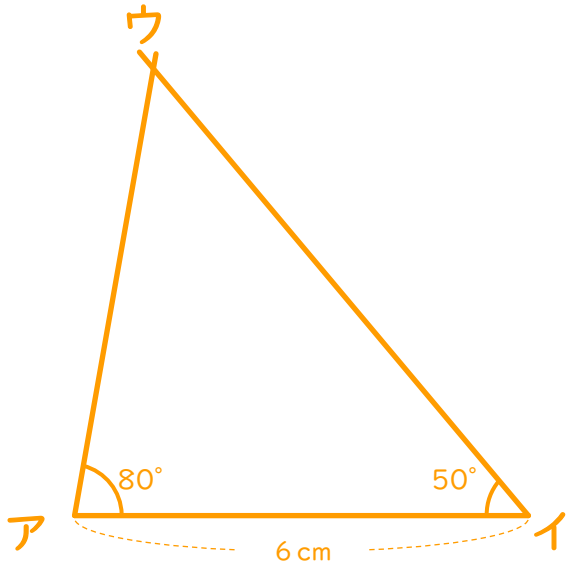

すらすらぷりんと