角の大きさ 8

◎ 180° に足して求める角度

4

日にち：　　月　　日

名まえ

・ ㋐ の角度を、計算で求めましょう。（うすい字はなぞりましょう。）

①

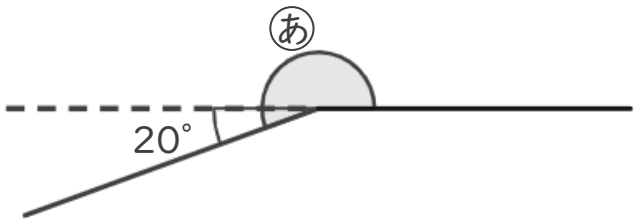

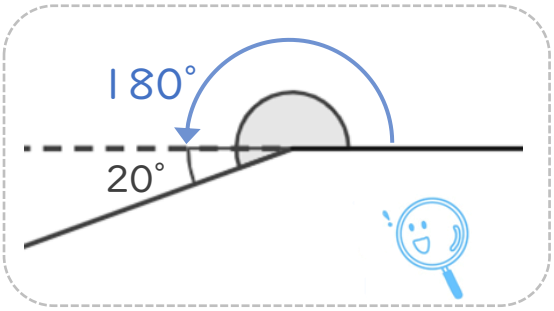

式：　180° ＋ 20° ＝

答え（　　）

②

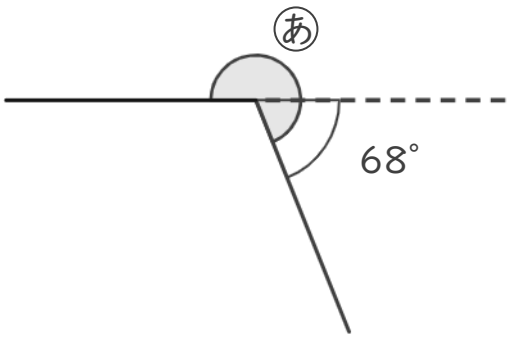

式：

答え（　　）

③

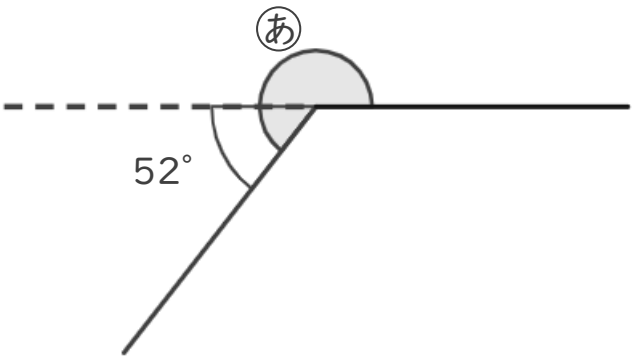

式：

答え（　　）

すらすらぷりんと

角の大きさ 8

◎ 180° に足して求める角度

4

日にち：　　月　　日

名まえ

・ ㋐ の角度を、計算で求めましょう。（うすい字はなぞりましょう。）

①

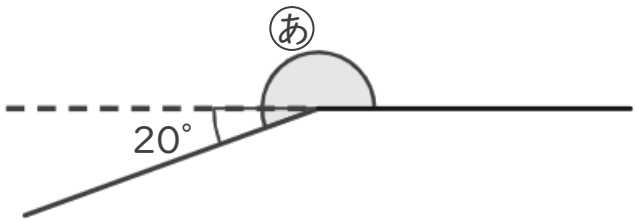

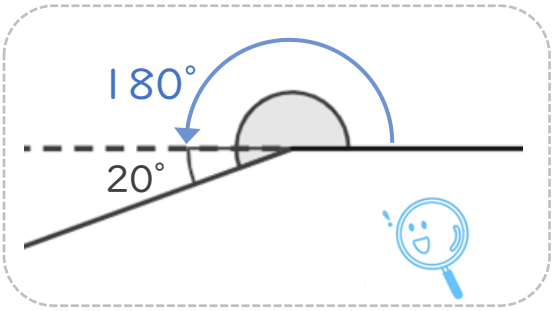

式：180° ＋ 20° ＝ 200°

答え（　200°　）

②

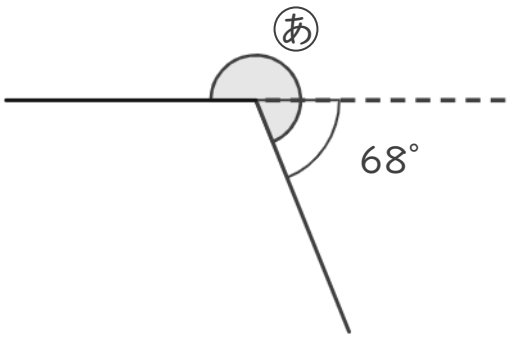

式：180° ＋ 68° ＝ 248°

答え（　248°　）

③

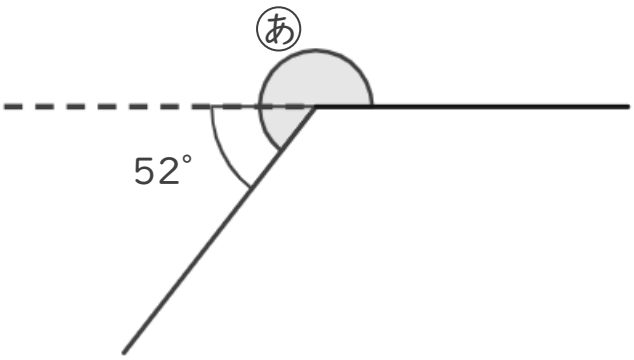

式：180° ＋ 52° ＝ 232°

答え（　232°　）

すらすらぷりんと