角の大きさ 12

◉ 180° をこえる角の作図

4

日にち：　　月　　日

名まえ

220° の角をかきましょう。

＜かきかた＞

① 始まりの直線の続きをかく

② 220° − 180° = ［　　°］

だから、

①の直線から40° のところに線をひく

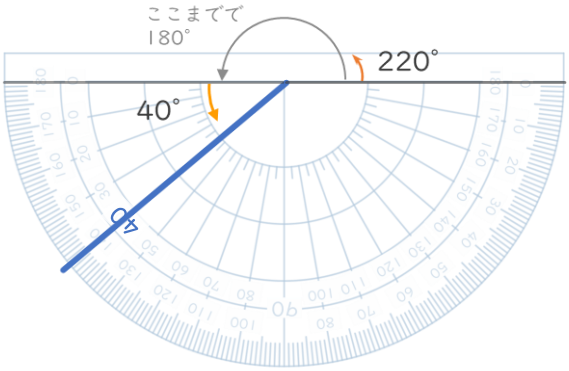

③ 220° の角にしるしをつける

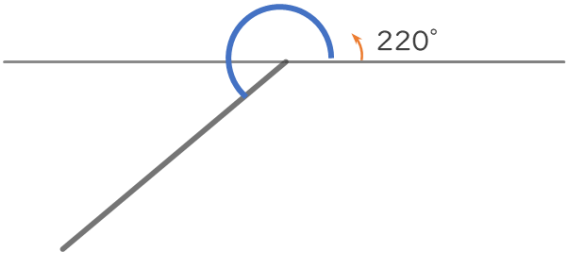

すらすらぷりんと

角の大きさ 12

◎ 180°をこえる角の作図

4

日にち：　　月　　日

名まえ

220°の角をかきましょう。

＜かきかた＞

① 始まりの直線の続きをかく

② 220°－180°＝ 40°

だから、

①の直線から40°のところに線をひく

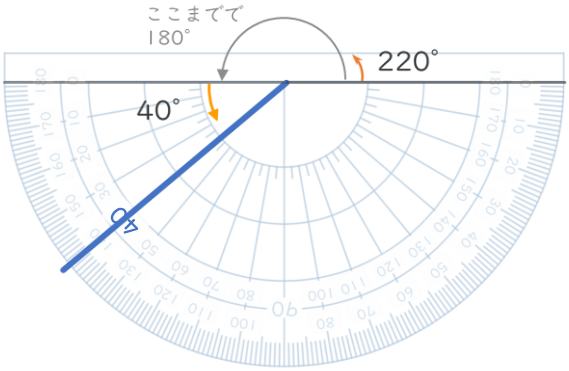

③ 220°の角にしるしをつける

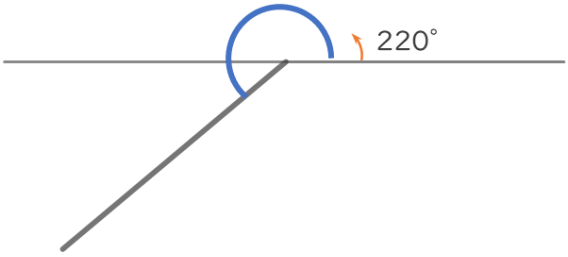

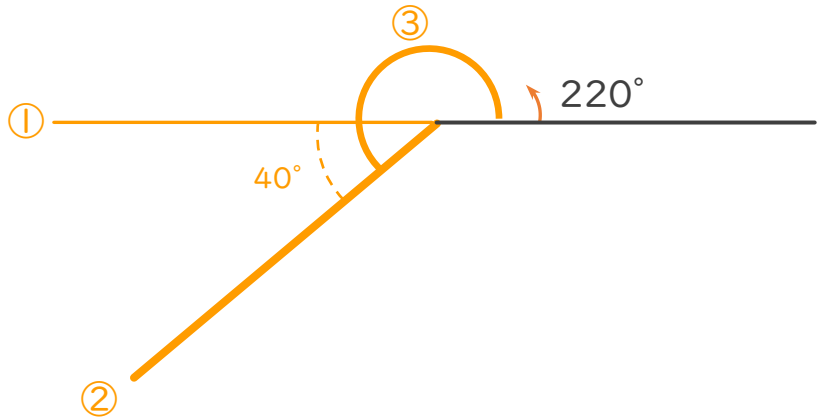

すらすらぷりんと