角の大きさ 17

◎ 三角形の作図
（一辺とその両たんの角）

5

日にち：　　月　　日

名まえ

・じょうぎと分度器をつかって、下のような三角形をかきましょう。

①

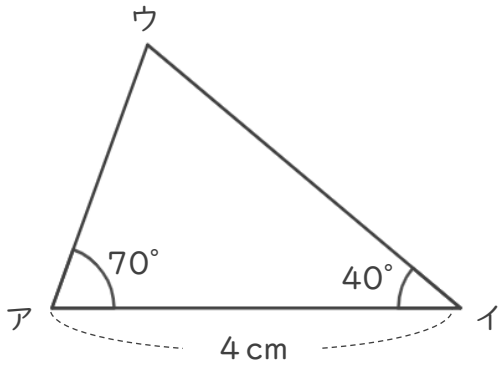

＜作図らん＞

②

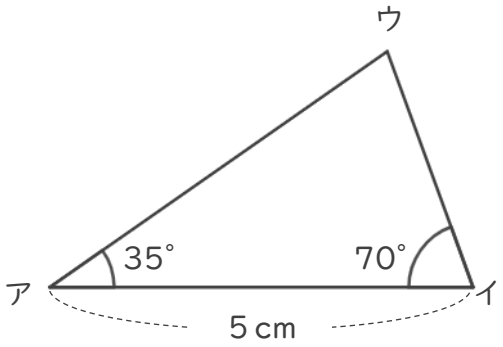

＜作図らん＞

すらすらぷりんと

角の大きさ 17

◎ 三角形の作図
（一辺とその両たんの角）

5

日にち：　　月　　日

名まえ

・じょうぎと分度器をつかって、下のような三角形をかきましょう。

①

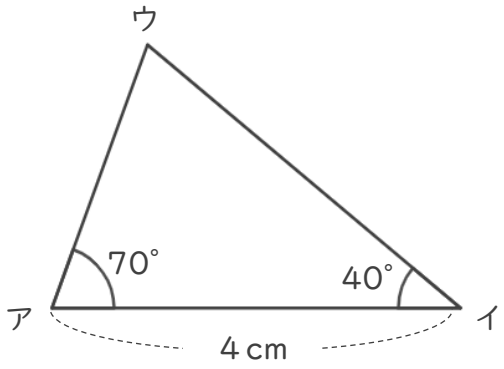

＜作図らん＞

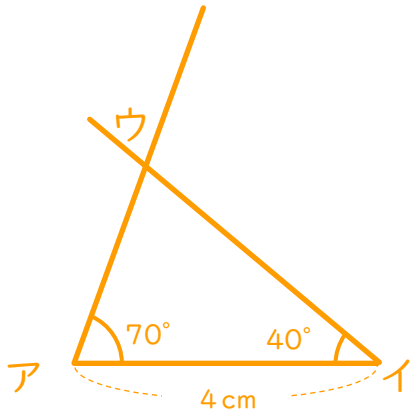

②

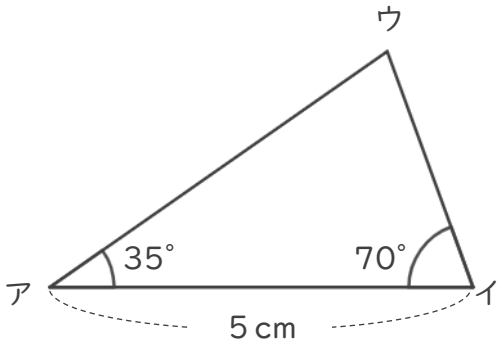

＜作図らん＞

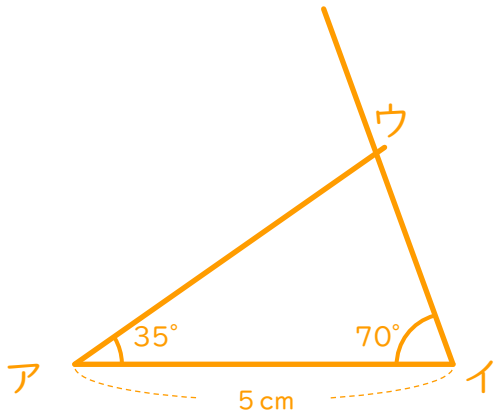

すらすらぷりんと