角の大きさ 8

◎ 180° に
足して求める角度

5

日にち：　　月　　日

名まえ

・ ㋐ の角度を、計算で求めましょう。

①

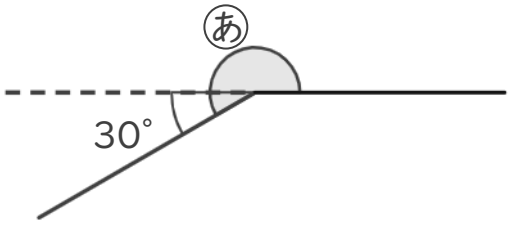

式：

答え（　　）

②

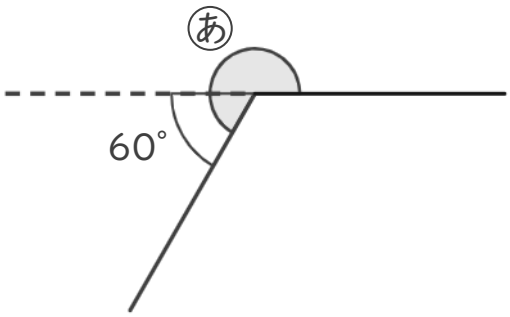

式：

答え（　　）

③

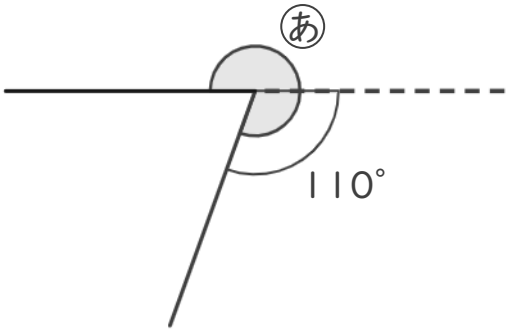

式：

答え（　　）

すらすらぷりんと

角の大きさ 8

◎ 180° に足して求める角度

5

日にち：　　月　　日

名まえ

・ ㋐ の角度を、計算で求めましょう。

①

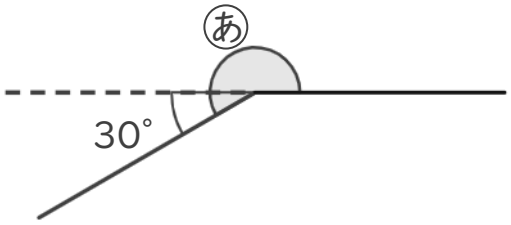

式： 180° ＋ 40° ＝ 220°

答え（ 220° ）

②

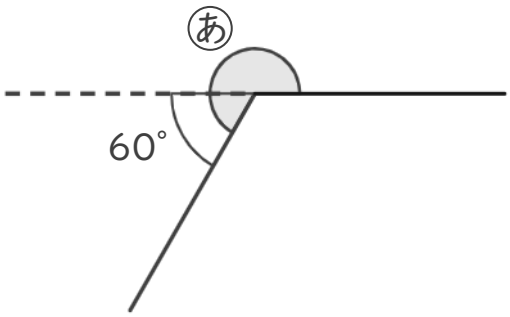

式： 180° ＋ 60° ＝ 240°

答え（ 240° ）

③

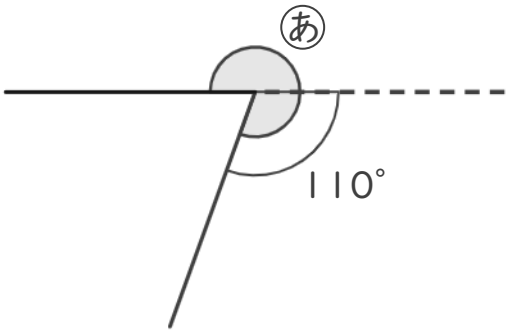

式： 180° ＋ 110° ＝ 290°

答え（ 290° ）

すらすらぷりんと