角の大きさ 9

◎ 360° から
引いて求める角度

5

日にち：　　月　　日

名まえ

・ ㋐ の角度を、計算で求めましょう。

①

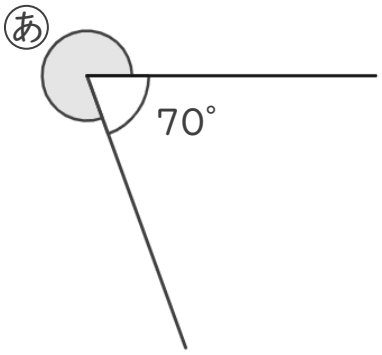

式：

答え（　　）

②

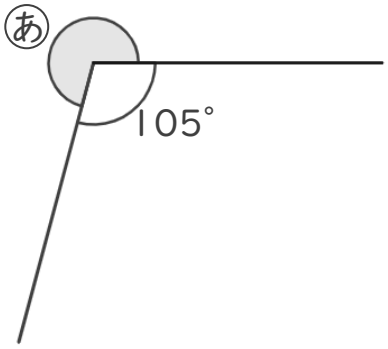

式：

答え（　　）

③

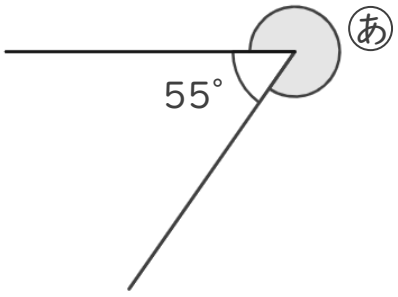

式：

答え（　　）

すらすらぷりんと

角の大きさ 9

◎ 360° から
引いて求める角度

5

日にち：　　月　　日

名まえ

・ ㋐ の角度を、計算で求めましょう。

①

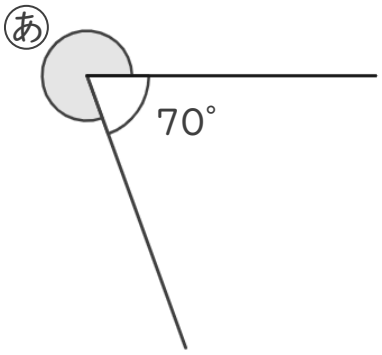

式： 360° − 70° ＝ 290°

答え（　290°　）

②

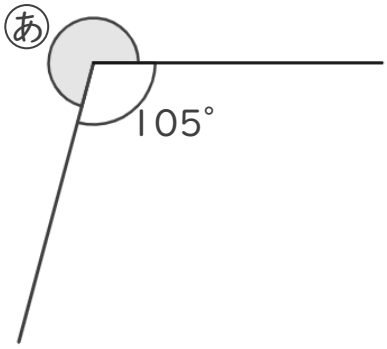

式： 360° − 105° ＝ 255°

答え（　255°　）

③

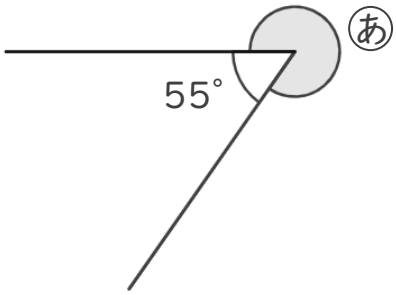

式： 360° − 55° ＝ 305°

答え（　305°　）

すらすらぷりんと