角の大きさ 8

◎ 180° に
足して求める角度

6

日にち：　　月　　日

名まえ

・ ㋐ の角度を、計算で求めましょう。

①

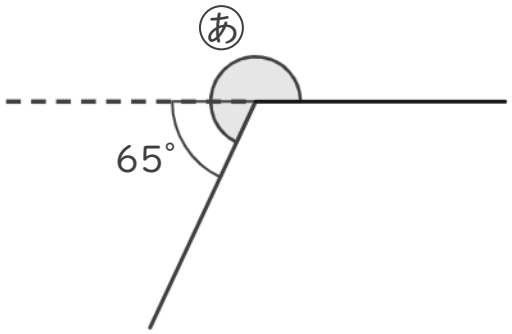

式：

答え（　　）

②

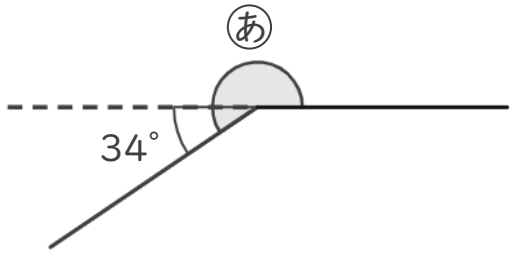

式：

答え（　　）

③

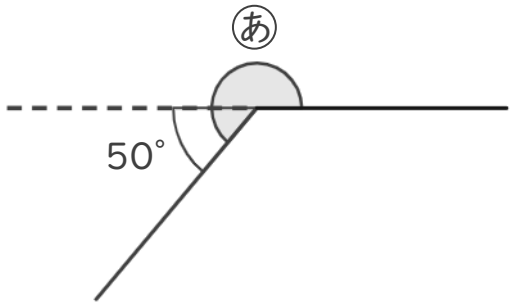

式：

答え（　　）

すらすらぷりんと

角の大きさ 8

◎ 180° に
足して求める角度

6

日にち：　　月　　日

名まえ

・ ㋐ の角度を、計算で求めましょう。

①

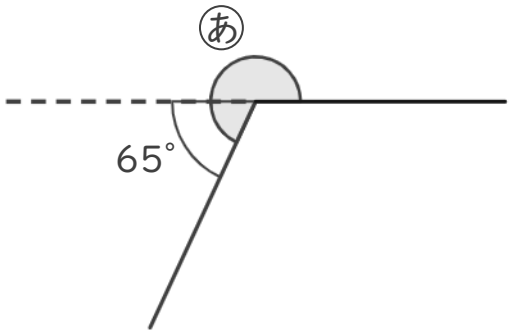

式： 180° ＋ 65° ＝ 245°

答え（ 245° ）

②

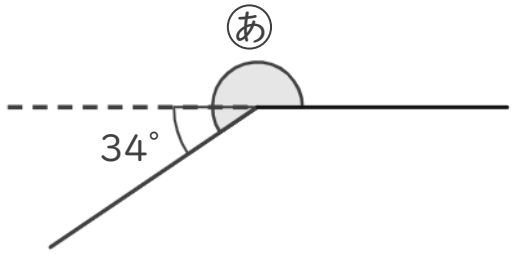

式： 180° ＋ 34° ＝ 214°

答え（ 214° ）

③

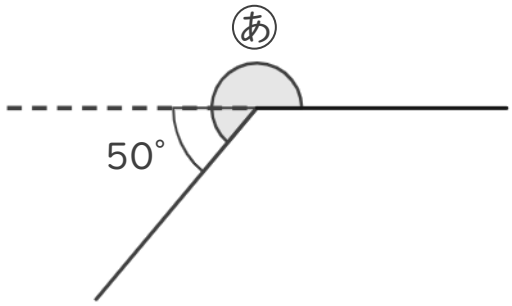

式： 180° ＋ 50° ＝ 230°

答え（ 230° ）

すらすらぷりんと