角の大きさ 12

◎ 180° をこえる角の作図

6

日にち：　　月　　日

名まえ

・次の角をかきましょう。

① 230°

230° − 180° ＝

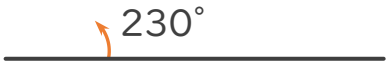

② 240°

240° − 180° ＝

③ 270°

270° − 180° ＝

すらすらぷりんと

角の大きさ 12

◎ 180° をこえる角の作図

6

日にち：　　月　　日

名まえ

・次の角をかきましょう。

① 230°

230° − 180° ＝ 50 °

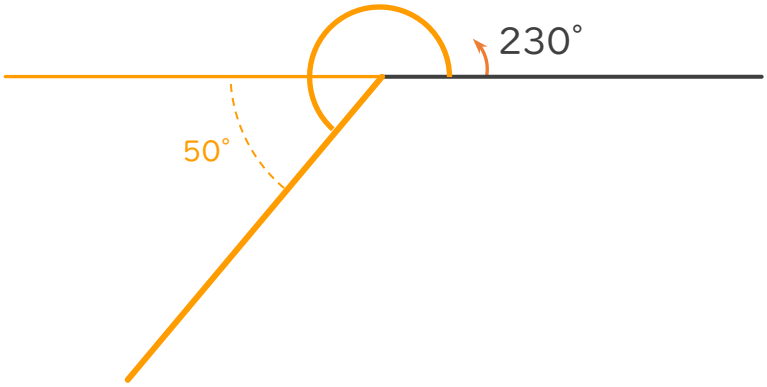

② 240°

240° − 180° ＝ 60 °

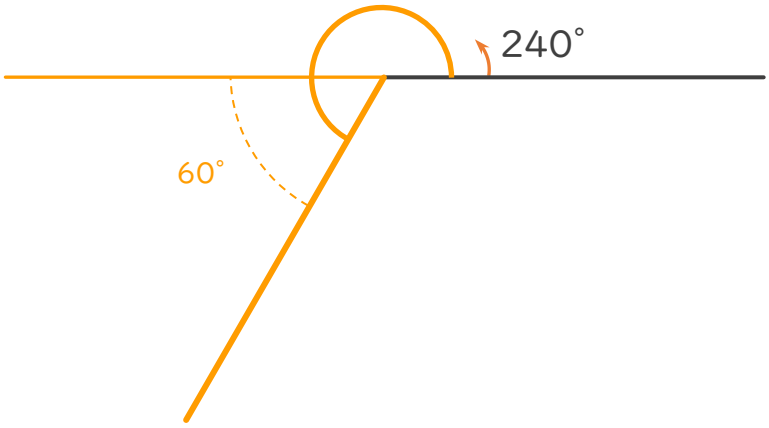

③ 270°

270° − 180° ＝ 90 °

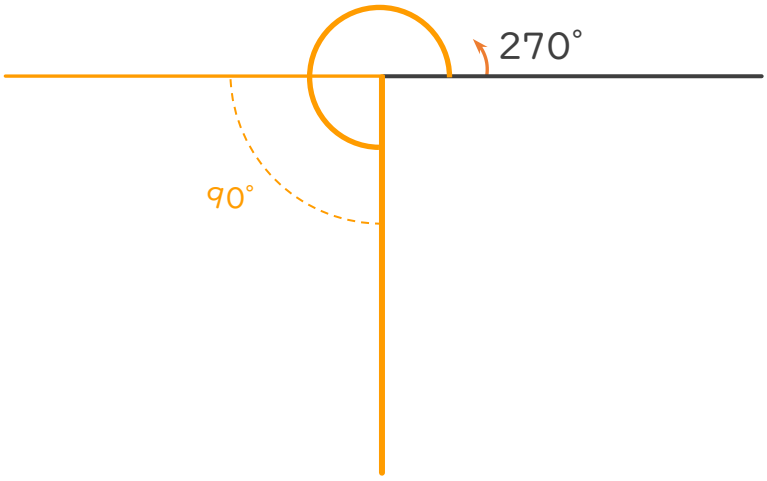

すらすらぷりんと