直方体や立方体８

◎ 辺と辺の関係
（垂直と平行）

7

日にち：　　月　　日

名まえ

1 辺と辺の関係について調べましょう。

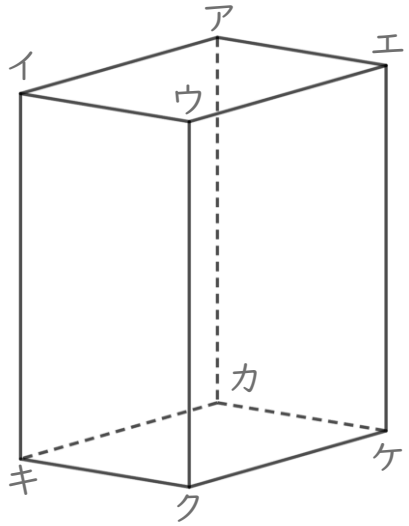

☆ 辺イウと垂直な辺を全部書きましょう。

答え

2 辺と辺の関係について調べましょう。

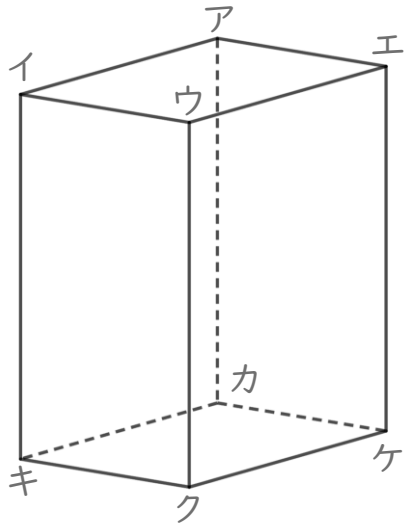

① 辺ウエと平行な辺を全部書きましょう。

答え

② 辺イキと平行な辺を全部書きましょう。

答え

すらすらぷりんと

直方体や立方体８

◎ 辺と辺の関係
（垂直と平行）

7

日にち：　　月　　日

名まえ

1 辺と辺の関係について調べましょう。

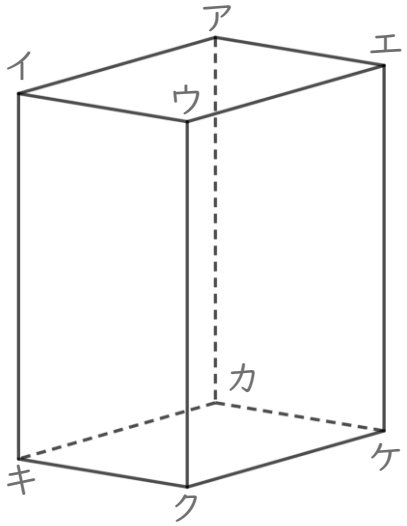

☆ 辺イウと垂直な辺を全部書きましょう。

答え　辺イア　，　辺イキ　，　辺ウエ　，　辺ウク

2 辺と辺の関係について調べましょう。

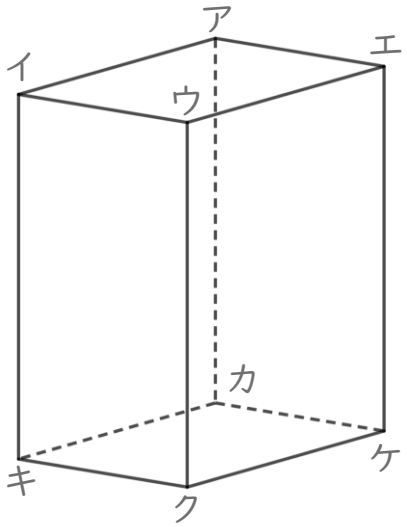

① 辺ウエと平行な辺を全部書きましょう。

答え　辺イア　，　辺キカ　，　辺クケ

② 辺イキと平行な辺を全部書きましょう。

答え　辺ウク　，　辺エケ　，　辺アカ

すらすらぷりんと