直方体や立方体 10

◎ 面と面の関係
（垂直と平行）

8

日にち：　　月　　日

名まえ

・ 面と面の関係について調べましょう。

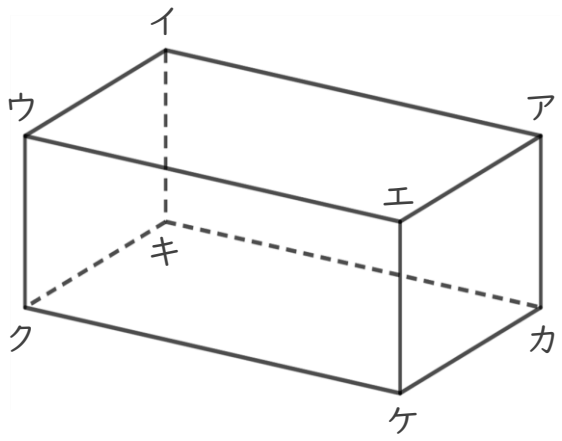

① 面ウクキイと垂直な面を全部書きましょう。

答え

② 面ウクケエと垂直な面を全部書きましょう。

答え

③ 面アイウエと平行な面を書きましょう。

答え

④ 面アイキカと平行な面を書きましょう。

答え

すらすらぷりんと

直方体や立方体 10

◎ 面と面の関係
（垂直と平行）

8

日にち：　　月　　日

名まえ

・ 面と面の関係について調べましょう。

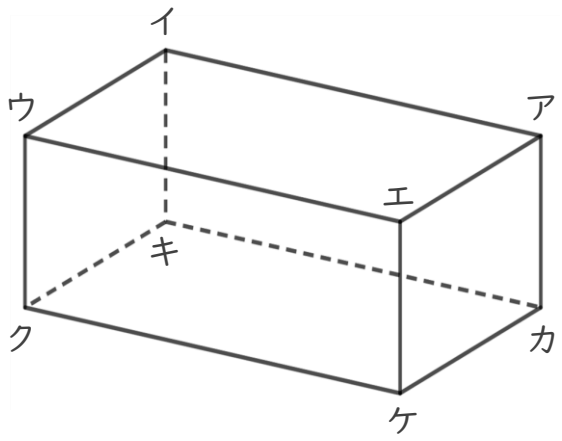

① 面ウクキイと垂直な面を全部書きましょう。

答え　面イウエア，面イキカア，面キクケカ，面ウクケエ

② 面ウクケエと垂直な面を全部書きましょう。

答え　面イウクキ，面キクケカ，面エケカア，面イウエア

③ 面アイウエと平行な面を書きましょう。

答え　面カキクケ

④ 面アイキカと平行な面を書きましょう。

答え　面エウクケ

すらすらぷりんと