角の大きさ 12

◎ 180° をこえる角の作図

8

日にち：　　月　　日

名まえ

・次の角をかきましょう。

① 240°

240° − 180° ＝

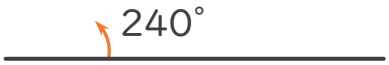

② 190°

190° − 180° ＝

③ 280°

280° − 180° ＝

すらすらぷりんと

角の大きさ 12

◎ 180° をこえる角の作図

8

日にち：　　月　　日

名まえ

・次の角をかきましょう。

① 240°

240° − 180° ＝ 60 °

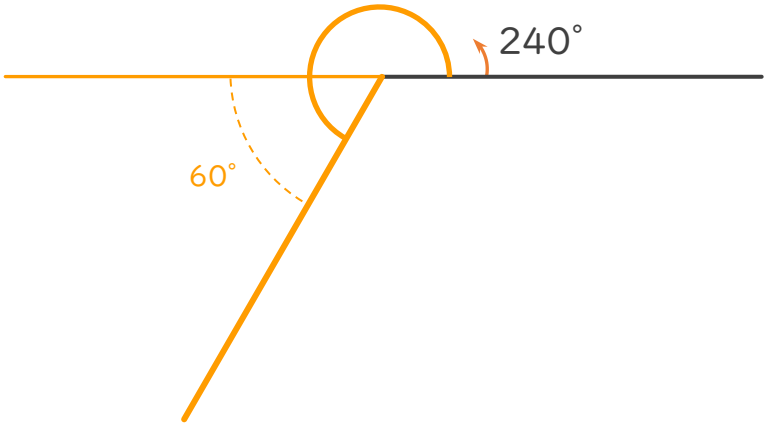

② 190°

190° − 180° ＝ 10 °

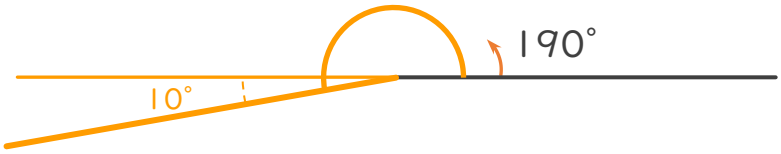

③ 280°

280° − 180° ＝ 100°

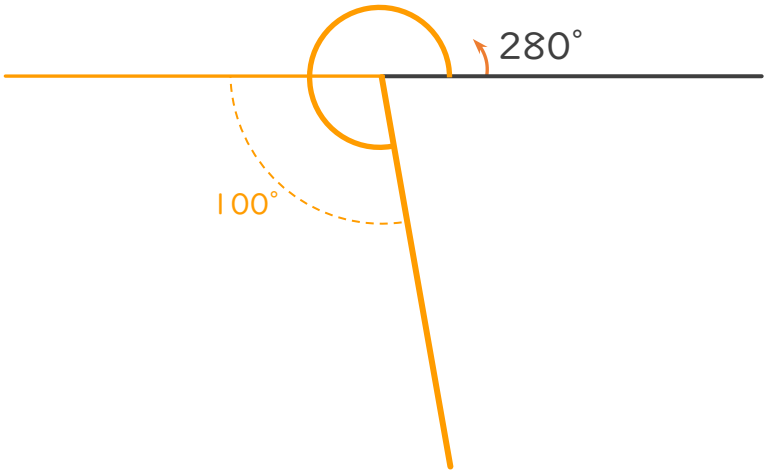

すらすらぷりんと