角の大きさ 9

◎ 360° から
引いて求める角度

8

日にち：　　月　　日

名まえ

・ ㋐ の角度を、計算で求めましょう。

①

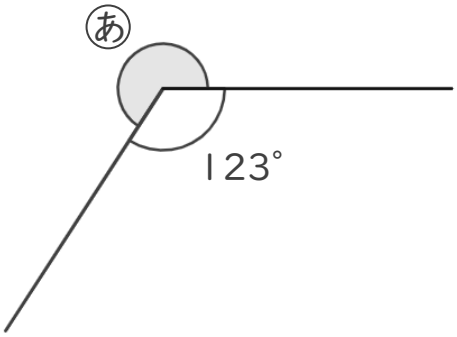

式：

答え（　　）

②

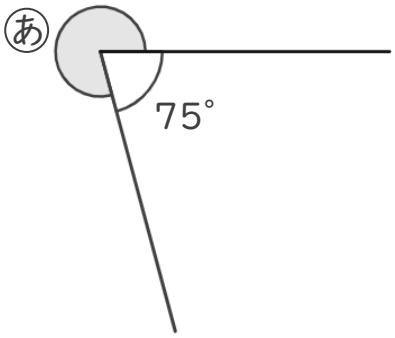

式：

答え（　　）

③

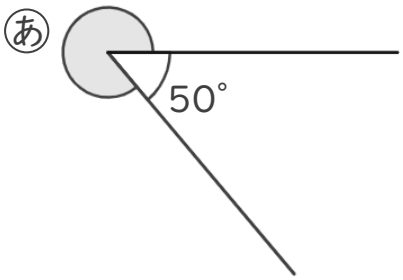

式：

答え（　　）

すらすらぷりんと

角の大きさ 9

◎ 360° から
引いて求める角度

8

日にち：　　月　　日

名まえ

・ ㋐ の角度を、計算で求めましょう。

①

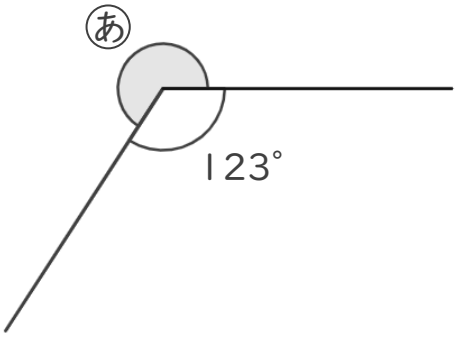

式： 360° − 123° ＝ 237°

答え（　237°　）

②

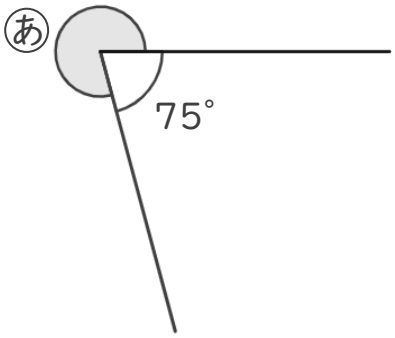

式： 360° − 75° ＝ 285°

答え（　285°　）

③

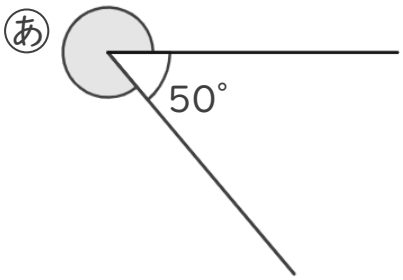

式： 360° − 50° ＝ 310°

答え（　310°　）

すらすらぷりんと