角の大きさ 9

◎ 360° から
引いて求める角度

9

日にち：　　月　　日

名まえ

・ ㋐ の角度を、計算で求めましょう。

①

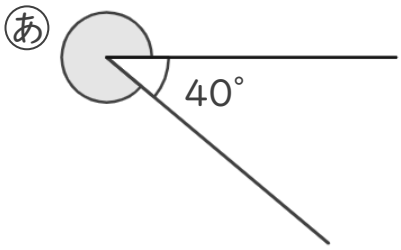

式：

答え（　　）

②

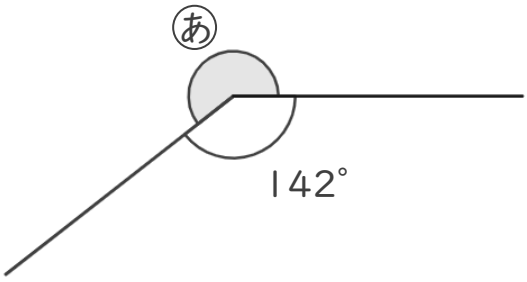

式：

答え（　　）

③

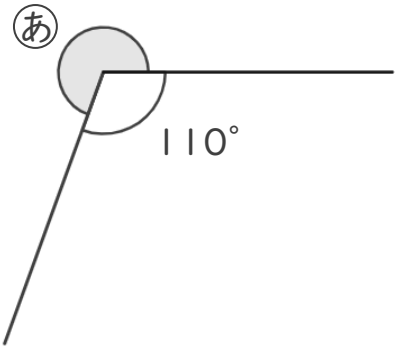

式：

答え（　　）

すらすらぷりんと

角の大きさ 9

◎ 360° から
引いて求める角度

9

日にち：　　月　　日

名まえ

・ ㋐ の角度を、計算で求めましょう。

①

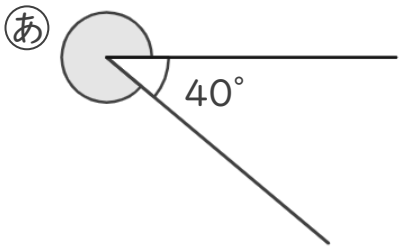

式： 360° − 40° ＝ 320°

答え（　320°　）

②

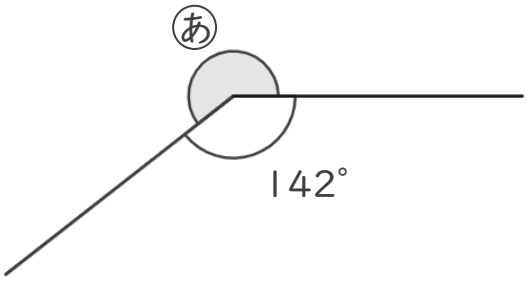

式： 360° − 142° ＝ 218°

答え（　218°　）

③

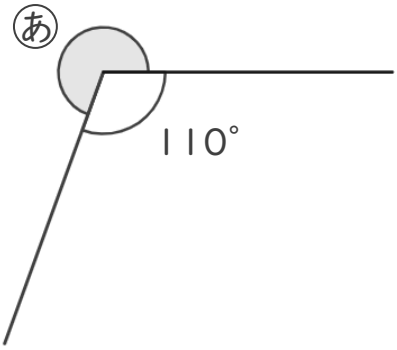

式： 360° − 110° ＝ 250°

答え（　250°　）

すらすらぷりんと