正多角形と円周の長さ6 1

◎ 直径から円周を求める

日にち：　　月　　日

名まえ

・次の円の、円周の長さを求めましょう。(うすい字はなぞりましょう。)

①

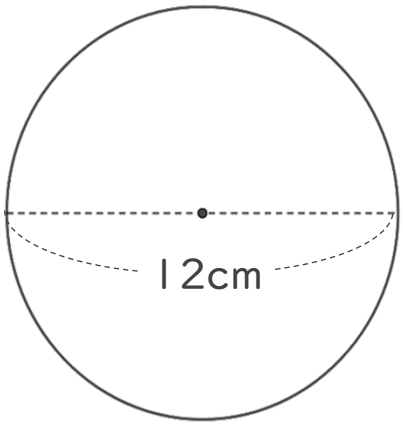

式：12×3.14

＝37.68

答え：37.68cm

③

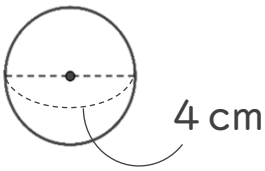

式：

答え：

② 直径8cmの円

式：8×3.14

＝

答え：

④ 直径11cmの円

式：

答え：

① 例題

すらすらぷりんと

正多角形と円周の長さ6 2

◎ 直径から円周を求める

日にち：　　月　　日

名まえ

・次の円の、円周の長さを求めましょう。(うすい字はなぞりましょう。)

①

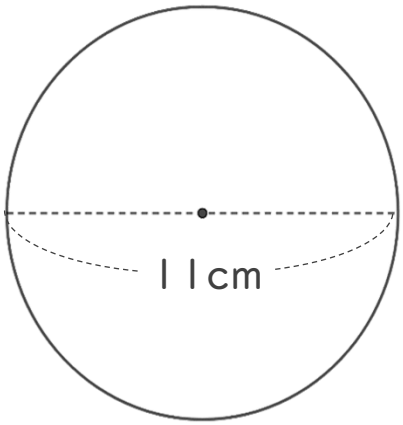

式：11×3.14

＝

答え：

③

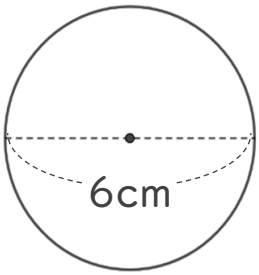

式：

答え：

② 直径5cmの円

式：

答え：

④ 直径7cmの円

式：

答え：

すらすらぷりんと

正多角形と円周の長さ6 3

◎ 直径から円周を求める

日にち：　　月　　日

名まえ

・次の円の、円周の長さを求めましょう。(うすい字はなぞりましょう。)

① 直径9cmの円

式：9 ×3.14

＝

答え：

②

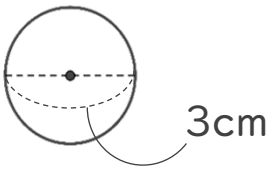

式：

答え：

③ 直径8cmの円

式：

答え：

④

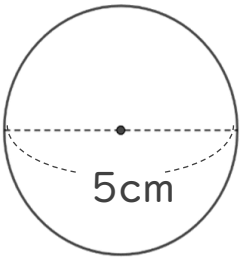

式：

答え：

すらすらぷりんと

正多角形と円周の長さ6 4

◎ 直径から円周を求める

日にち：　　月　　日

名まえ

・次の円の、円周の長さを求めましょう。

① 直径13cmの円

式：

答え：

②

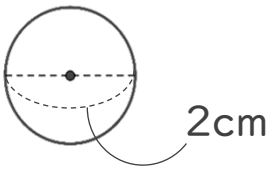

式：

答え：

③ 直径15cmの円

式：

答え：

④

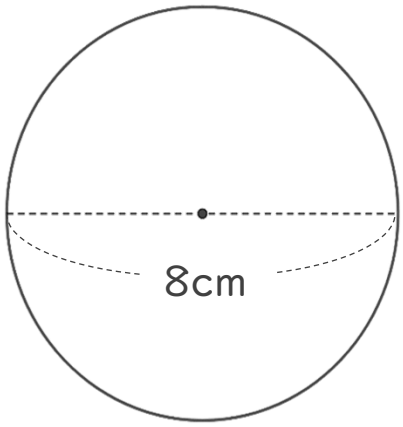

式：

答え：

すらすらぷりんと

正多角形と円周の長さ6 5

◎ 直径から円周を求める

日にち：　　月　　日

名まえ

・次の円の、円周の長さを求めましょう。(うすい字はなぞりましょう。)

①

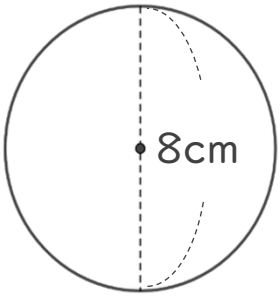

式：8×3.14

＝

答え：

③

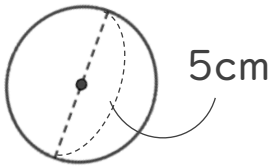

式：

答え：

② 直径3cmの円

式：

答え：

④ 直径15cmの円

式：

答え：

すらすらぷりんと

正多角形と円周の長さ 6

◎ 直径から円周を求める

日にち：　　月　　日

名まえ

・次の円の、円周の長さを求めましょう。

①

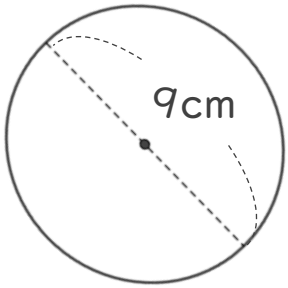

式：

答え：

③

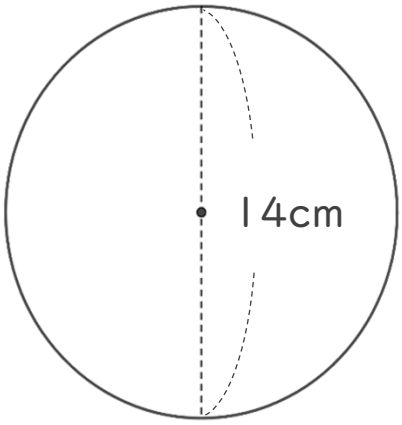

式：

答え：

② 直径4cmの円

式：

答え：

④ 直径20cmの円

式：

答え：

すらすらぷりんと

正多角形と円周の長さ6 7

◎ 直径から円周を求める

日にち：　　月　　日

名まえ

・次の円の、円周の長さを求めましょう。

① 直径4cmの円

式：

答え：

②

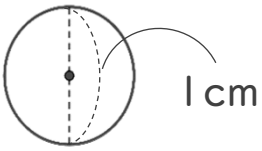

式：

答え：

③ 直径13cmの円

式：

答え：

④

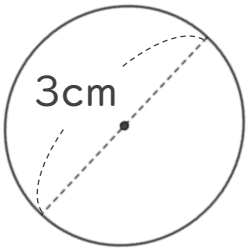

式：

答え：

すらすらぷりんと

正多角形と円周の長さ6 8

◎ 直径から円周を求める

日にち：　　月　　日

名まえ

・次の円の、円周の長さを求めましょう。

① 直径8cmの円

式：

答え：

②

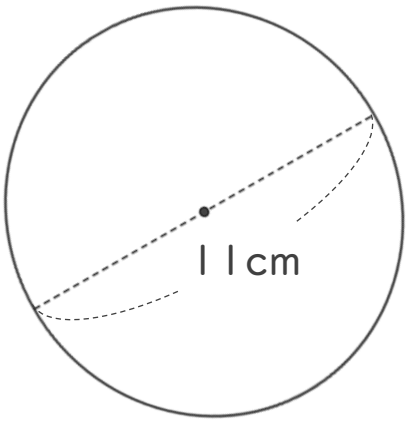

式：

答え：

③ 直径16cmの円

式：

答え：

④

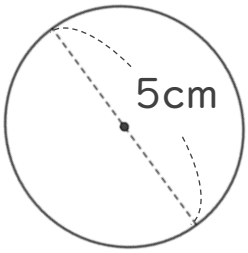

式：

答え：

すらすらぷりんと

正多角形と円周の長さ6 9

◎ 直径から円周を求める

日にち：　　月　　日

名まえ

・次の円の、円周の長さを求めましょう。

①

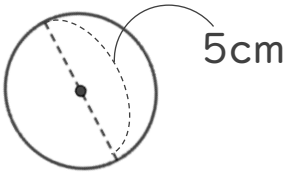

式：

答え：

③

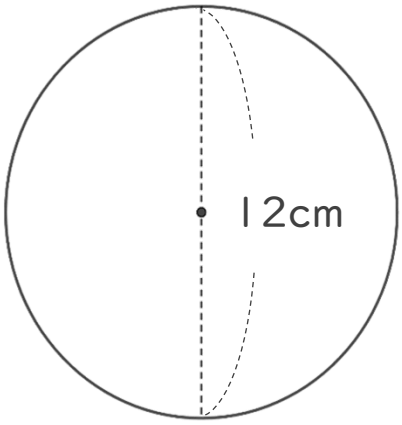

式：

答え：

② 直径6cmの円

式：

答え：

④ 直径18cmの円

式：

答え：

すらすらぷりんと

正多角形と円周の長さ 6 10

◎ 直径から円周を求める

日にち：　　月　　日

名まえ

1 次の円の、円周の長さを求めましょう。

①

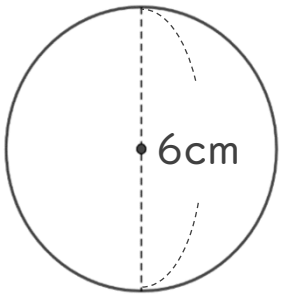

式：

答え：

②　直径7cmの円

式：

答え：

2 円を使って、正方形をかきましょう。点Oは円の中心です。

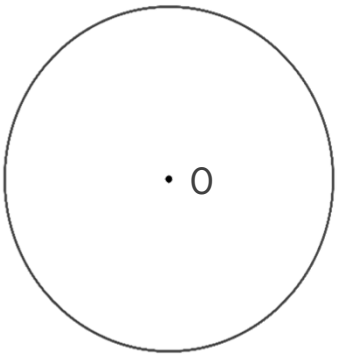

① 円の中心のまわりの角を何度ずつに分ければいいですか。

式：

答え：

② 上の円を使って、正方形をかきましょう。

すらすらぷりんと

正多角形と円周の長さ 6 11

◎ 直径から円周を求める

日にち：　　月　　日

名まえ

1 次の円の、円周の長さを求めましょう。

①

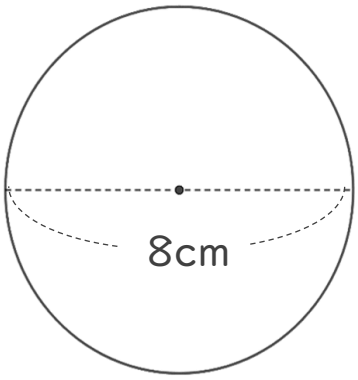

式：

答え：

② 直径17cmの円

式：

答え：

2 円を使って、正五角形をかきましょう。点Oは円の中心です。

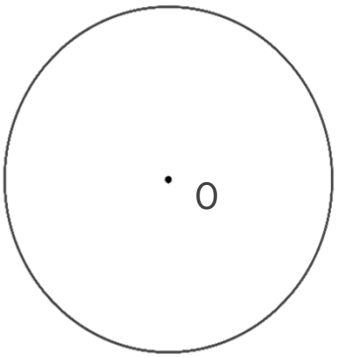

① 円の中心のまわりの角を何度ずつに分ければいいですか。

式：

答え：

② 上の円を使って、正五角形をかきましょう。

すらすらぷりんと

正多角形と円周の長さ 6 12

◎ 直径から円周を求める

日にち：　　月　　日

名まえ

1 次の円の、円周の長さを求めましょう。

①

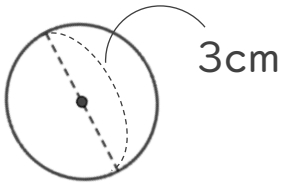

式：

答え：

② 直径14cmの円

式：

答え：

2 円を使って、正八角形をかきましょう。点Oは円の中心です。

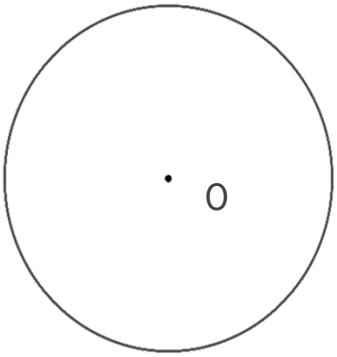

① 円の中心のまわりの角を何度ずつに分ければいいですか。

式：

答え：

② 上の円を使って、正八角形をかきましょう。

すらすらぷりんと

正多角形と円周の長さ6 13

◎ 直径から円周を求める

日にち：　　月　　日

名まえ

1 次の円の、円周の長さを求めましょう。

① 直径19cmの円

式：

答え：

②

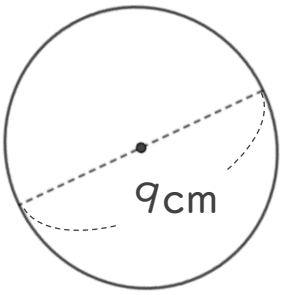

式：

答え：

2 円を使って、正三角形をかきましょう。点Oは円の中心です。

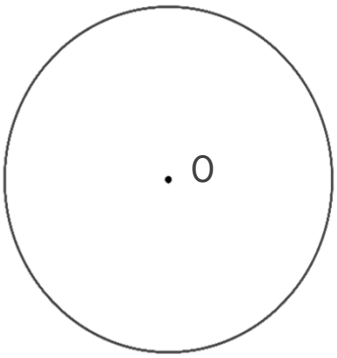

① 円の中心のまわりの角を何度ずつに分ければいいですか。

式：

答え：

② 上の円を使って、正三角形をかきましょう。

すらすらぷりんと

正多角形と円周の長さ6 14

◎ 直径から円周を求める

日にち：　　月　　日

名まえ

1 次の円の、円周の長さを求めましょう。

① 直径16cmの円

式：

答え：

②

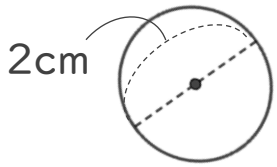

式：

答え：

2 円を使って、正六角形をかきましょう。点Oは円の中心です。

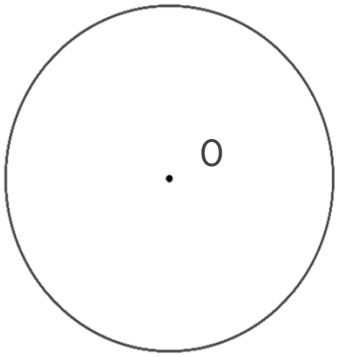

① 円の中心のまわりの角を何度ずつに分ければいいですか。

式：

答え：

② 上の円を使って、正六角形をかきましょう。

すらすらぷりんと

正多角形と円周の長さ6 15

◎ 直径から円周を求める

目指せ75点！　　てん

名まえ

1 次の円の、円周の長さを求めましょう。(各25点)

① 直径9cmの円

式：

答え：

②

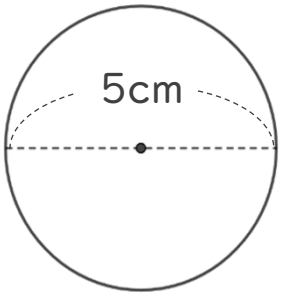

式：

答え：

2 円を使って、正八角形をかきましょう。点Oは円の中心です。(各25点)

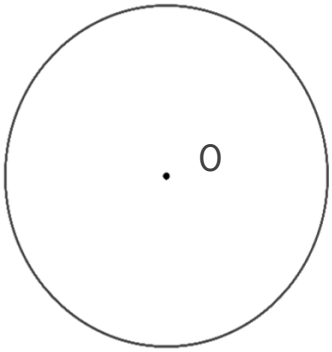

① 円の中心のまわりの角を何度ずつに分ければいいですか。

式：

答え：

② 上の円を使って、正八角形をかきましょう。

すらすらぷりんと

正多角形と円周の長さ 6 16

◎ 直径から円周を求める

目指せ75点！　　てん

名まえ

1 次の円の、円周の長さを求めましょう。(各25点)

①

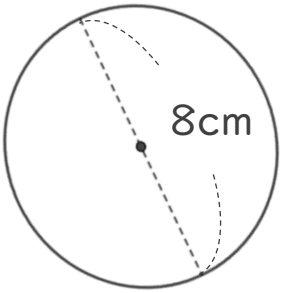

式：

答え：

②　直径7cmの円

式：

答え：

2 円を使って、正五角形をかきましょう。点Oは円の中心です。(各25点)

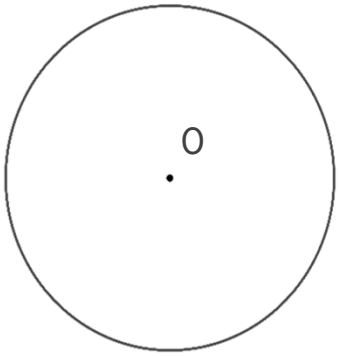

① 円の中心のまわりの角を何度ずつに分ければいいですか。

式：

答え：

② 上の円を使って、正五角形をかきましょう。

すらすらぷりんと

正多角形と円周の長さ6 1

◎ 直径から円周を求める

日にち：　　月　　日

名まえ

・次の円の、円周の長さを求めましょう。(うすい字はなぞりましょう。)

①

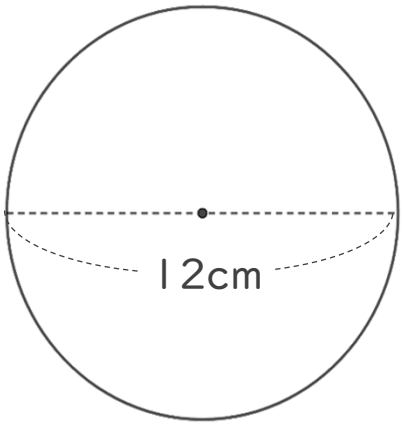

式：12×3.14

＝37.68

答え：37.68cm

③

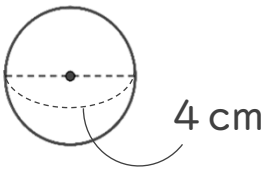

式：4×3.14

＝12.56

答え：12.56cm

② 直径8cmの円

式：8×3.14

＝25.12

答え：25.12cm

④ 直径11cmの円

式：11×3.14

＝34.54

答え：35.54cm

① 例題 答え

すらすらぷりんと

正多角形と円周の長さ6 2

◎ 直径から円周を求める

日にち：　　月　　日

名まえ

・次の円の、円周の長さを求めましょう。(うすい字はなぞりましょう。)

①

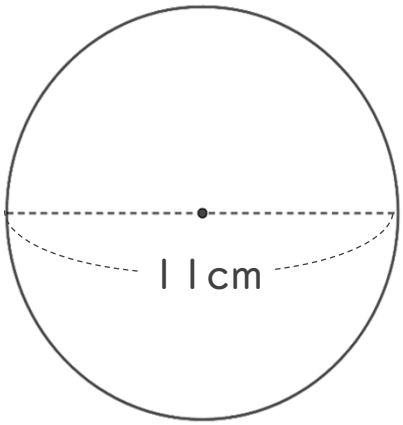

式：11×3.14

＝34.54

答え：34.54cm

③

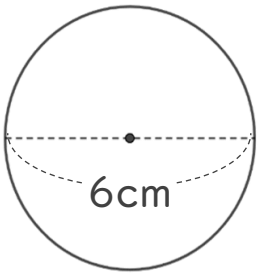

式：6×3.14

＝18.84

答え：18.84cm

② 直径5cmの円

式：5×3.14

＝15.7

答え：15.7 cm

④ 直径7cmの円

式：7×3.14

＝21.98

答え：21.98cm

② 確認 答え

すらすらぷりんと

正多角形と円周の長さ6 3

◎ 直径から円周を求める

日にち：　　月　　日

名まえ

・次の円の、円周の長さを求めましょう。(うすい字はなぞりましょう。)

① 直径9cmの円

式：9 ×3.14

＝ 28.26

答え：28.26 cm

②

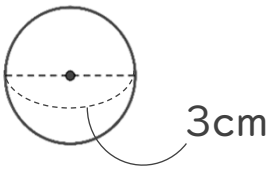

式：3 ×3.14

＝ 9.42

答え：9.42 cm

③ 直径8cmの円

式：8 ×3.14

＝ 25.12

答え：25.12 cm

④

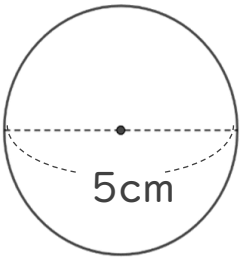

式：5 ×3.14

＝ 15.7

答え：15.7 cm

すらすらぷりんと

正多角形と円周の長さ6 4

◎ 直径から円周を求める

日にち：　　月　　日

名まえ

・次の円の、円周の長さを求めましょう。

① 直径13cmの円

式：13×3.14

＝40.82

答え：40.82cm

②

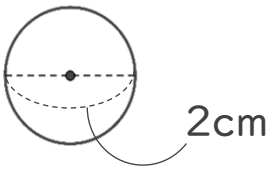

式：2×3.14

＝6.28

答え：6.28 cm

③ 直径15cmの円

式：15×3.14

＝47.1

答え：47.1 cm

④

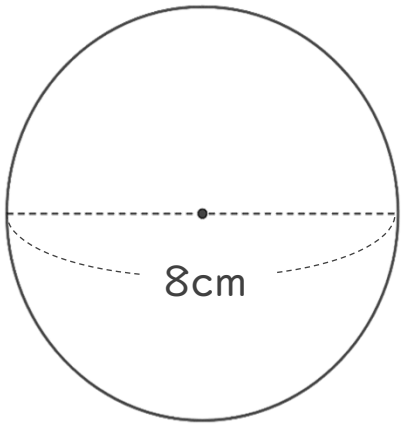

式：8×3.14

＝25.12

答え：25.12cm

すらすらぷりんと

正多角形と円周の長さ6 5

◎ 直径から円周を求める

日にち：　　月　　日

名まえ

・次の円の、円周の長さを求めましょう。(うすい字はなぞりましょう。)

①

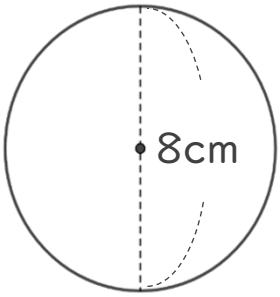

式：8 ×3.14

＝ 25.12

答え：25.12cm

③

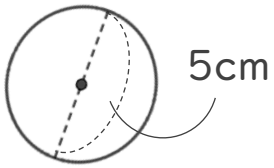

式：5 ×3.14

＝ 12.56

答え：15.7 cm

② 直径3cmの円

式：3 ×3.14

＝ 9.42

答え：9.42 cm

④ 直径15cmの円

式：15×3.14

＝ 47.1

答え：47.1 cm

すらすらぷりんと

正多角形と円周の長さ 6

◎ 直径から円周を求める

日にち：　　月　　日

名まえ

・次の円の、円周の長さを求めましょう。

①

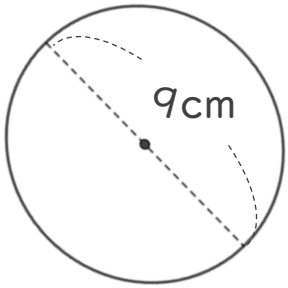

式：9×3.14

＝28.26

答え：28.26cm

③

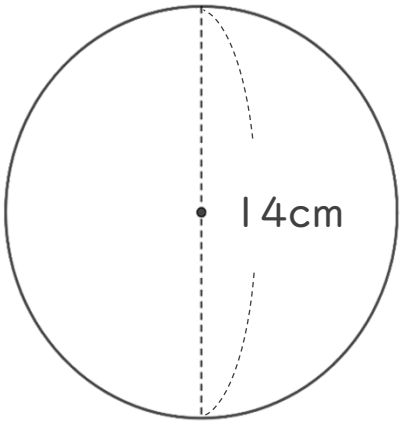

式：14×3.14

＝43.96

答え：43.96cm

② 直径4cmの円

式：4×3.14

＝12.56

答え：12.56cm

④ 直径20cmの円

式：20×3.14

＝62.8

答え：62.8cm

すらすらぷりんと

正多角形と円周の長さ6 7

◎ 直径から円周を求める

日にち：　　月　　日

名まえ

・次の円の、円周の長さを求めましょう。

① 直径4cmの円

式：4 ×3.14

＝ 12.56

答え：12.56 cm

②

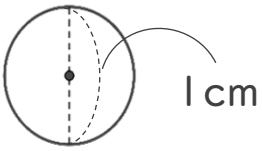

式：1 ×3.14

＝ 3.14

答え：3.14 cm

③ 直径13cmの円

式：13×3.14

＝ 40.82

答え：40.82 cm

④

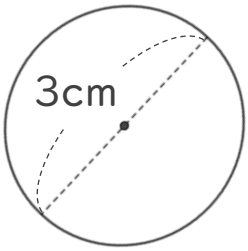

式：3 ×3.14

＝ 9.42

答え：9.42 cm

すらすらぷりんと

正多角形と円周の長さ6 8

◎ 直径から円周を求める

日にち：　　月　　日

名まえ

・次の円の、円周の長さを求めましょう。

① 直径8cmの円

式：8×3.14

＝25.12

答え：25.12 cm

②

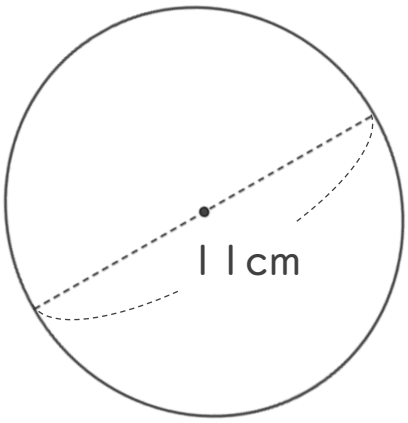

式：11×3.14

＝34.54

答え：34.54 cm

③ 直径16cmの円

式：16×3.14

＝50.24

答え：50.24 cm

④

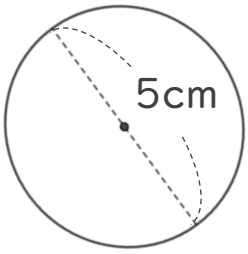

式：5×3.14

＝15.7

答え：15.7 cm

すらすらぷりんと

正多角形と円周の長さ6 9

◎ 直径から円周を求める

日にち：　　月　　日

名まえ

・次の円の、円周の長さを求めましょう。

①

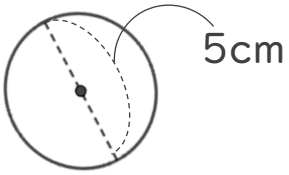

式：5 ×3.14

＝ 15.7

答え：15.47 cm

③

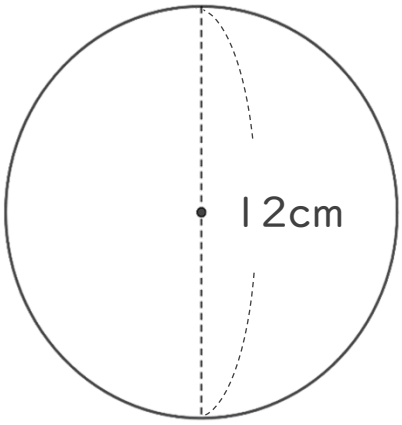

式：12×3.14

＝ 37.68

答え：43.96 cm

② 直径6cmの円

式：6 ×3.14

＝ 18.84

答え：18.84 cm

④ 直径18cmの円

式：18×3.14

＝ 56.52

答え：56.52 cm

すらすらぷりんと

正多角形と円周の長さ 6 10

◎ 直径から円周を求める

日にち：　　月　　日

名まえ

1 次の円の、円周の長さを求めましょう。

①

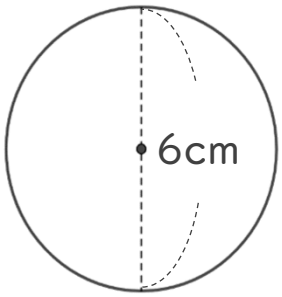

式：6×3.14

＝18.84

答え：18.84cm

②　直径7cmの円

式：7×3.14

＝21.98

答え：21.98 cm

2 円を使って、正方形をかきましょう。点Oは円の中心です。

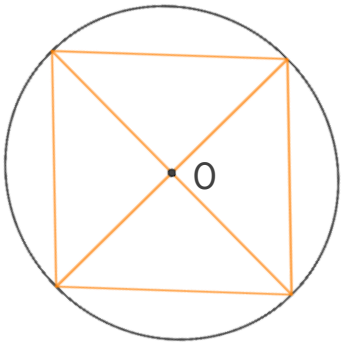

① 円の中心のまわりの角を何度ずつに分ければいいですか。

式：360÷4＝90

答え：90°

② 上の円を使って、正方形をかきましょう。

すらすらぷりんと

正多角形と円周の長さ 6 11

◎ 直径から円周を求める

日にち：　　月　　日

名まえ

1 次の円の、円周の長さを求めましょう。

①

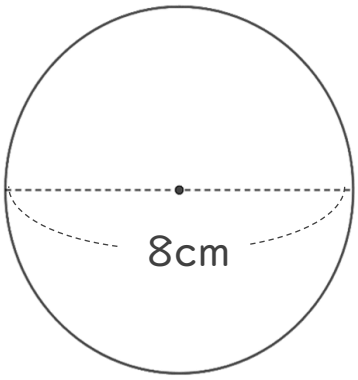

式：8×3.14

＝25.12

答え：25.12cm

② 直径17cmの円

式：17×3.14

＝53.38

答え：53.38 cm

2 円を使って、正五角形をかきましょう。点Oは円の中心です。

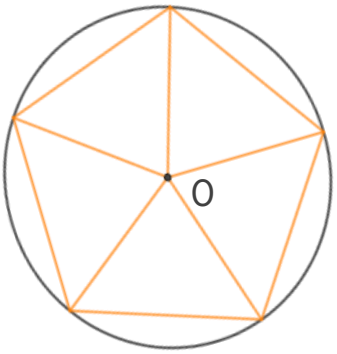

① 円の中心のまわりの角を何度ずつに分ければいいですか。

式：360÷5＝72

答え：72°

② 上の円を使って、正五角形をかきましょう。

すらすらぷりんと

正多角形と円周の長さ6 12

◎ 直径から円周を求める

日にち：　　月　　日

名まえ

1 次の円の、円周の長さを求めましょう。

①

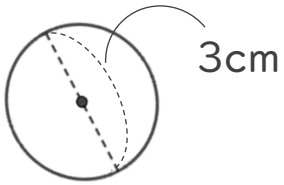

式：3×3.14

＝9.42

答え：9.42 cm

② 直径14cmの円

式：14×3.14

＝43.96

答え：43.96 cm

2 円を使って、正八角形をかきましょう。点Oは円の中心です。

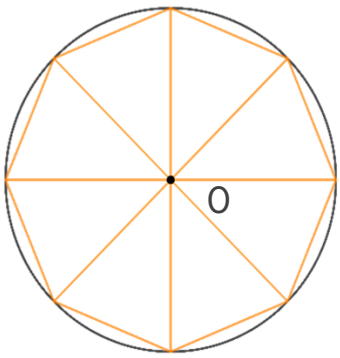

① 円の中心のまわりの角を何度ずつに分ければいいですか。

式：360÷8＝45

答え：45°

② 上の円を使って、正八角形をかきましょう。

すらすらぷりんと

正多角形と円周の長さ6 13

◎ 直径から円周を求める

日にち：　　月　　日

名まえ

1 次の円の、円周の長さを求めましょう。

① 直径19cmの円

式：19×3.14
＝59.66

答え：59.66 cm

②

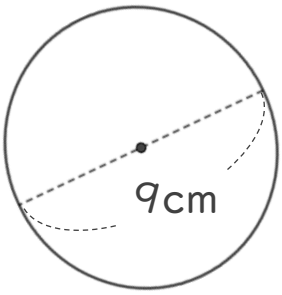

式：9×3.14
＝28.26

答え：28.26 cm

2 円を使って、正三角形をかきましょう。点Oは円の中心です。

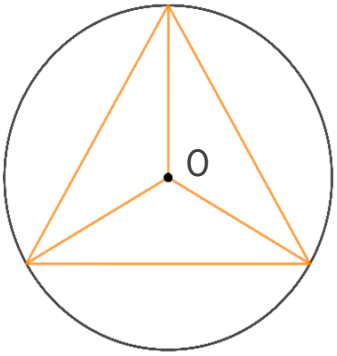

① 円の中心のまわりの角を何度ずつに分ければいいですか。

式：360÷3＝120

答え：120°

② 上の円を使って、正三角形をかきましょう。

すらすらぷりんと

正多角形と円周の長さ 6 14

◎ 直径から円周を求める

日にち：　　月　　日

名まえ

1 次の円の、円周の長さを求めましょう。

① 直径16cmの円

式：16×3.14
＝50.24

答え：50.24 cm

②

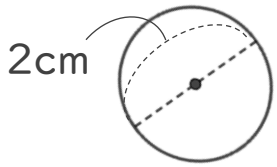

式：2×3.14
＝6.28

答え：6.28 cm

2 円を使って、正六角形をかきましょう。点Oは円の中心です。

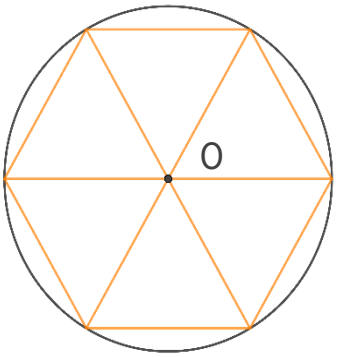

① 円の中心のまわりの角を何度ずつに分ければいいですか。

式：360÷6＝60

答え：60°

② 上の円を使って、正六角形をかきましょう。

すらすらぷりんと

正多角形と円周の長さ 6 15

◎ 直径から円周を求める

目指せ75点！　　てん

名まえ

1 次の円の、円周の長さを求めましょう。(各25点)

① 直径9cmの円

式：9×3.14

＝28.26

答え：28.26 cm

②

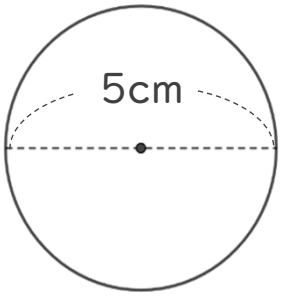

式：5×3.14

＝15.7

答え：15.7 cm

2 円を使って、正八角形をかきましょう。点Oは円の中心です。(各25点)

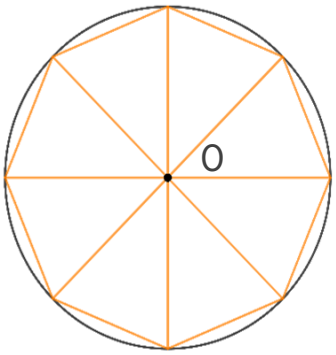

① 円の中心のまわりの角を何度ずつに分ければいいですか。

式：360÷8＝45

答え：45°

② 上の円を使って、正八角形をかきましょう。

すらすらぷりんと

正多角形と円周の長さ 6 16

◎ 直径から円周を求める

目指せ75点！　　てん

名まえ

1 次の円の、円周の長さを求めましょう。(各25点)

①

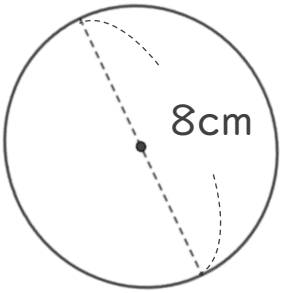

式：8×3.14

＝25.12

答え：25.12 cm

②　直径7cmの円

式：7×3.14

＝21.98

答え：21.98 cm

2 円を使って、正五角形をかきましょう。点Oは円の中心です。(各25点)

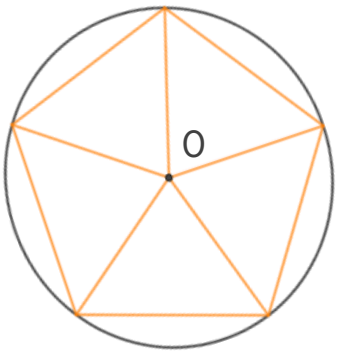

① 円の中心のまわりの角を何度ずつに分ければいいですか。

式：360÷5＝72

答え：72°

② 上の円を使って、正五角形をかきましょう。

すらすらぷりんと