直方体や立方体の体積 5

◎ m と cm の混ざった体積を求める計算

1

日にち：　　月　　日

名まえ

・次の直方体の体積は何cm³ですか。（うすい字はなぞりましょう。）

①

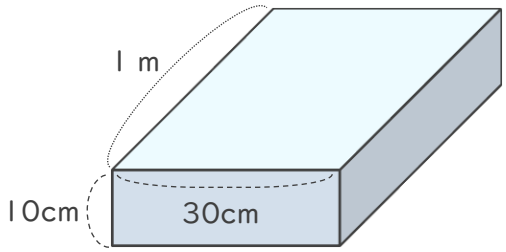

辺の長さの単位をcmにそろえよう！

1 m ＝ 100 cm だから、

式：100×30×10＝30000

答え（ 30000cm³ ）

②

2 m ＝ ＿＿＿ cm だから、

式：

答え（　　）

① 例題

すらすらぷりんと

直方体や立方体の体積 5

◎ m と cm の混ざった体積を求める計算

2

日にち：　　月　　日

名まえ

・次の直方体の体積は何cm³ですか。（うすい字はなぞりましょう。）

①

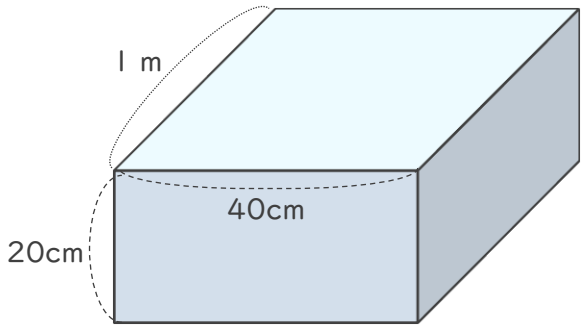

辺の長さの単位をcmにそろえよう！

1 m ＝ 100 cm だから、

式：100×40×20＝

答え（　　）

②

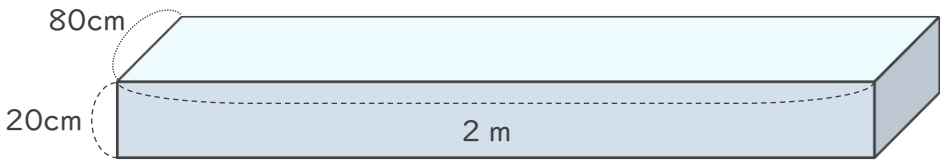

2 m ＝ □ cm だから、

式：

答え（　　）

すらすらぷりんと

直方体や立方体の体積 5

◎ m と cm の混ざった体積を求める計算

3

日にち：　　月　　日

名まえ

・次の直方体の体積は何cm³ですか。（うすい字はなぞりましょう。）

①

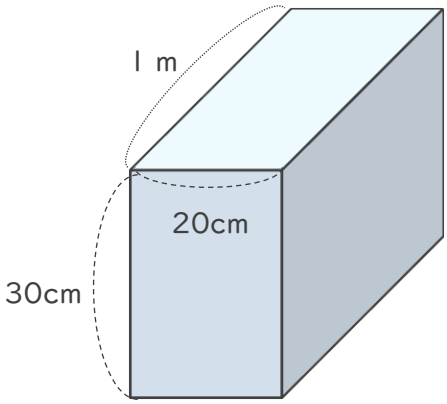

辺の長さの単位をcmにそろえよう！

1 m ＝ 100 cm だから、

式：

答え（　　）

②

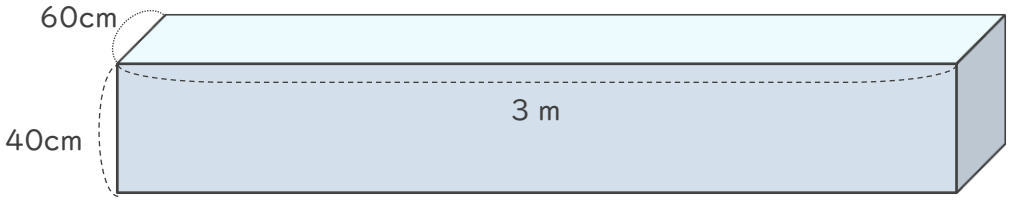

3 m ＝ ＿＿＿ cm だから、

式：

答え（　　）

すらすらぷりんと

直方体や立方体の体積 5

◎ m と cm の混ざった体積を求める計算

4

日にち：　　月　　日

名まえ

・次の直方体の体積は何cm³ですか。

①

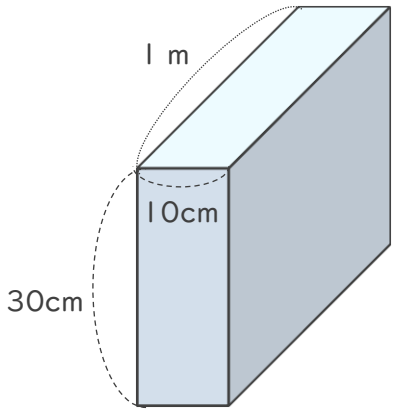

辺の長さの単位をcmにそろえよう！

1 m ＝ ［　　］ cm だから、

式：

答え（　　）

②

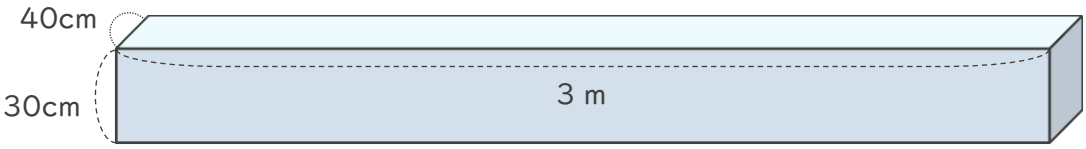

3 m ＝ ［　　］ cm だから、

式：

答え（　　）

すらすらぷりんと

直方体や立方体の体積 5

◎ m と cm の混ざった体積を求める計算

5

日にち：　　月　　日

名まえ

・次の直方体の体積は何cm^3ですか。

①

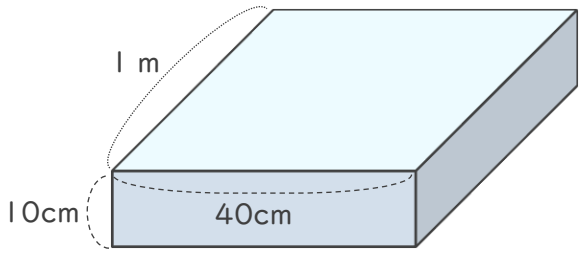

1 m ＝ □ cm だから、

式：

答え（　　）

②

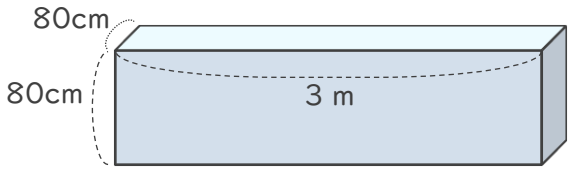

3 m ＝ □ cm だから、

式：

答え（　　）

すらすらぷりんと

直方体や立方体の体積 5

◎ m と cm の混ざった体積を求める計算

6

日にち：　　月　　日

名まえ

・次の直方体の体積は何cm^3ですか。

①

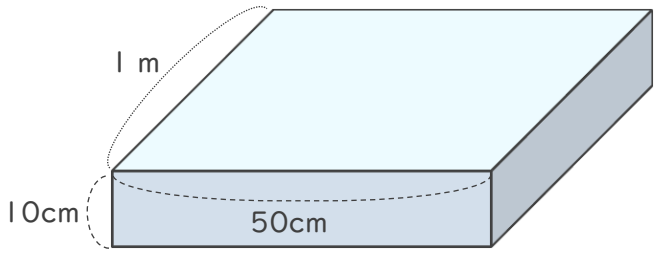

1 m ＝ □ cm だから、

式：

答え（　　）

②

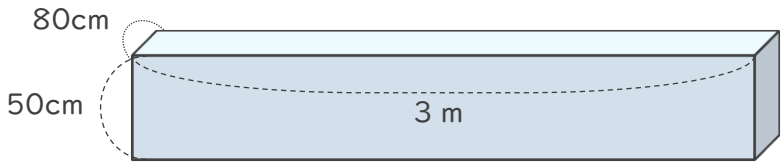

3 m ＝ □ cm だから、

式：

答え（　　）

すらすらぷりんと

直方体や立方体の体積 5

◎ m と cm の混ざった体積を求める計算

7

日にち：　　月　　日

名まえ

・次の直方体の体積は何cm³ですか。

①

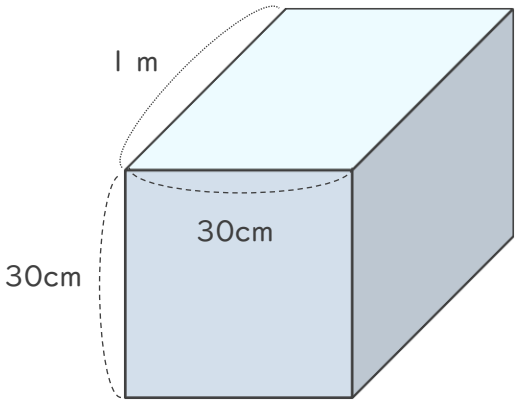

1 m ＝ ［　　］ cm だから、

式：

答え（　　）

②

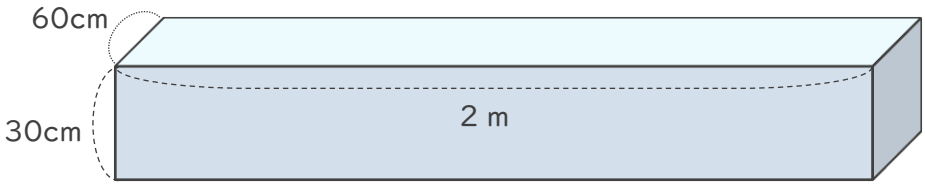

2 m ＝ ［　　］ cm だから、

式：

答え（　　）

すらすらぷりんと

直方体や立方体の体積 5

◎ m と cm の混ざった体積を求める計算

8

日にち：　　月　　日

名まえ

・次の直方体の体積は何cm^3ですか。

①

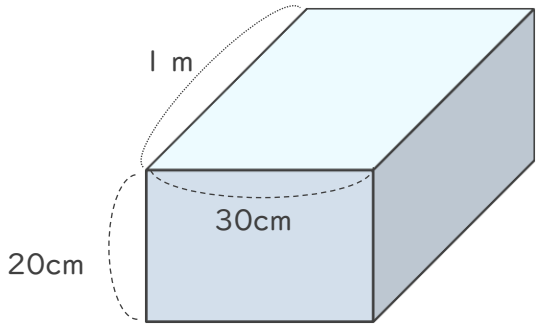

1 m ＝ ［　　］ cm だから、

式：

答え（　　）

②

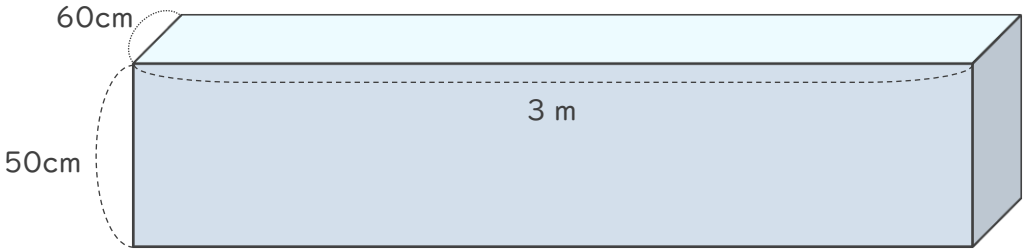

3 m ＝ ［　　］ cm だから、

式：

答え（　　）

すらすらぷりんと

直方体や立方体の体積 5

◎ m と cm の混ざった体積を求める計算

9

日にち：　　月　　日

名まえ

・次の直方体の体積は何cm^3ですか。

①

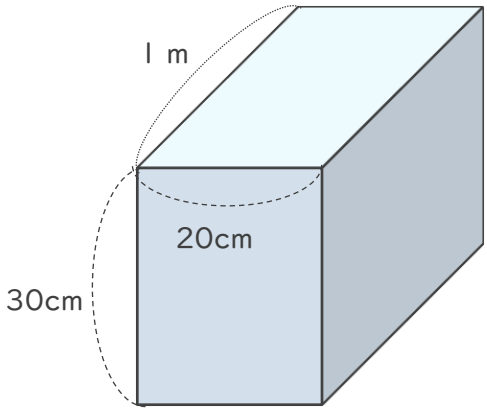

1 m ＝ ［　　］ cm だから、

式：

答え（　　）

②

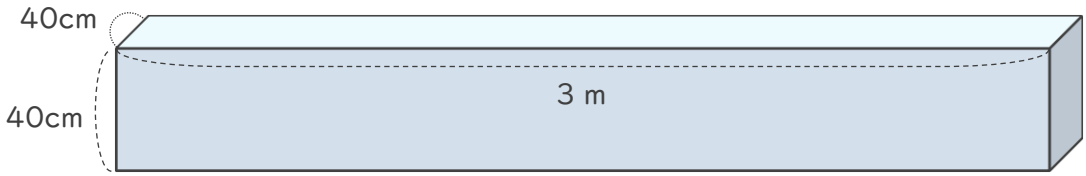

3 m ＝ ［　　］ cm だから、

式：

答え（　　）

すらすらぷりんと

直方体や立方体の体積 5

◎ m と cm の混ざった体積を求める計算

10

日にち：　　月　　日

名まえ

・次の直方体や立方体の体積を求めましょう。

①

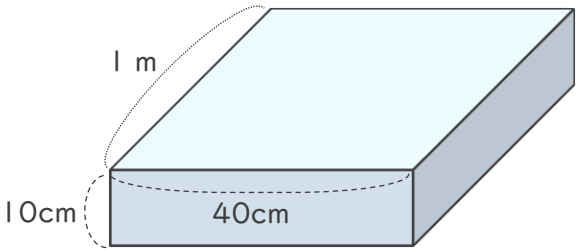

式

答え（　　）

②

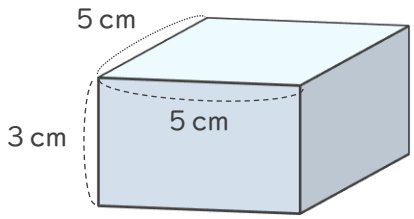

式

答え（　　）

③

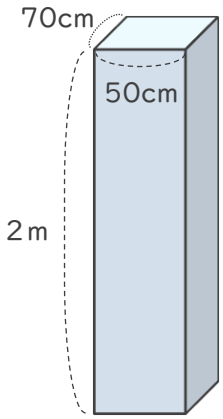

式

答え（　　）

④

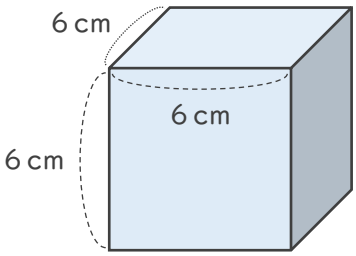

式

答え（　　）

すらすらぷりんと

直方体や立方体の体積 5

◎ m と cm の混ざった体積を求める計算

11

日にち：　　月　　日

名まえ

・次の直方体や立方体の体積を求めましょう。

①

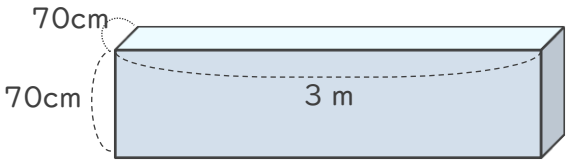

式

答え（　　）

②

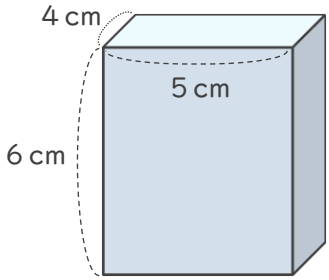

式

答え（　　）

③

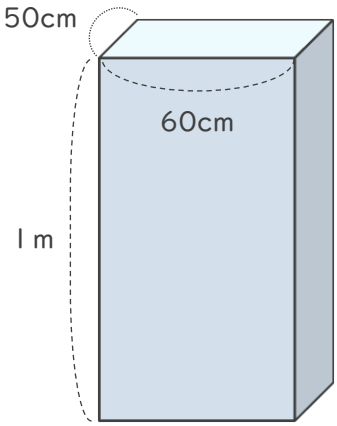

式

答え（　　）

④

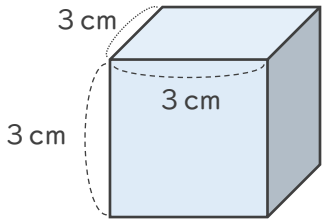

式

答え（　　）

すらすらぷりんと

直方体や立方体の体積 5

◎ m と cm の混ざった体積を求める計算

12

日にち：　　月　　日

名まえ

・次の直方体や立方体の体積を求めましょう。

①

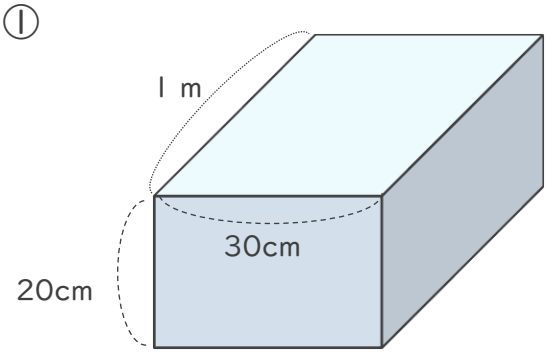

式

答え（　　）

②

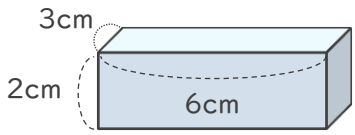

式

答え（　　）

③

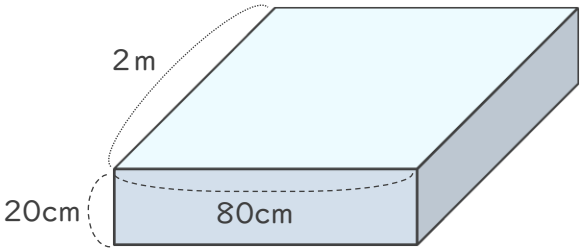

式

答え（　　）

④

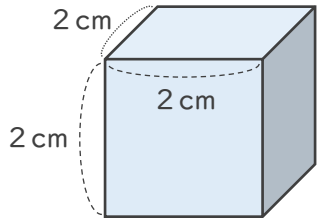

式

答え（　　）

すらすらぷりんと

直方体や立方体の体積 5

◎ m と cm の混ざった体積を求める計算

13

日にち：　　月　　日

名まえ

・次の直方体や立方体の体積を求めましょう。

①

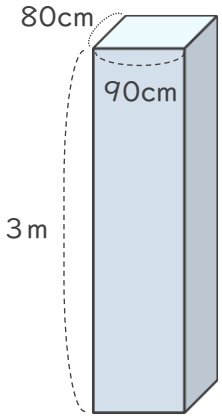

式

答え（　　）

②

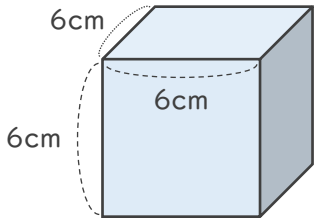

式

答え（　　）

③

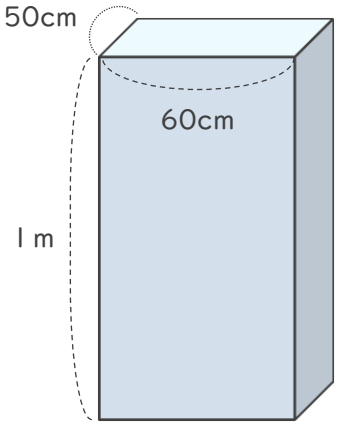

式

答え（　　）

④

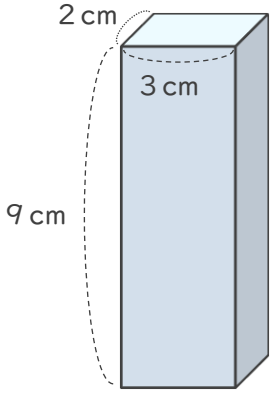

式

答え（　　）

すらすらぷりんと

直方体や立方体の体積 5

◎ m と cm の混ざった体積を求める計算

14

日にち：　　月　　日

名まえ

・次の直方体や立方体の体積を求めましょう。

①

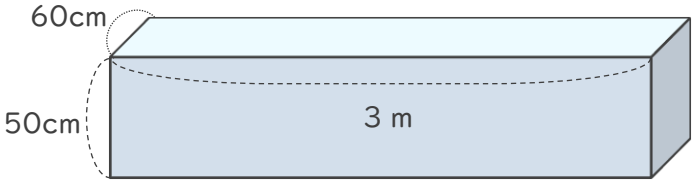

式

答え（　　）

②

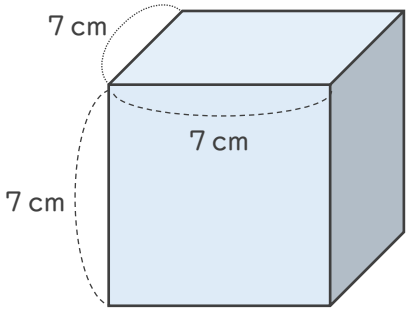

式

答え（　　）

③

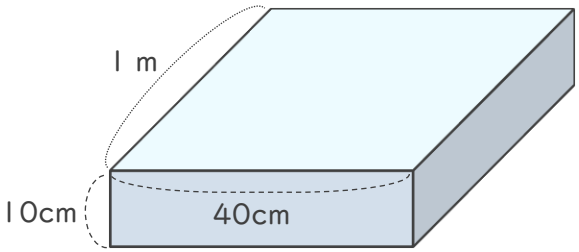

式

答え（　　）

④

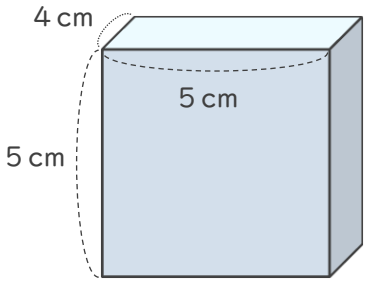

式

答え（　　）

すらすらぷりんと

直方体や立方体の体積 5

◎ m と cm の混ざった体積を求める計算

15

めざせ75点！

てん

名まえ

・次の直方体や立方体の体積を求めましょう。（各25点）

①

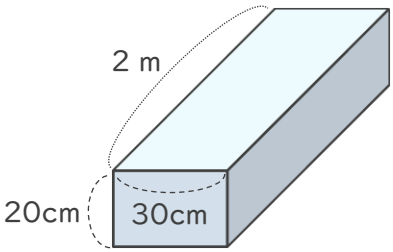

式

答え（　　）

②

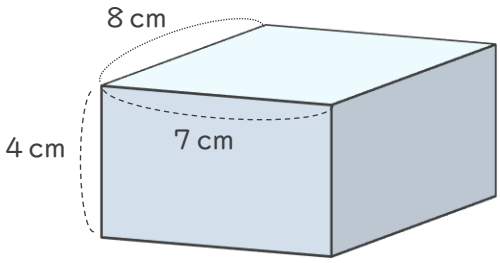

式

答え（　　）

③

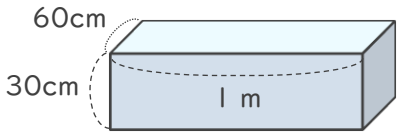

式

答え（　　）

④

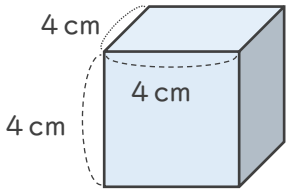

式

答え（　　）

すらすらぷりんと

直方体や立方体の体積 5

◎ m と cm の混ざった体積を求める計算

16

めざせ75点！

てん

名まえ

・次の直方体や立方体の体積を求めましょう。（各25点）

①

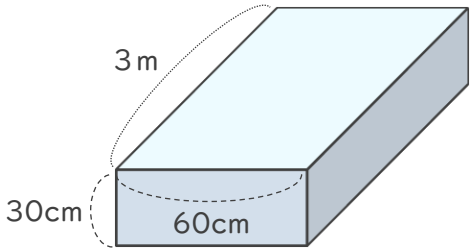

式

答え（　　）

②

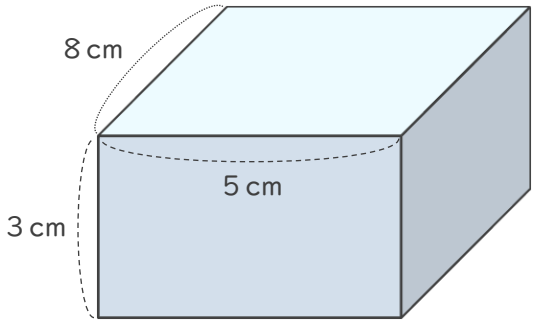

式

答え（　　）

③

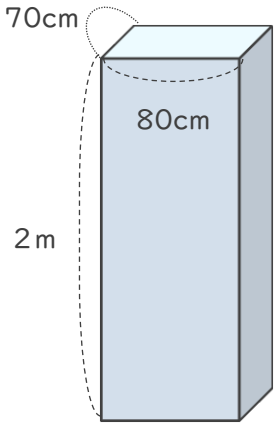

式

答え（　　）

④

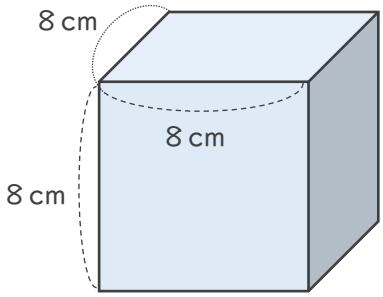

式

答え（　　）

すらすらぷりんと

直方体や立方体の体積 5

◎ m と cm の混ざった体積を求める計算

1

日にち：　　月　　日

名まえ

・次の直方体の体積は何cm^3ですか。（うすい字はなぞりましょう。）

①

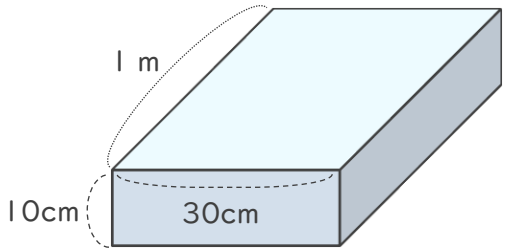

辺の長さの単位をcmにそろえよう！

1 m ＝ 100 cm だから、

式：100×30×10＝30000

答え（ $30000cm^3$ ）

②

2 m ＝ 200 cm だから、

式：80×200×40＝640000

答え（ $640000cm^3$ ）

すらすらぷりんと

直方体や立方体の体積 5

◎ m と cm の混ざった体積を求める計算

2

日にち：　　月　　日

名まえ

・次の直方体の体積は何cm^3ですか。（うすい字はなぞりましょう。）

①

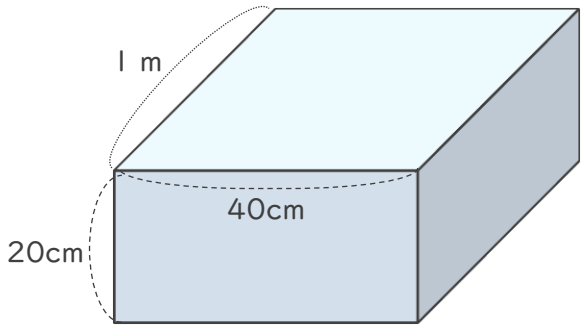

辺の長さの単位をcmにそろえよう！

1 m ＝ 100 cm だから、

式：100×40×20＝80000

答え（ $80000cm^3$ ）

②

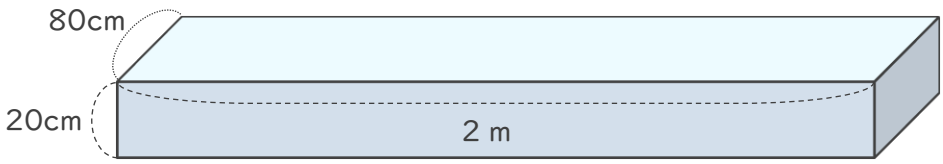

2 m ＝ 200 cm だから、

式：80×200×20＝320000

答え（ $320000cm^3$ ）

すらすらぷりんと

直方体や立方体の体積 5

◎ m と cm の混ざった体積を求める計算

3

日にち：　　月　　日

名まえ

・次の直方体の体積は何cm³ですか。（うすい字はなぞりましょう。）

①

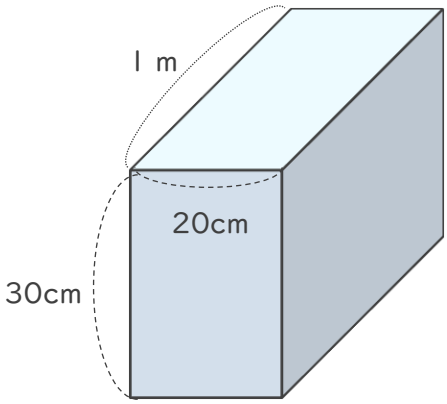

辺の長さの単位をcmにそろえよう！

1 m ＝ 100 cm だから、

式：100×20×30＝60000

答え（ 60000cm³ ）

②

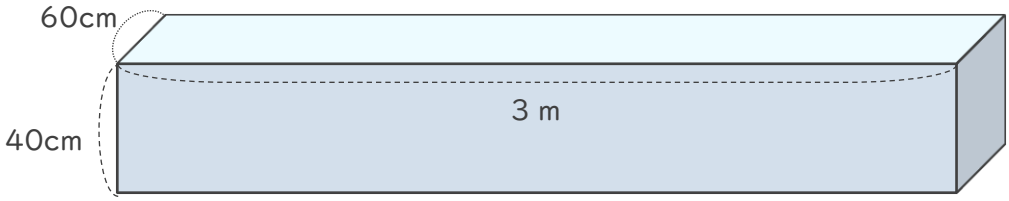

3 m ＝ 300 cm だから、

式：60×300×40＝720000

答え（ 720000cm³ ）

すらすらぷりんと

直方体や立方体の体積 5

◎ m と cm の混ざった体積を求める計算

4

日にち：　　月　　日

名まえ

・次の直方体の体積は何cm^3ですか。（うすい字はなぞりましょう。）

①

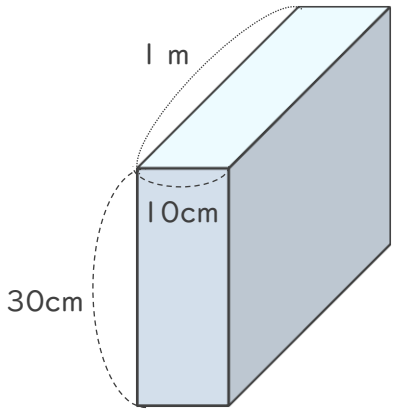

辺の長さの単位をcmにそろえよう！

1 m ＝ 100 cm だから、

式：100×10×30＝30000

答え（ 30000cm^3 ）

②

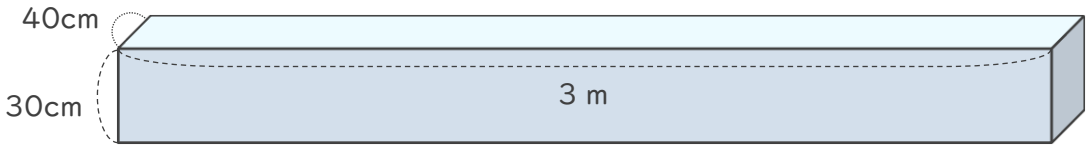

3 m ＝ 300 cm だから、

式：40×300×30＝360000

答え（ 360000cm^3 ）

すらすらぷりんと

直方体や立方体の体積 5

◎ m と cm の混ざった体積を求める計算

5

日にち：　　月　　日

名まえ

・次の直方体の体積は何cm^3ですか。

①

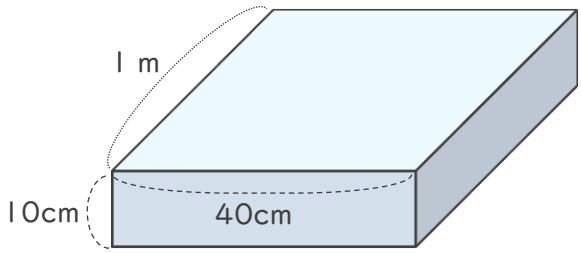

1 m ＝ 100 cm だから、

式：100×40×10＝40000

答え（ 40000cm^3 ）

②

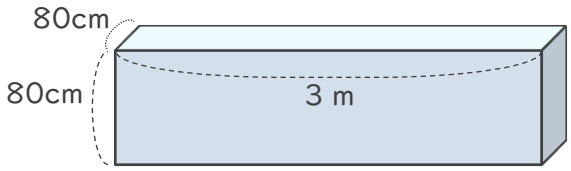

3 m ＝ 300 cm だから、

式：80×300×80＝1920000

答え（ 1920000cm^3 ）

すらすらぷりんと

直方体や立方体の体積 5

◎ m と cm の混ざった体積を求める計算

6

日にち：　　月　　日

名まえ

・次の直方体の体積は何cm³ですか。

①

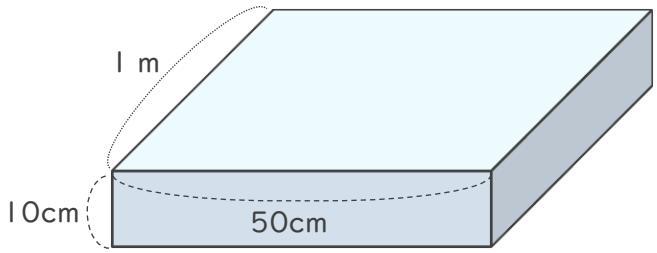

1 m ＝ 100 cm だから、

式：100×40×10＝40000

答え（ 40000cm³ ）

②

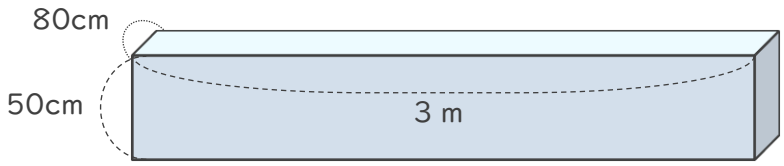

3 m ＝ 300 cm だから、

式：80×300×50＝1200000

答え（ 1200000cm³ ）

すらすらぷりんと

直方体や立方体の体積 5

◎ m と cm の混ざった体積を求める計算

7

日にち：　　月　　日

名まえ

・次の直方体の体積は何cm^3ですか。

①

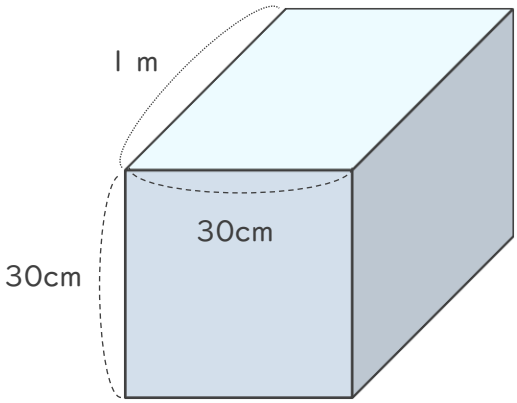

1 m ＝ 100 cm だから、

式：100×30×30＝90000

答え（ 90000cm^3 ）

②

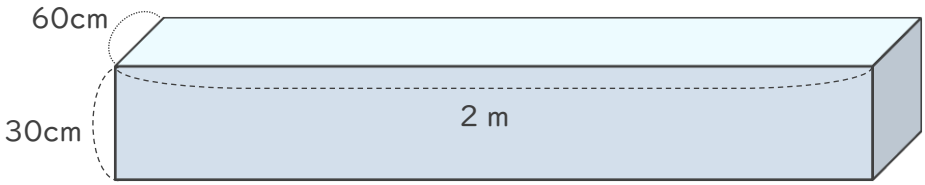

2 m ＝ 200 cm だから、

式：60×200×30＝360000

答え（ 360000cm^3 ）

すらすらぷりんと

直方体や立方体の体積 5

◎ m と cm の混ざった体積を求める計算

8

日にち：　　月　　日

名まえ

・次の直方体の体積は何cm^3ですか。

①

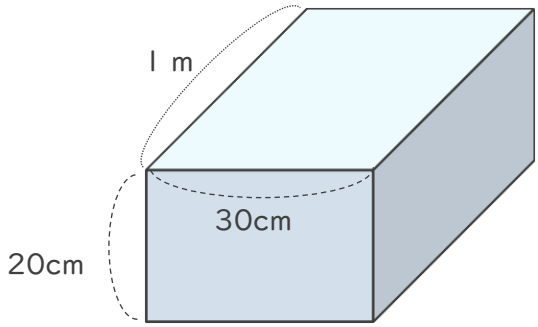

1 m ＝ 100 cm だから、

式：100×30×20＝60000

答え（ 60000cm^3 ）

②

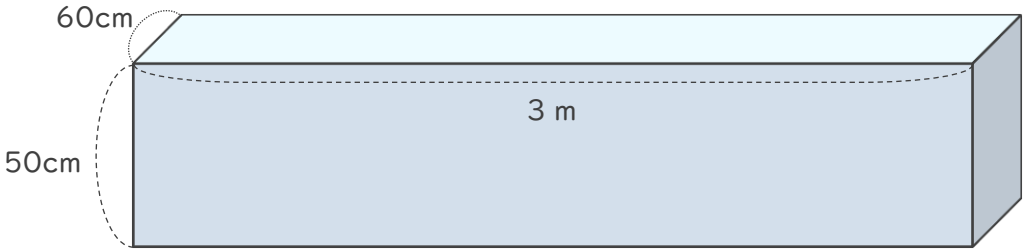

3 m ＝ 300 cm だから、

式：60×300×50＝900000

答え（ 900000cm^3 ）

すらすらぷりんと

直方体や立方体の体積 5

◎ m と cm の混ざった体積を求める計算

9

日にち：　　月　　日

名まえ

・次の直方体の体積は何cm^3ですか。

①

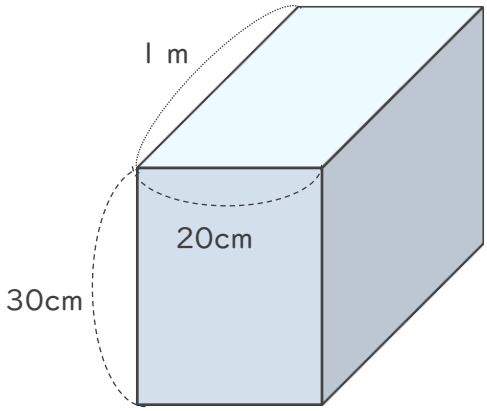

1 m ＝ 100 cm だから、

式：100×20×30＝60000

答え（ 60000cm^3 ）

②

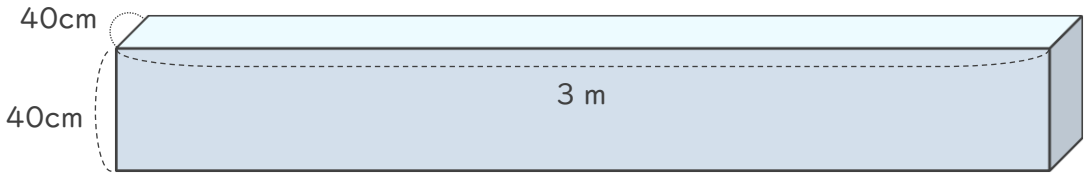

3 m ＝ 300 cm だから、

式：40×300×40＝480000

答え（ 480000cm^3 ）

すらすらぷりんと

直方体や立方体の体積 5

◎ m と cm の混ざった体積を求める計算

10

日にち：　　月　　日

名まえ

・次の直方体や立方体の体積を求めましょう。

①

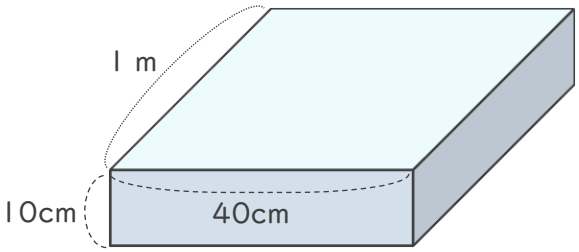

式

100×40×10＝40000

答え（　40000cm^3　）

②

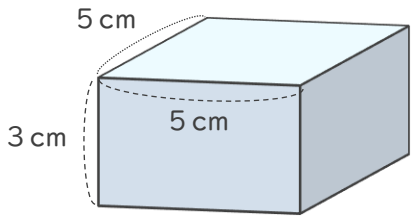

式

5 × 5 × 3 ＝75

答え（　75cm^3　）

③

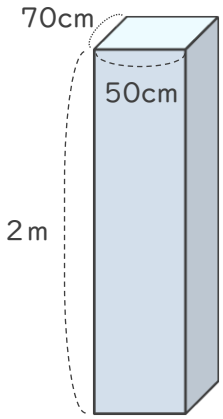

式

70×50×200＝700000

答え（　700000cm^3　）

④

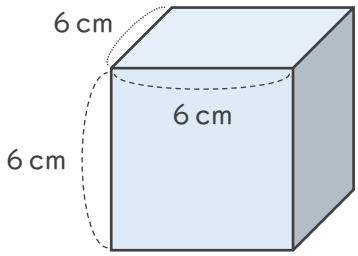

式

6 × 6 × 6 ＝216

答え（　216cm^3　）

すらすらぷりんと

直方体や立方体の体積 5

◎ m と cm の混ざった体積を求める計算

11

日にち：　　月　　日

名まえ

・次の直方体や立方体の体積を求めましょう。

①

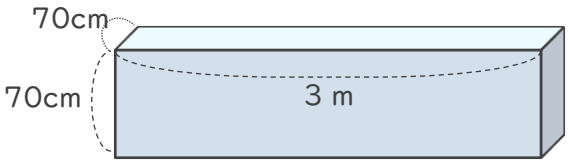

式

70×300×70＝1470000

答え（ 1470000cm³ ）

②

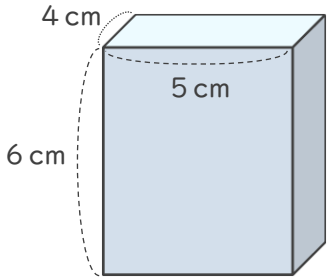

式

4 × 5 × 6 ＝120

答え（ 120cm³ ）

③

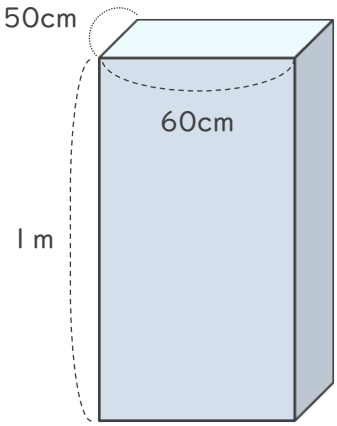

式

50×60×100＝300000

答え（ 300000cm³ ）

④

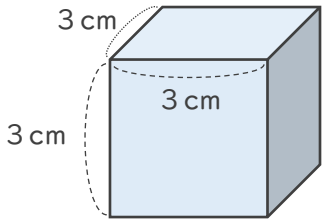

式

3 × 3 × 3 ＝27

答え（ 27cm³ ）

すらすらぷりんと

直方体や立方体の体積 5

◎ m と cm の混ざった体積を求める計算

12

日にち：　　月　　日

名まえ

・次の直方体や立方体の体積を求めましょう。

①

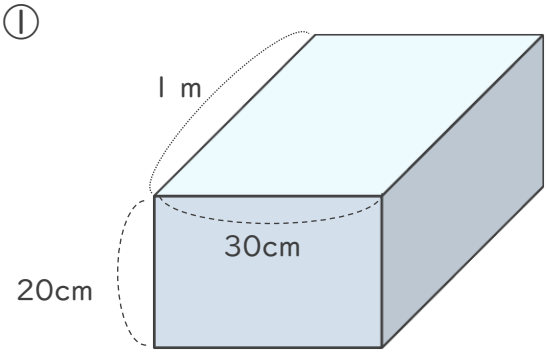

式

$100 \times 30 \times 20 = 60000$

答え（　$60000cm^3$　）

②

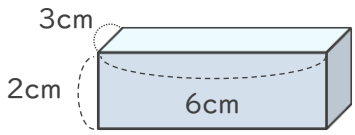

式

$3 \times 6 \times 2 = 36$

答え（　$36cm^3$　）

③

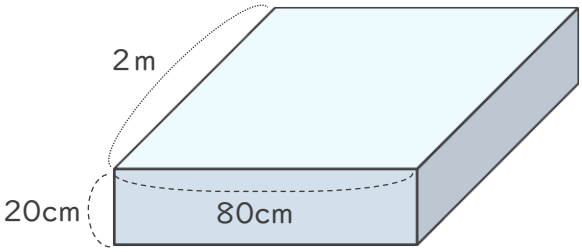

式

$200 \times 80 \times 20 = 320000$

答え（　$320000cm^3$　）

④

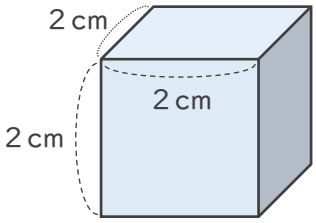

式

$2 \times 2 \times 2 = 8$

答え（　$8\ cm^3$　）

すらすらぷりんと

直方体や立方体の体積 5

◎ m と cm の混ざった体積を求める計算

13

日にち：　　月　　日

名まえ

・次の直方体や立方体の体積を求めましょう。

①

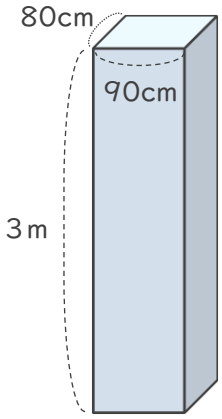

式

80×90×300＝2160000

答え（ 2160000cm³ ）

②

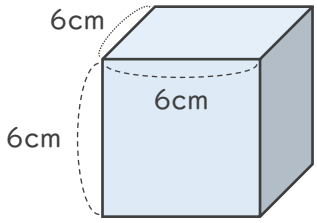

式

6 × 6 × 6 ＝216

答え（ 216cm³ ）

③

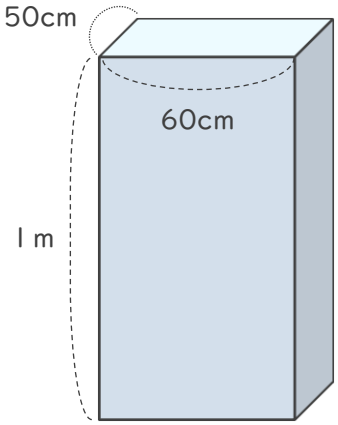

式

50×60×100＝300000

答え（ 300000cm³ ）

④

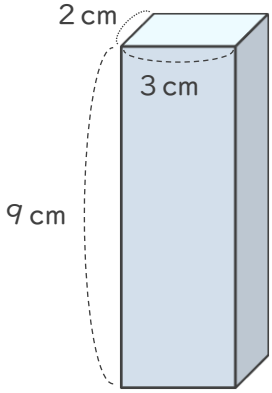

式

2 × 3 × 9 ＝54

答え（ 54cm³ ）

すらすらぷりんと

直方体や立方体の体積 5

◎ m と cm の混ざった体積を求める計算

14

日にち：　　月　　日

名まえ

・次の直方体や立方体の体積を求めましょう。

①

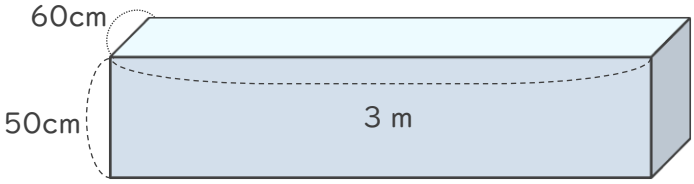

式

60×300×50＝900000

答え（　900000cm³　）

②

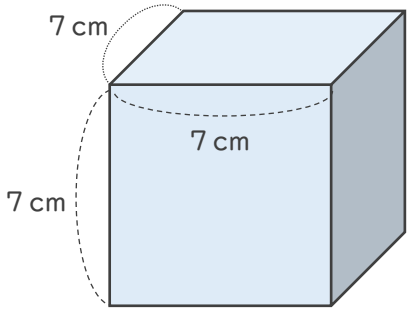

式

7 × 7 × 7 ＝343

答え（　343cm³　）

③

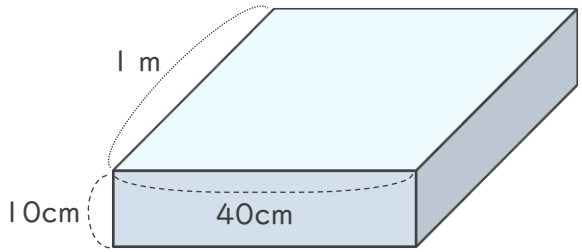

式

100×40×10＝40000

答え（　40000cm³　）

④

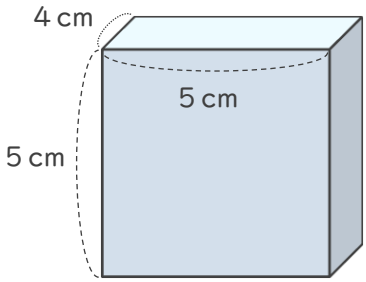

式

4 × 5 × 5 ＝100

答え（　100cm³　）

すらすらぷりんと

直方体や立方体の体積 5

◎ m と cm の混ざった体積を求める計算

15

めざせ75点！ てん

名まえ

・次の直方体や立方体の体積を求めましょう。（各25点）

①

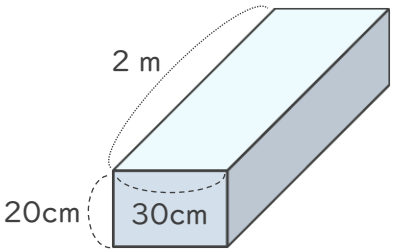

式

200×30×20＝120000

答え（ 120000cm³ ）

②

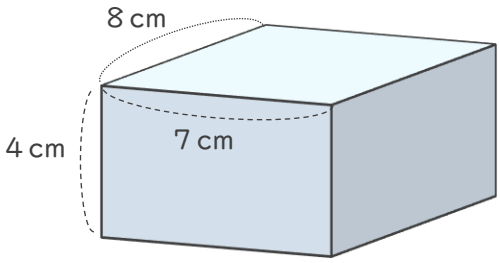

式

8 × 7 × 4 ＝224

答え（ 224cm³ ）

③

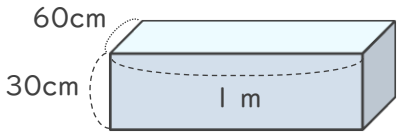

式

60×100×30＝180000

答え（ 180000cm³ ）

④

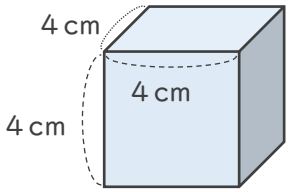

式

4 × 4 × 4 ＝64

答え（ 64cm³ ）

すらすらぷりんと

直方体や立方体の体積 5

◎ m と cm の混ざった体積を求める計算

16

めざせ75点！ てん

名まえ

・次の直方体や立方体の体積を求めましょう。（各25点）

①

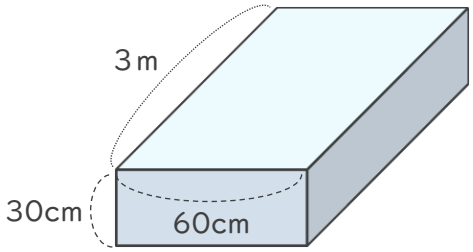

式

300×60×30＝540000

答え（ 540000cm^3 ）

②

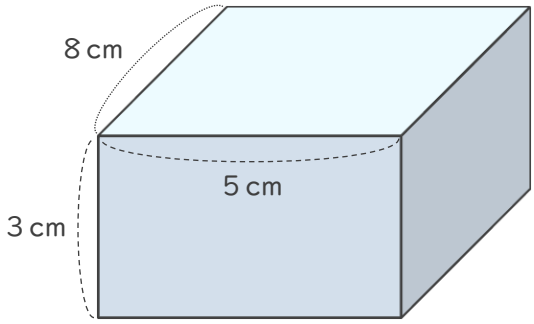

式

8 × 5 × 3 ＝ 120

答え（ 120cm^3 ）

③

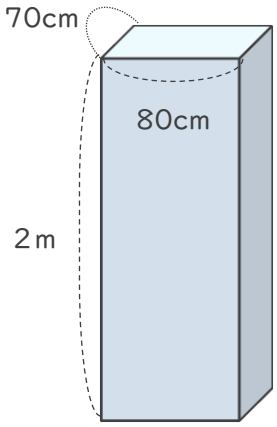

式

70×80×200＝1120000

答え（ 1120000cm^3 ）

④

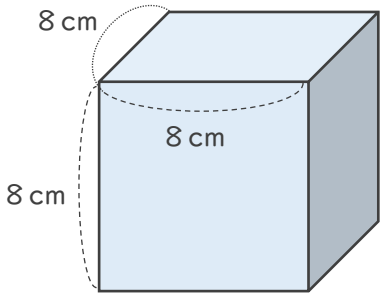

式

8 × 8 × 8 ＝512

答え（ 512cm^3 ）

すらすらぷりんと