図形の角 12

◎ 正多角形の一つの内角

10

日にち：　　月　　日

名まえ

1 次の正多角形の1つの角の大きさを求めましょう。

① 正五角形

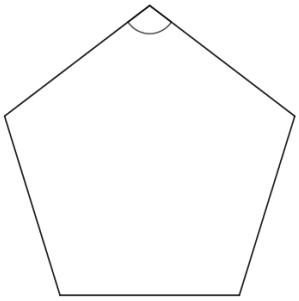

正五角形の内角の和は

答え：

② 正六角形

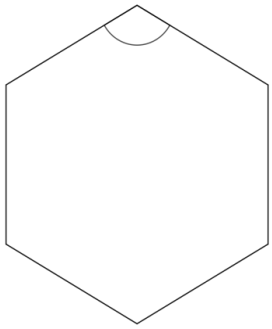

正六角形の内角の和は

答え：

2 次の図で、㋐・㋑の角度は何度ですか。計算で求めましょう。

①

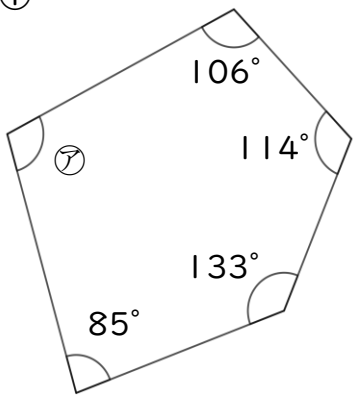

㋐ ＝

答え：

②

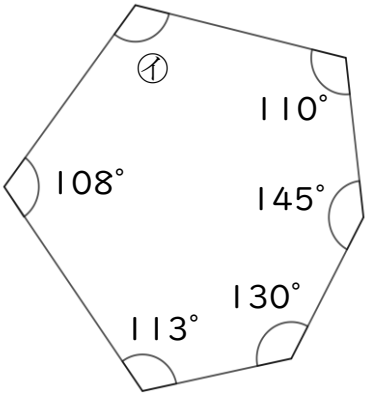

㋑ ＝

答え：

すらすらぷりんと

図形の角 12

◎ 正多角形の一つの内角

10

日にち：　　月　　日

名まえ

1 次の正多角形の1つの角の大きさを求めましょう。

① 正五角形

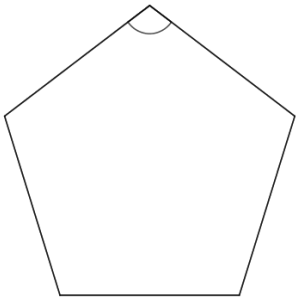

正五角形の内角の和は　540°

540÷ 5 ＝108

答え：　108°

② 正六角形

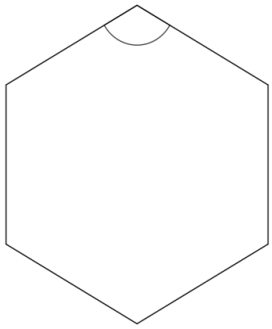

正六角形の内角の和は　720°

720÷ 6 ＝120

答え：　120°

2 次の図で、㋐・㋑の角度は何度ですか。計算で求めましょう。

①

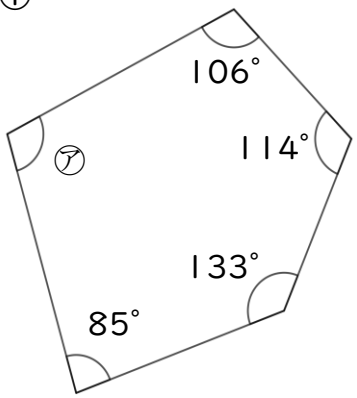

㋐＝540－(85＋106＋114＋133)

＝540－438

＝102

答え：　102°

②

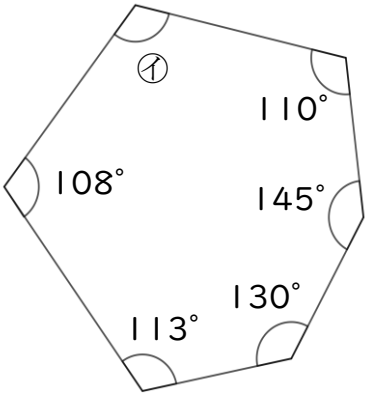

㋑＝720－(113＋108＋110＋145＋130)

＝720－606

＝114

答え：　114°

すらすらぷりんと