日にち：　　月　　日

名まえ

・次の図で、色をぬった部分の面積をもとめましょう。

① 平行四辺形

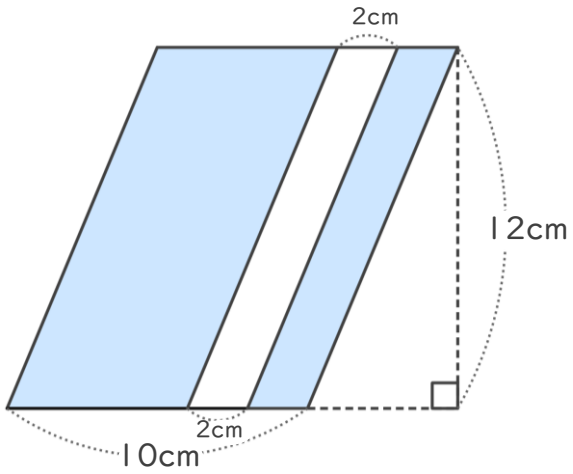

白い部分を はしに
動かして、1つの平行四
辺形の面積を考えよう！

式：$(10-2)\times 12=$

答え：

② 平行四辺形

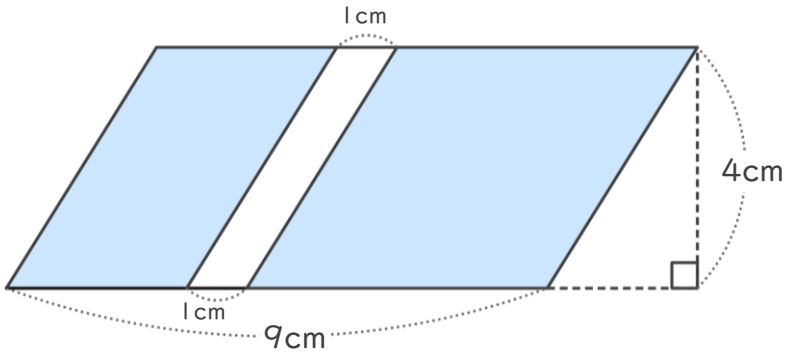

式：

答え：

すらすらぷりんと

四角形と
三角形の面積 16
◎ すき間のある
平行四辺形の面積

2

日にち：　　月　　日

名まえ

・次の図で、色をぬった部分の面積をもとめましょう。

① 平行四辺形

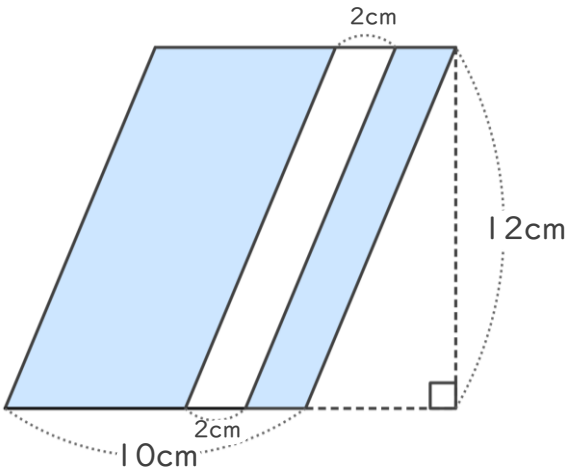

白い部分を はしに
動かして、１つの平行四
辺形の面積を考えよう！

式：$(10-2)\times 12=96$

答え：$96cm^2$

② 平行四辺形

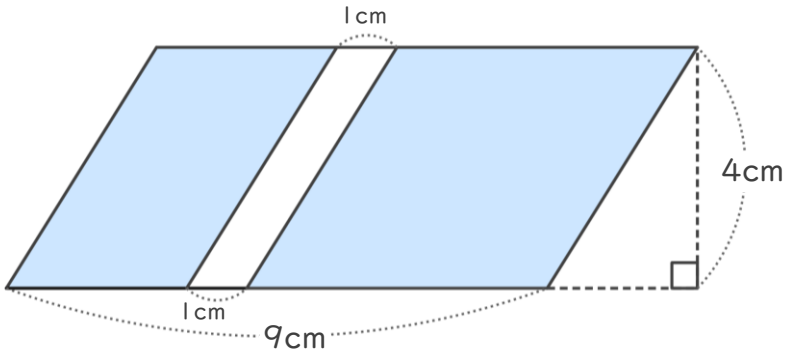

式：$(9-1)\times 4=32$

答え：$32cm^2$

すらすらぷりんと