正多角形と円周の長さ 15

◎ ドーナツ形の周りの長さ

3

日にち：　　月　　日

名まえ

・次の図の色をぬった部分の周りの長さを求めましょう。
（うすい字はなぞりましょう。）

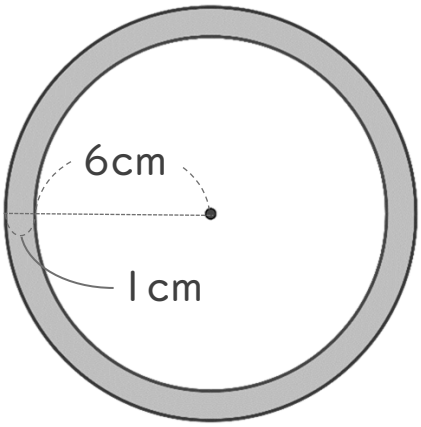

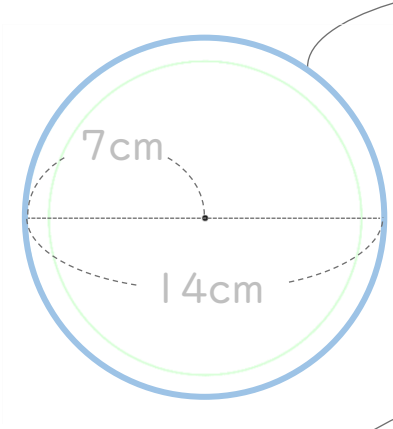

① 大きい円の円周 を求める。

大きい円の直径は 14 cm

式①：

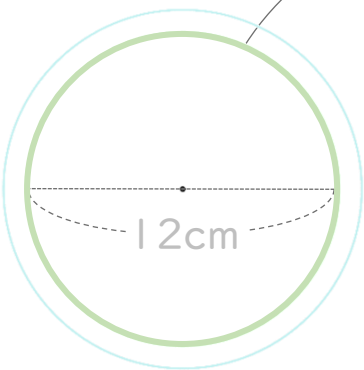

② 小さい円の円周 を求める。

小さい円の直径は 12 cm

式②：

①と②の長さを足す。

①+②：

答え：

すらすらぷりんと

正多角形と円周の長さ 15

◎ ドーナツ形の周りの長さ

3

日にち：　　月　　日

名まえ

・次の図の色をぬった部分の周りの長さを求めましょう。
（うすい字はなぞりましょう。）

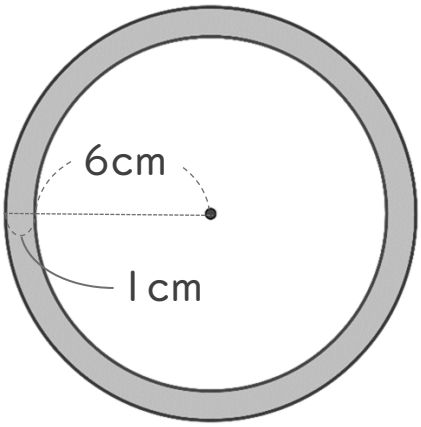

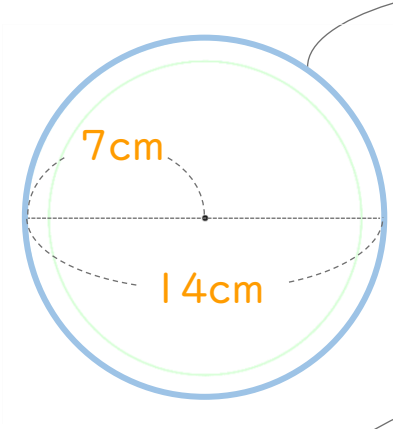

① 大きい円の円周 を求める。

大きい円の直径は 14 cm

式①：14×3.14 ＝ 43.96

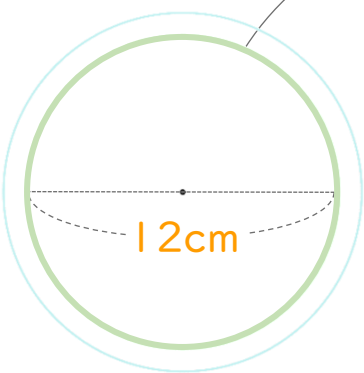

② 小さい円の円周 を求める。

小さい円の直径は 12 cm

式②：12×3.14 ＝ 37.68

①と②の長さを足す。

①+②： 43.96 + 37.68 ＝ 81.64

答え：81.64 cm

すらすらぷりんと