偶数と奇数
倍数と約数 7

◎ 公倍数の利用
（箱の積み上げ・正方形）

5

日にち：　　月　　日

名まえ

・次の問いに答えましょう。

1　高さが３cmの箱と、高さが７cmの箱をそれぞれ積み上げていきます。最初に高さが等しくなるのは何cmのときですか。

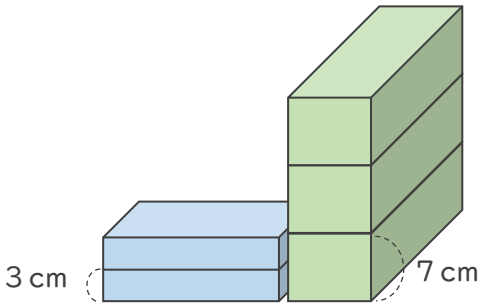

答え（　　）

2　たて５cm，横８cmの長方形のカードをすきまなくならべて正方形を作ります。いちばん小さい正方形の１辺の長さは何cmですか。

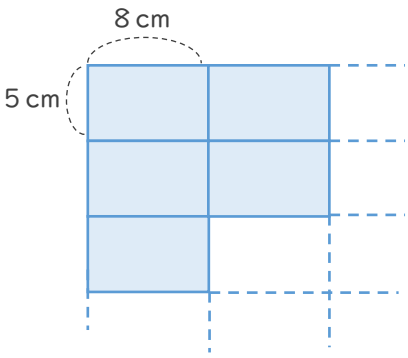

答え（　　）

すらすらぷりんと

偶数と奇数
倍数と約数 7

◎ 公倍数の利用
（箱の積み上げ・正方形）

5

日にち：　　月　　日

名まえ

・次の問いに答えましょう。

1　高さが３cmの箱と、高さが７cmの箱をそれぞれ積み上げていきます。最初に高さが等しくなるのは何cmのときですか。

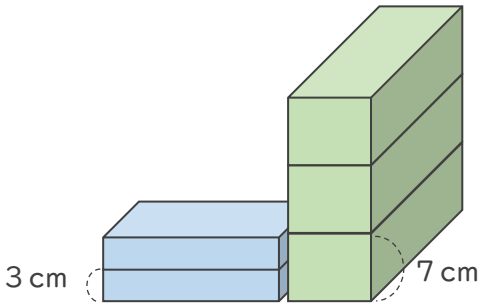

答え（　21cm　）

2　たて５cm，横８cmの長方形のカードをすきまなくならべて正方形を作ります。いちばん小さい正方形の１辺の長さは何cmですか。

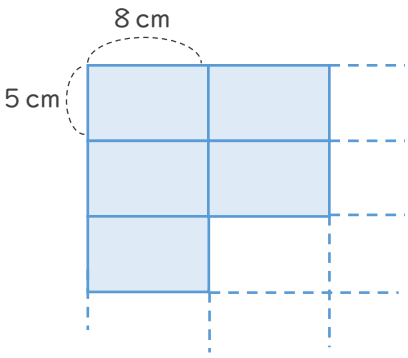

答え（　40cm　）

すらすらぷりんと