円の面積 2

◎ 直径から
円の面積を求める

1

日にち：　　月　　日

名まえ

・次の図形の面積を求めましょう。(うすい字はしっかりなぞろう。)

①

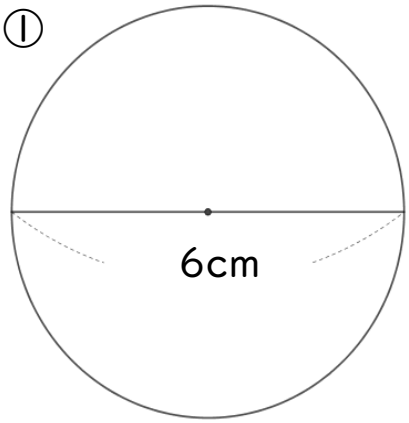

円の半径は　6 ÷ 2 ＝ 3 cm

式：　3 × 3 × 3.14 ＝ 9 × 3.14

＝ 28.26

答え：　28.26 ㎠

②

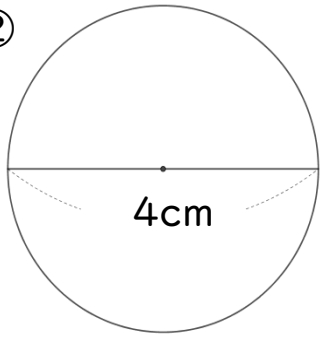

円の半径は　4 ÷ 2 ＝ 2 cm

式：　2 × 2 × 3.14 ＝

答え：

③　直径16cmの円

円の半径は　16 ÷ 2 ＝ 8 cm

式：　8 × 8 × 3.14 ＝

答え：

① 例題

すらすらぷりんと

円の面積 2

◎ 直径から
円の面積を求める

2

日にち：　　月　　日

名まえ

・次の図形の面積を求めましょう。(うすい字はしっかりなぞろう。)

①

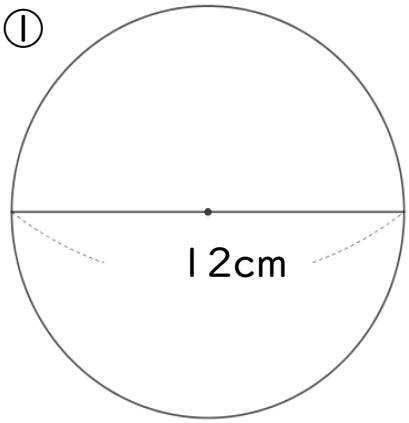

円の半径は　12÷2　＝　6 cm

式：　6×6×3.14＝

答え：

②

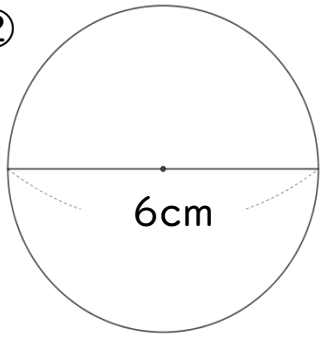

円の半径は

式：

答え：

③　直径14cmの円

円の半径は

式：

答え：

すらすらぷりんと

円の面積 2

◎ 直径から
円の面積を求める

3

日にち：　　月　　日

名まえ

・次の図形の面積を求めましょう。(うすい字はしっかりなぞろう。)

①

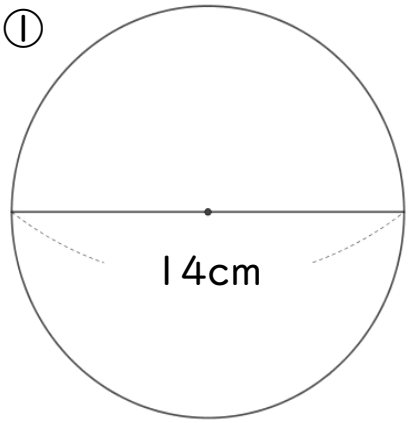

円の半径は　14 ÷ 2　＝　7 cm

式：

答え：

②

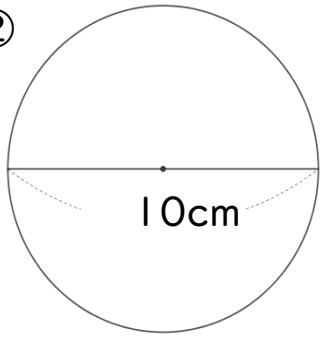

円の半径は

式：

答え：

③　直径18cmの円

円の半径は

式：

答え：

すらすらぷりんと

円の面積 2

◎ 直径から
円の面積を求める

4

日にち：　　月　　日

名まえ

・次の図形の面積を求めましょう。(うすい字はしっかりなぞろう。)

①

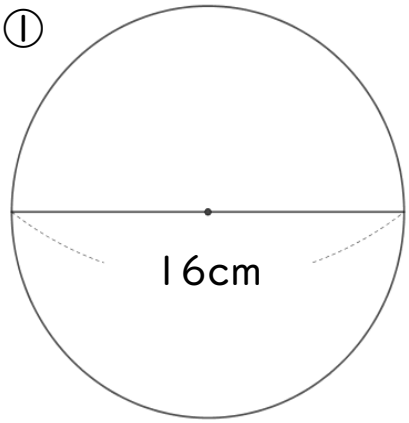

円の半径は　16 ÷ 2　＝　8 cm

式：

答え：

②

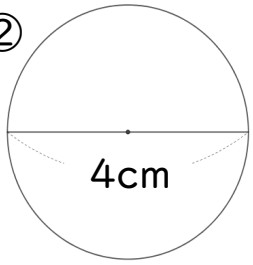

円の半径は

式：

答え：

③　直径20cmの円

円の半径は

式：

答え：

すらすらぷりんと

円の面積 2

◎ 直径から
円の面積を求める

5

日にち：　　月　　日

名まえ

・次の図形の面積を求めましょう。

①

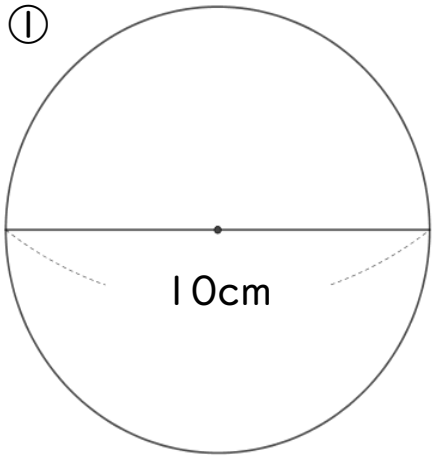

円の半径は

式：

答え：

②

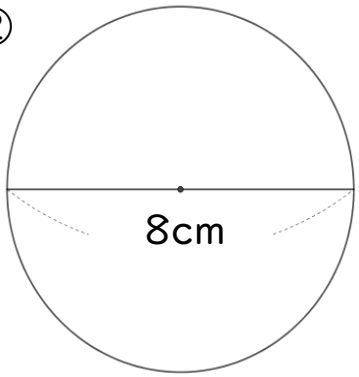

円の半径は

式：

答え：

③　直径6cmの円

円の半径は

式：

答え：

すらすらぷりんと

円の面積２

◎ 直径から
円の面積を求める

6

日にち：　　月　　日

名まえ

・次の図形の面積を求めましょう。

①

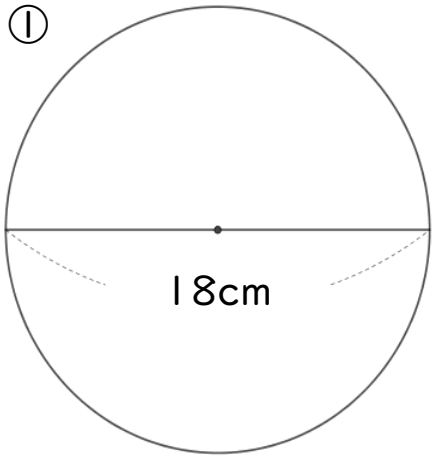

円の半径は

式：

答え：

②

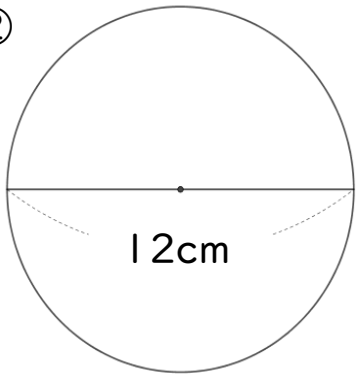

円の半径は

式：

答え：

③　直径14cmの円

円の半径は

式：

答え：

すらすらぷりんと

円の面積 2

◎ 直径から
円の面積を求める

7

日にち：　　月　　日

名まえ

・次の図形の面積を求めましょう。

①

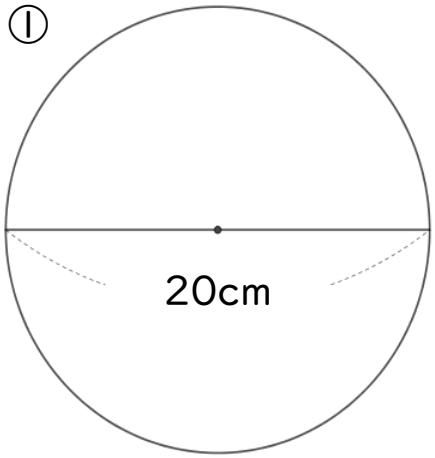

円の半径は

式：

答え：

②

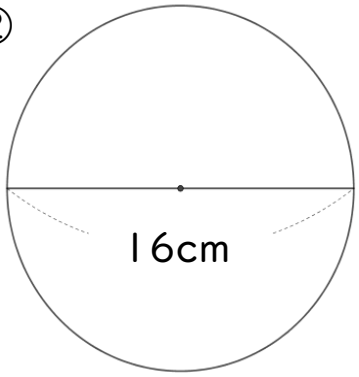

円の半径は

式：

答え：

③　直径6cmの円

円の半径は

式：

答え：

すらすらぷりんと

円の面積 2

◎ 直径から
円の面積を求める

8

日にち：　　月　　日

名まえ

・次の図形の面積を求めましょう。

①

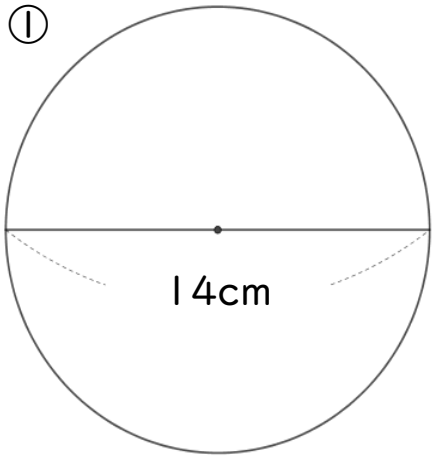

円の半径は

式：

答え：

②

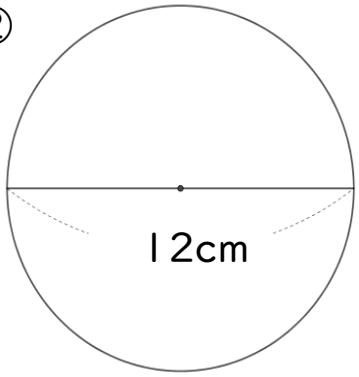

円の半径は

式：

答え：

③　直径10cmの円

円の半径は

式：

答え：

すらすらぷりんと

円の面積 2

◎ 直径から
円の面積を求める

9

日にち：　　月　　日

名まえ

・次の図形の面積を求めましょう。

①

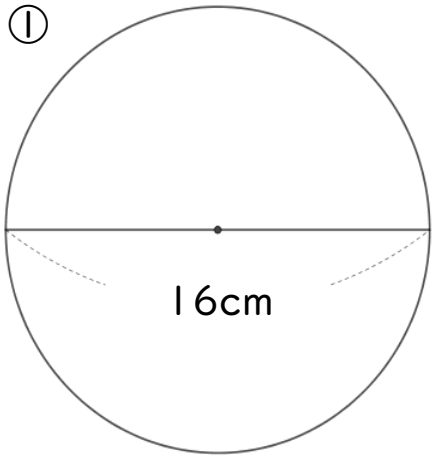

円の半径は

式：

答え：

②

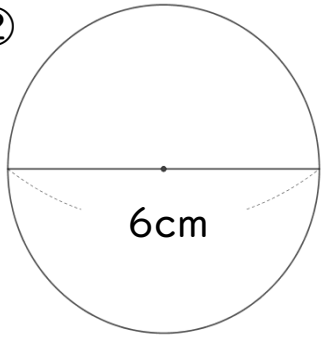

円の半径は

式：

答え：

③　直径4cmの円

円の半径は

式：

答え：

すらすらぷりんと

円の面積 2

◎ 直径から
円の面積を求める

10

日にち：　　月　　日

名まえ

・次の図形の面積を求めましょう。

① 直径20cmの円

式：

答え：

② 半径10cmの円

式：

答え：

③

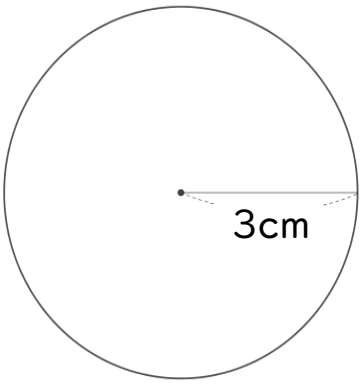

式：

答え：

④ 直径16cmの円

式：

答え：

すらすらぷりんと

円の面積 2

◎ 直径から
円の面積を求める

11

日にち：　　月　　日

名まえ

・次の図形の面積を求めましょう。

① 直径8cmの円

式：

答え：

② 半径7cmの円

式：

答え：

③

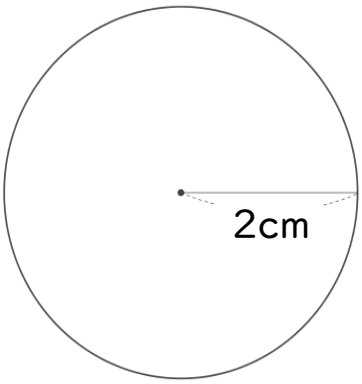

式：

答え：

④ 直径18cmの円

式：

答え：

すらすらぷりんと

円の面積 2

◎ 直径から
円の面積を求める

12

日にち：　　月　　日

名まえ

・次の図形の面積を求めましょう。

① 直径12cmの円

式：

答え：

② 半径3cmの円

式：

答え：

③

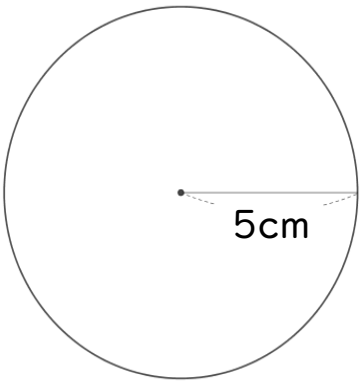

式：

答え：

④ 直径16cmの円

式：

答え：

すらすらぷりんと

円の面積 2

◎ 直径から
円の面積を求める

13

日にち：　　月　　日

名まえ

・次の図形の面積を求めましょう。

① 半径4cmの円

式：

答え：

② 直径20cmの円

式：

答え：

③

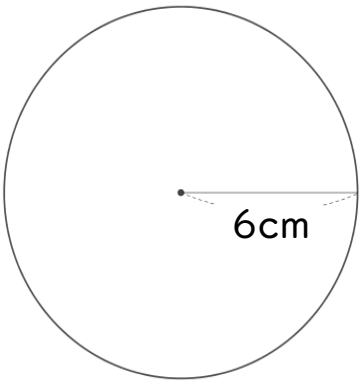

式：

答え：

④ 直径14cmの円

式：

答え：

すらすらぷりんと

円の面積 2

◎ 直径から
円の面積を求める

14

日にち：　　月　　日

名まえ

・次の図形の面積を求めましょう。

① 半径5cmの円

式：

答え：

② 直径2cmの円

式：

答え：

③

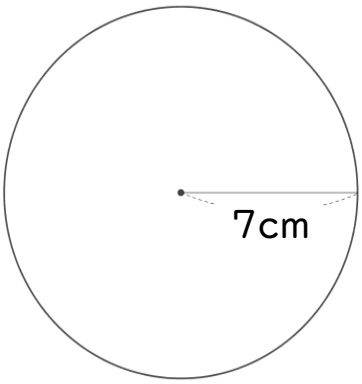

式：

答え：

④ 直径16cmの円

式：

答え：

すらすらぷりんと

円の面積 2

◎ 直径から円の面積を求める

15

名まえ

目指せ75点！

てん

・次の図形の面積を求めましょう。(各25点)

① 半径5cmの円

式：

答え：

②

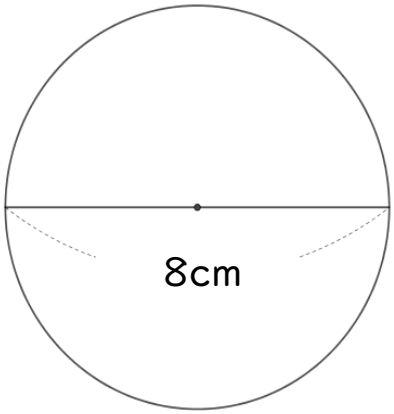

式：

答え：

③ 直径2cmの円

式：

答え：

④ 半径2cmの円

式：

答え：

すらすらぷりんと

円の面積 2

◎ 直径から
円の面積を求める

16

名まえ

目指せ75点！

てん

・次の図形の面積を求めましょう。(各25点)

① 半径6cmの円

式：

答え：

②

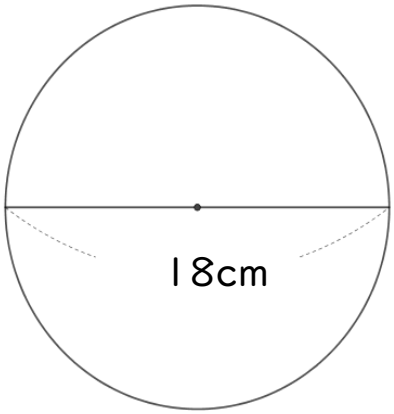

式：

答え：

③ 半径8cmの円

式：

答え：

④ 直径8cmの円

式：

答え：

すらすらぷりんと

円の面積 2

◎ 直径から
円の面積を求める

1

日にち：　　月　　日

名まえ

・次の図形の面積を求めましょう。(うすい字はしっかりなぞろう。)

①

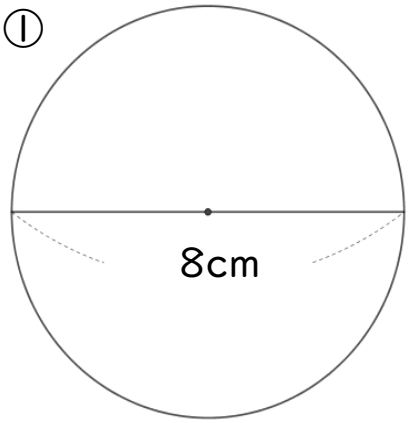

円の半径は　8 ÷ 2 ＝ 4 cm

式：　3 × 3 × 3.14 ＝ 9 × 3.14

＝ 28.26

答え：　28.26 ㎠

②

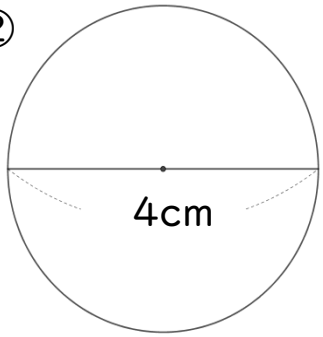

円の半径は　4 ÷ 2 ＝ 2 cm

式：　2 × 2 × 3.14 ＝ 4 × 3.14

＝ 12.56

答え：　12.56 ㎠

③　直径16cmの円

円の半径は　16 ÷ 2 ＝ 8 cm

式：　8 × 8 × 3.14 ＝ 64 × 3.14

＝ 200.96

答え：200.96㎠

すらすらぷりんと

円の面積 2

◎ 直径から
円の面積を求める

2

日にち：　　月　　日

名まえ

・次の図形の面積を求めましょう。(うすい字はしっかりなぞろう。)

①

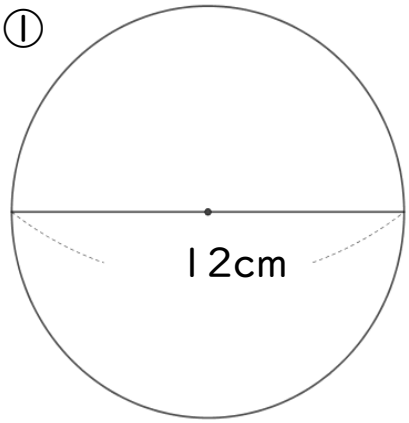

円の半径は　12 ÷ 2　＝　6 cm

式：　6 × 6 × 3.14 ＝36 × 3.14

＝　113.04

答え：113.04㎠

②

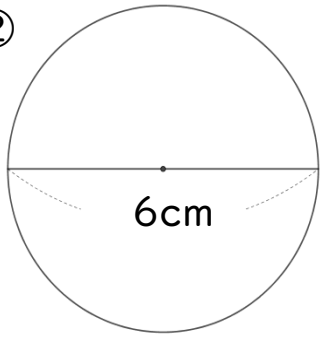

円の半径は　6 ÷ 2　＝　3 cm

式：　3 × 3 × 3.14 ＝　3 × 3.14

＝　28.26

答え：　28.3 ㎠

③　直径14cmの円

円の半径は　14 ÷ 2　＝　7 cm

式：　7 × 7 × 3.14 ＝ 49× 3.14

＝　153.86

答え：153.86㎠

すらすらぷりんと

円の面積２

◎ 直径から
円の面積を求める

3

日にち：　　月　　日

名まえ

・次の図形の面積を求めましょう。(うすい字はしっかりなぞろう。)

①

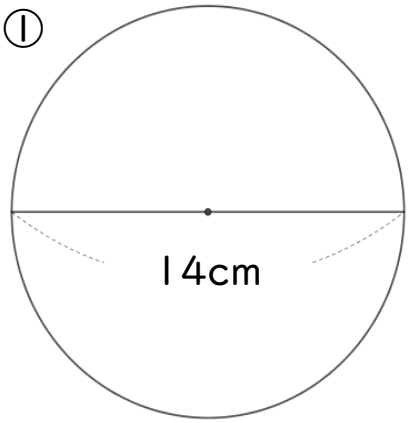

円の半径は　14÷2　＝　7 cm

式：　7×7×3.14＝49×3.14

＝　153.86

答え：153.86㎠

②

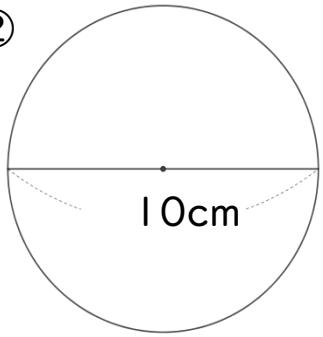

円の半径は　10÷2　＝　5 cm

式：　5×5×3.14＝25×3.14

＝　78.5

答え：　78.5 ㎠

③　直径18cmの円

円の半径は　18÷2　＝　9 cm

式：　9×9×3.14＝81×3.14

＝　254.34

答え：254.34㎠

すらすらぷりんと

円の面積 2

◎ 直径から
円の面積を求める

4

日にち：　　月　　日

名まえ

・次の図形の面積を求めましょう。(うすい字はしっかりなぞろう。)

①

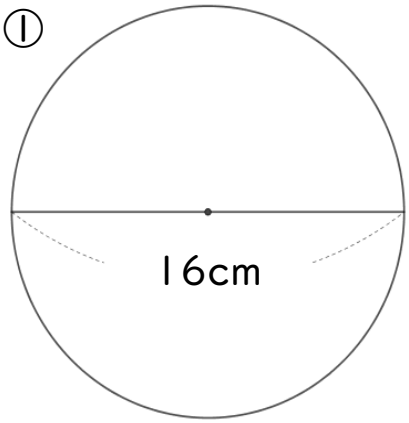

円の半径は　16 ÷ 2　＝　8 cm

式：　8 × 8 × 3.14 ＝ 64 × 3.14

＝ 200.96

答え：200.96㎠

②

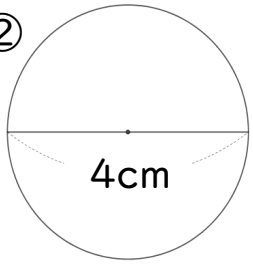

円の半径は　4 ÷ 2　＝　2 cm

式：　2 × 2 × 3.14 ＝ 4 × 3.14

＝ 12.56

答え：　12.56 ㎠

③　直径20cmの円

円の半径は　20 ÷ 2 ＝ 10 cm

式：　10×10×3.14 ＝ 100 × 3.14

＝ 314

答え：　314　㎠

すらすらぷりんと

円の面積 2

◎ 直径から
円の面積を求める

5

日にち：　　月　　日

名まえ

・次の図形の面積を求めましょう。

①

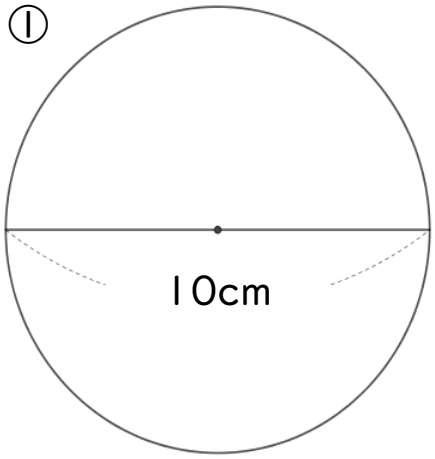

円の半径は　10÷2　＝　5 cm

式：　5 × 5 × 3.14 ＝ 25× 3.14

＝　78.5

答え：　78.5 ㎠

②

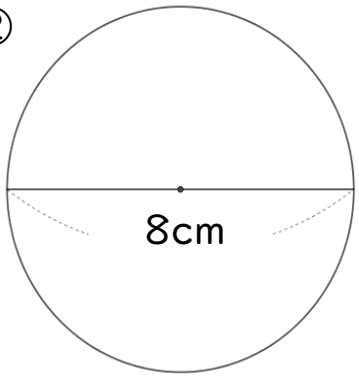

円の半径は　8 ÷ 2　＝　4 cm

式：　4 × 4 × 3.14 ＝ 16× 3.14

＝　50.24

答え：　50.24 ㎠

③　直径6cmの円

円の半径は　6 ÷ 2　＝　3 cm

式：　3 × 3 × 3.14 ＝　9 × 3.14

＝　28.26

答え：　28.26 ㎠

すらすらぷりんと

円の面積 2

◎ 直径から
円の面積を求める

6

日にち：　　月　　日

名まえ

・次の図形の面積を求めましょう。

①

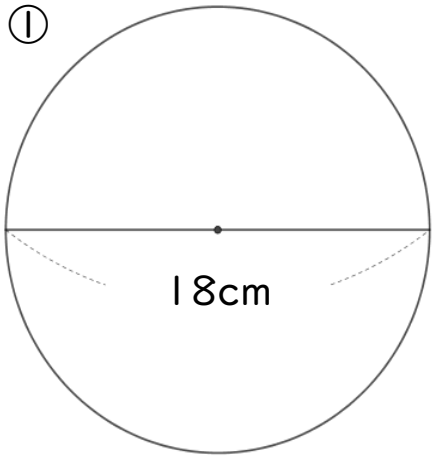

円の半径は　18÷2　＝　9 cm

式：　9×9×3.14＝81×3.14

＝　254.34

答え：254.34㎠

②

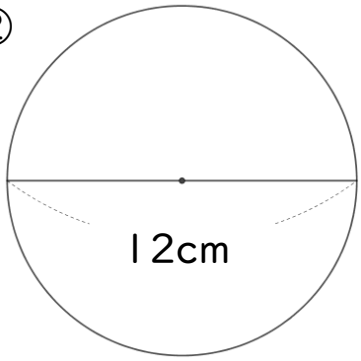

円の半径は　12÷2　＝　6 cm

式：　6×6×3.14＝36×3.14

＝　113.04

答え：113.04㎠

③　直径14cmの円

円の半径は　14÷2　＝　7 cm

式：　7×7×3.14＝49×3.14

＝153.86

答え：153.86㎠

すらすらぷりんと

円の面積 2

◎ 直径から
円の面積を求める

7

日にち：　　月　　日

名まえ

・次の図形の面積を求めましょう。

①

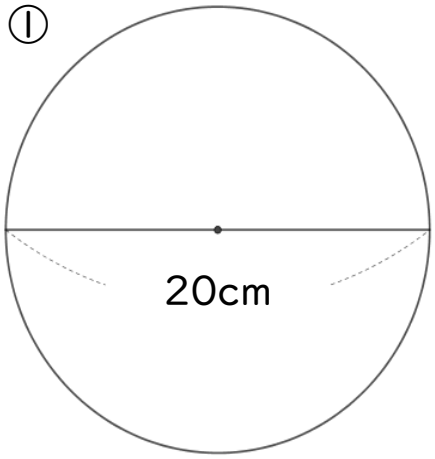

円の半径は 20÷2 ＝10 cm

式： 10×10× 3.14 ＝100×3.14

＝ 314

答え： 314 ㎠

②

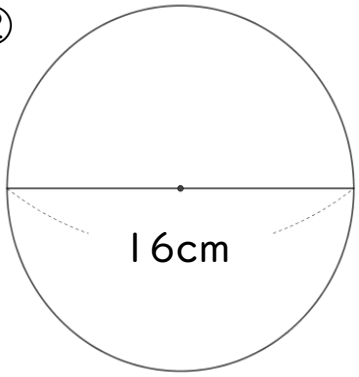

円の半径は 16÷2 ＝ 8 cm

式： 8×8× 3.14 ＝64×3.14

＝ 200.96

答え：200.96㎠

③ 直径6cmの円

円の半径は 6÷2 ＝ 3 cm

式： 3×3× 3.14 ＝ 9×3.14

＝ 28.26

答え： 28.26 ㎠

すらすらぷりんと

円の面積 2

◎ 直径から
円の面積を求める

8

日にち：　　月　　日

名まえ

・次の図形の面積を求めましょう。

①

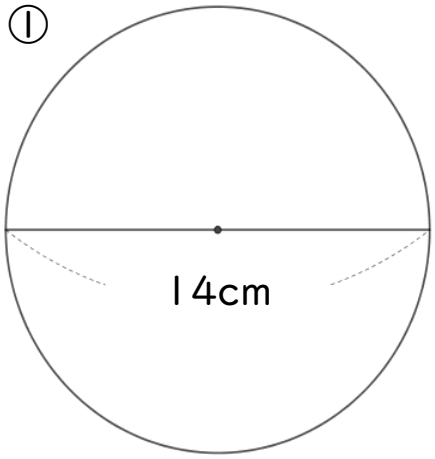

円の半径は　14÷2　＝　7 cm

式：　7×7×3.14＝49×3.14

＝　153.86

答え：153.86㎠

②

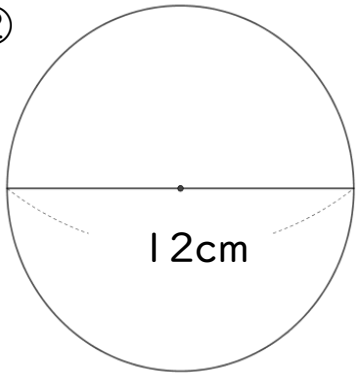

円の半径は　12÷2　＝　6 cm

式：　6×6×3.14＝36×3.14

＝　113.04

答え：113.04㎠

③　直径10cmの円

円の半径は　10÷2　＝　5 cm

式：　5×5×3.14＝25×3.14

＝　78.5

答え：　78.5 ㎠

すらすらぷりんと

円の面積 2

◎ 直径から
円の面積を求める

9

日にち：　　月　　日

名まえ

・次の図形の面積を求めましょう。

①

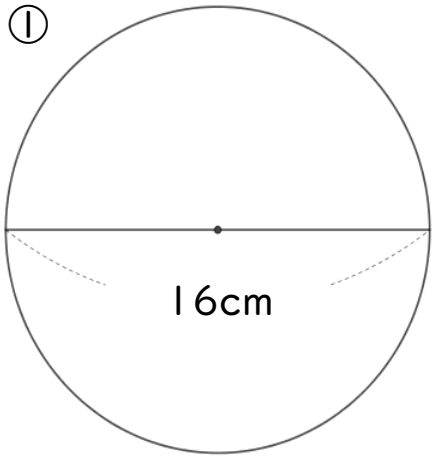

円の半径は　16 ÷ 2　＝　8 cm

式：　8 × 8 × 3.14 ＝ 64 × 3.14

＝　200.96

答え：200.96㎠

②

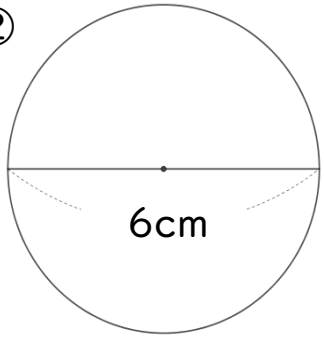

円の半径は　6 ÷ 2　＝　3 cm

式：　3 × 3 × 3.14 ＝ 9 × 3.14

＝　28.26

答え：28.26 ㎠

③　直径4cmの円

円の半径は　4 ÷ 2　＝　2 cm

式：　2 × 2 × 3.14 ＝ 4 × 3.14

＝　12.56

答え：12.56 ㎠

すらすらぷりんと

円の面積 2

◎ 直径から
円の面積を求める

10

日にち：　　月　　日

名まえ

・次の図形の面積を求めましょう。

① 直径20cmの円　　円の半径は 20÷2 ＝ 10cm

式： 10×10× 3.14 ＝ 100 × 3.14

＝ 314

答え： 314 ㎠

② 半径10cmの円

式： 10×10× 3.14 ＝ 100 × 3.14

＝ 314

答え： 314 ㎠

③

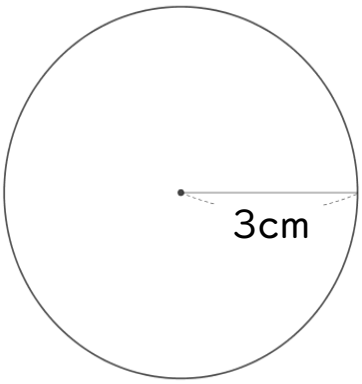

式： 3 × 3 × 3.14 ＝ 9 × 3.14

＝ 28.26

答え： 28.26 ㎠

④ 直径16cmの円　　円の半径は 16÷2 ＝ 8 cm

式： 8 × 8 × 3.14 ＝ 64× 3.14

＝ 200.96

答え：200.96㎠

すらすらぷりんと

円の面積 2

◎ 直径から
円の面積を求める

11

日にち：　　月　　日

名まえ

・次の図形の面積を求めましょう。

① 直径8cmの円　　円の半径は　8 ÷ 2 ＝ 4 cm

式：　4 × 4 × 3.14 ＝ 16 × 3.14

＝ 50.24

答え：50.24 ㎠

② 半径7cmの円

式：　7 × 7 × 3.14 ＝ 49 × 3.14

＝ 153.86

答え：153.86㎠

③

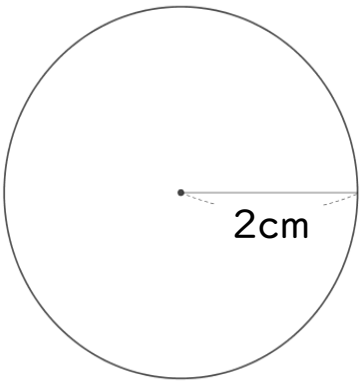

式：　2 × 2 × 3.14 ＝ 4 × 3.14

＝ 12.56

答え：12.56 ㎠

④ 直径18cmの円　　円の半径は　18 ÷ 2 ＝ 9 cm

式：　9 × 9 × 3.14 ＝ 81 × 3.14

＝ 254.34

答え：254.34㎠

すらすらぷりんと

円の面積 2

◎ 直径から
円の面積を求める

12

日にち：　　月　　日

名まえ

・次の図形の面積を求めましょう。

① 直径12cmの円　　円の半径は 12÷2 ＝ 6 cm

式： 6 × 6 × 3.14 ＝ 36× 3.14

＝ 113.04

答え：113.04㎠

② 半径3cmの円

式： 3 × 3 × 3.14 ＝ 9 × 3.14

＝ 28.26

答え： 28.26 ㎠

③

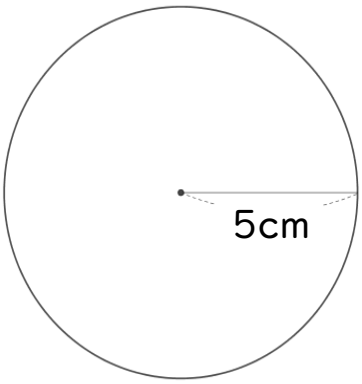

式： 5 × 5 × 3.14 ＝ 25× 3.14

＝ 78.5

答え： 78.5 ㎠

④ 直径16cmの円　　円の半径は 16÷2 ＝ 8 cm

式： 8 × 8 × 3.14 ＝ 64× 3.14

＝ 200.96

答え：200.96㎠

すらすらぷりんと

円の面積 2

◎ 直径から
円の面積を求める

13

日にち：　　月　　日

名まえ

・次の図形の面積を求めましょう。

① 半径4cmの円

式： 4 × 4 × 3.14 ＝ 16 × 3.14

＝ 50.24

答え： 50.24 ㎠

② 直径20cmの円　　円の半径は 20 ÷ 2 ＝ 10 cm

式： 10 × 10 × 3.14 ＝ 100 × 3.14

＝ 314

答え： 314 ㎠

③

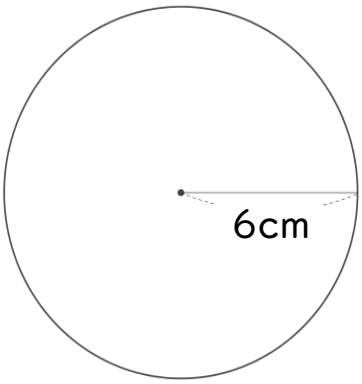

式： 6 × 6 × 3.14 ＝ 36 × 3.14

＝ 113.04

答え： 113.04㎠

④ 直径14cmの円　　円の半径は 14 ÷ 2 ＝ 7 cm

式： 7 × 7 × 3.14 ＝ 49 × 3.14

＝ 153.86

答え： 153.86㎠

すらすらぷりんと

円の面積 2

◎ 直径から
円の面積を求める

14

日にち：　　月　　日

名まえ

・次の図形の面積を求めましょう。

① 半径5cmの円

式： 5 × 5 × 3.14 ＝ 25 × 3.14

＝ 78.5

答え： 78.5 ㎠

② 直径2cmの円　　円の半径は 2 ÷ 2 ＝ 1 cm

式： 1 × 1 × 3.14 ＝ 1 × 3.14

＝ 3.14

答え： 3.14 ㎠

③

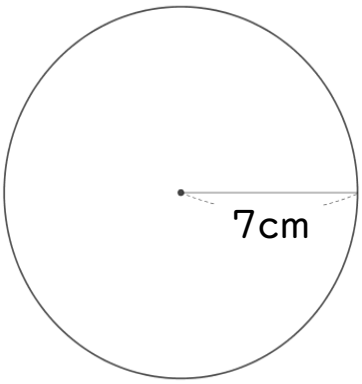

式： 7 × 7 × 3.14 ＝ 49 × 3.14

＝ 153.86

答え： 153.86㎠

④ 直径16cmの円　　円の半径は 16 ÷ 2 ＝ 8 cm

式： 8 × 8 × 3.14 ＝ 64 × 3.14

＝ 200.96

答え： 200.96㎠

すらすらぷりんと

円の面積 2

◎ 直径から円の面積を求める

15

名まえ

目指せ75点！

てん

・次の図形の面積を求めましょう。(各25点)

① 半径5cmの円

式： 5 × 5 × 3.14 ＝ 25× 3.14

＝ 78.5

答え： 78.5 ㎠

②

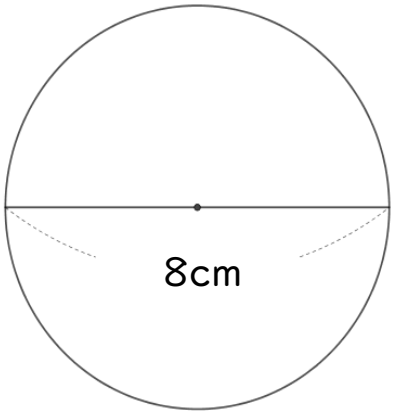

円の半径は 8 ÷ 2 ＝ 4 cm

式： 4 × 4 × 3.14 ＝ 16× 3.14

＝ 50.24

答え： 50.24 ㎠

③ 直径2cmの円

円の半径は 2 ÷ 2 ＝ 1 cm

式： 1 × 1 × 3.14 ＝ 1 × 3.14

＝ 3.14

答え： 3.14 ㎠

④ 半径2cmの円

式： 2 × 2 × 3.14 ＝ 4 × 3.14

＝ 12.56

答え： 12.56 ㎠

すらすらぷりんと

円の面積 2

◎ 直径から円の面積を求める

16

名まえ

目指せ75点！

てん

・次の図形の面積を求めましょう。(各25点)

① 半径6cmの円

式： 6 × 6 × 3.14 ＝ 36 × 3.14

＝ 113.04

答え： 113.04㎠

②

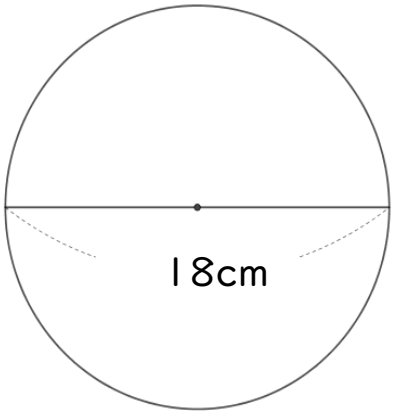

円の半径は 18 ÷ 2 ＝ 9 cm

式： 9 × 9 × 3.14 ＝ 81 × 3.14

＝ 254.34

答え： 254.34㎠

③ 半径8cmの円

式： 8 × 8 × 3.14 ＝ 64 × 3.14

＝ 200.96

答え： 200.96㎠

④ 直径8cmの円

円の半径は 8 ÷ 2 ＝ 4 cm

式： 4 × 4 × 3.14 ＝ 16 × 3.14

＝ 50.24

答え： 50.24 ㎠

すらすらぷりんと