角柱・円柱の体積 4

◎ 底面が台形や平行四辺形な角柱の体積

日にち：　　月　　日

名まえ

・次の図のような角柱の体積を求めましょう。(うすい字はなぞろう。)

① 底面が平行四辺形

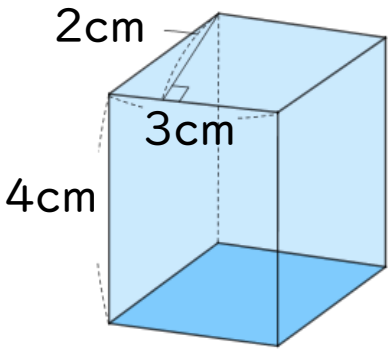

式：$3 \times 2 \times 4$

$= 6 \times 4$

$= 24$　答え：　24　cm^3

② 底面が台形

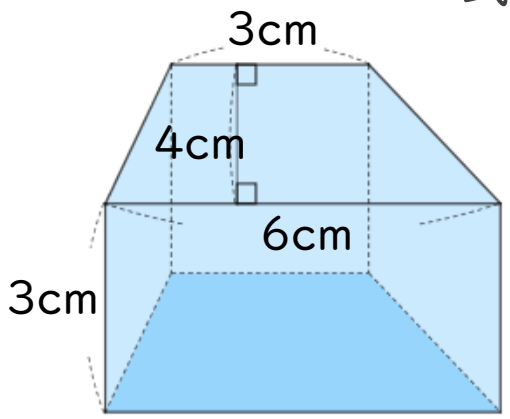

式：$(3+6) \times 4 \div 2 \times 3$

$=$

答え：

③ 底面がひし形

式：

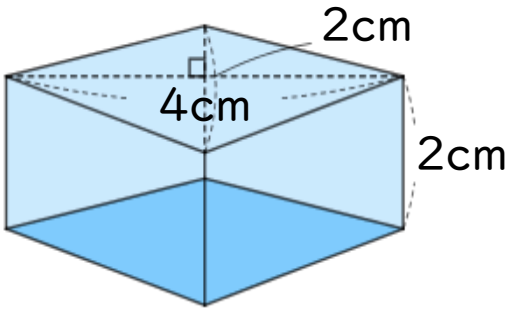

答え：

① 例題

すらすらぷりんと

角柱・円柱の体積 4

◎ 底面が台形や平行四辺形な角柱の体積

2

日にち：　　月　　日

名まえ

・次の図のような角柱の体積を求めましょう。(うすい字はなぞろう。)

① 底面が平行四辺形

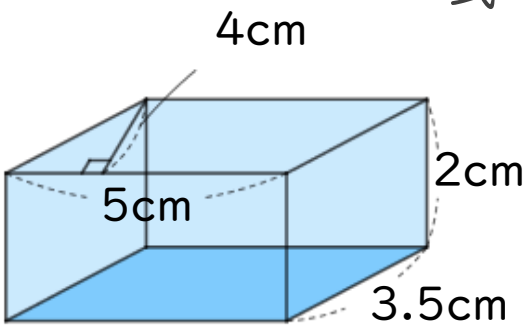

式：5×4×2

＝

答え：

② 底面が台形

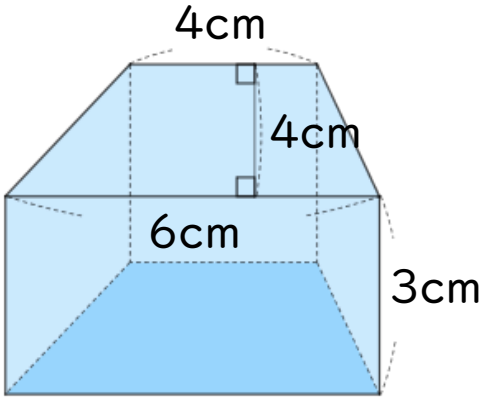

式：

答え：

③ 底面がひし形

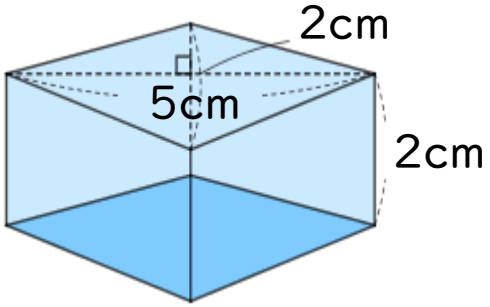

式：5×2÷2×2

＝10÷2×2

＝

答え：

すらすらぷりんと

角柱・円柱の体積 4

◎ 底面が台形や平行四辺形な角柱の体積

3

日にち：　　月　　日

名まえ

・次の図のような角柱の体積を求めましょう。(うすい字はなぞろう。)

① 底面が平行四辺形

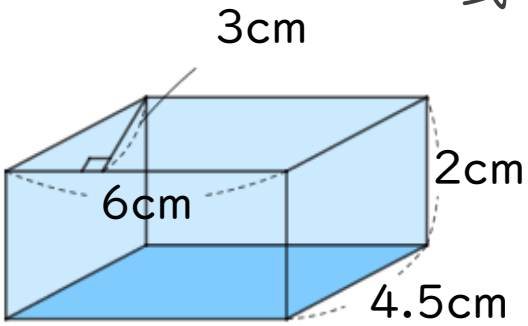

式：

答え：

② 底面が台形

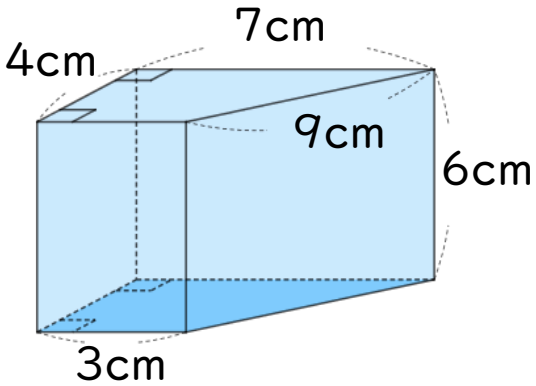

式：(7＋3)×4÷2×6

＝10×4÷2×6

＝40÷2×6

＝

答え：

③ 底面がひし形

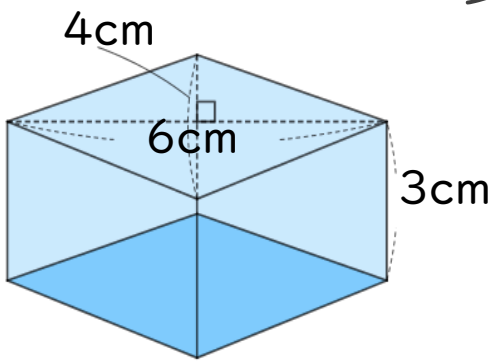

式：6×4÷2×3

＝

答え：

すらすらぷりんと

角柱・円柱の体積 4

◎ 底面が台形や平行四辺形な角柱の体積

4

日にち：　　月　　日

名まえ

・次の図のような角柱の体積を求めましょう。(うすい字はなぞろう。)

① 底面がひし形

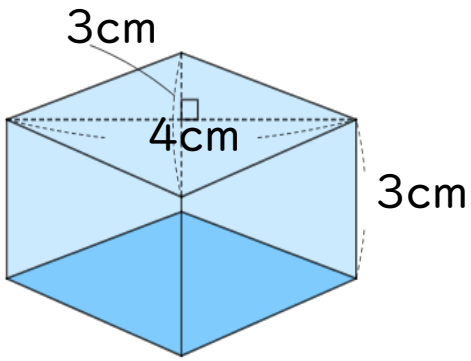

式：4×37÷2×3

＝

答え：

② 底面が台形

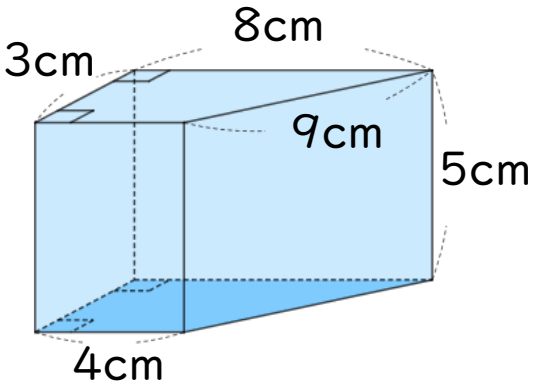

式：

答え：

③ 底面が平行四辺形

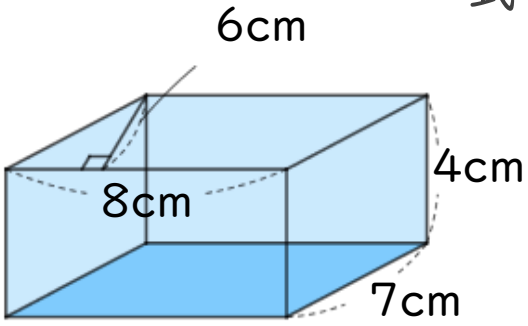

式：

答え：

すらすらぷりんと

角柱・円柱の体積 4

◎ 底面が台形や平行四辺形な角柱の体積

5

日にち：　　月　　日

名まえ

・次の図のような角柱の体積を求めましょう。(うすい字はなぞろう。)

①

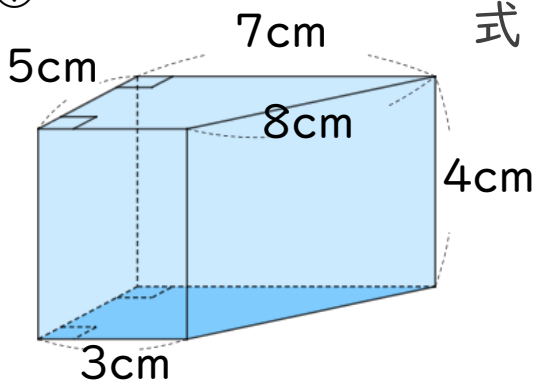

式：(7＋3)×5÷2×4

＝

答え：

②

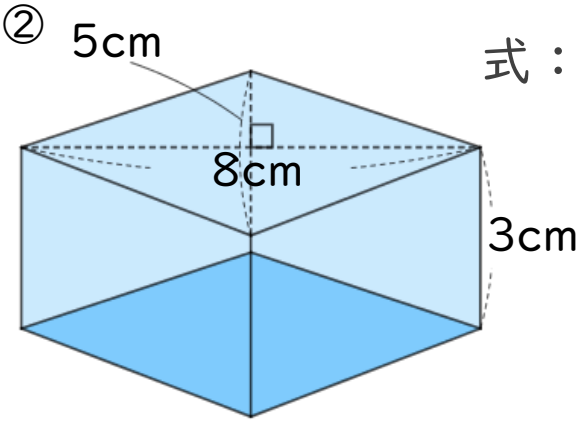

式：

答え：

③

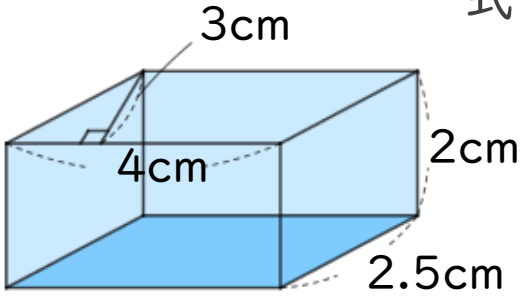

式：

答え：

すらすらぷりんと

角柱・円柱の体積 4

◎ 底面が台形や平行四辺形な角柱の体積

6

日にち：　　月　　日

名まえ

・次の図のような角柱の体積を求めましょう。(うすい字はなぞろう。)

①

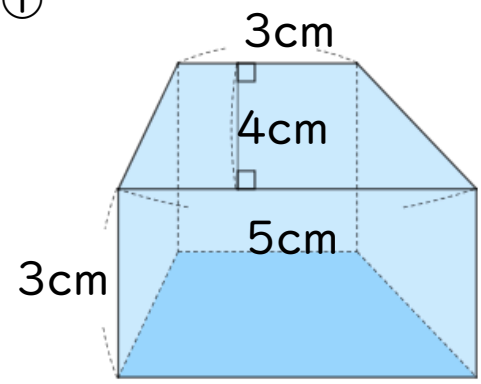

式：(3＋5)×4÷2×3

＝

答え：

②

式：

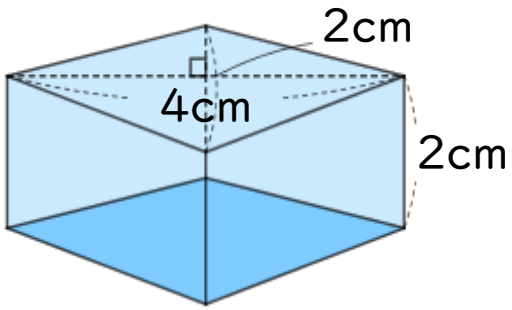

答え：

③

式：

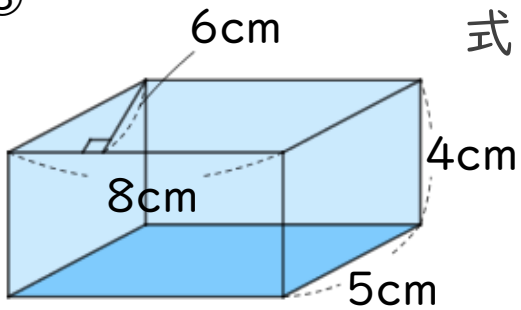

答え：

すらすらぷりんと

角柱・円柱の体積 4

◎ 底面が台形や平行四辺形な角柱の体積

7

日にち：　　月　　日

名まえ

・次の図のような角柱の体積を求めましょう。

①

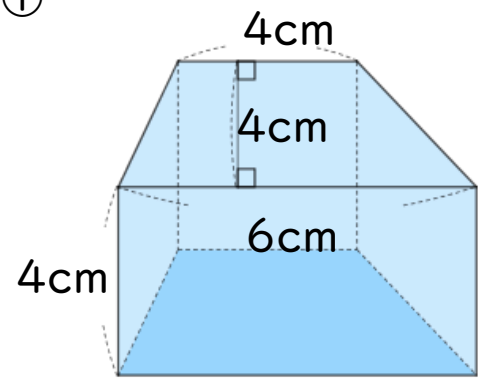

式：

答え：

②

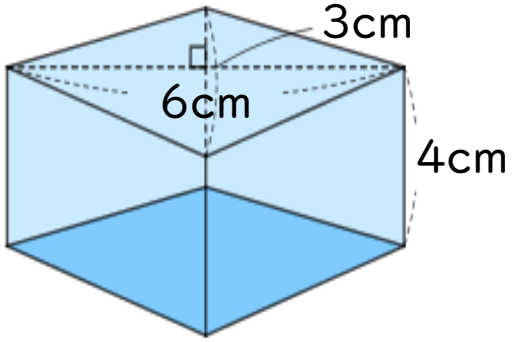

式：

答え：

③

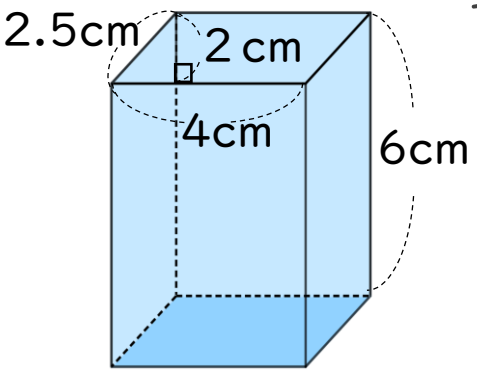

式：

答え：

すらすらぷりんと

角柱・円柱の体積 4

◎ 底面が台形や平行四辺形な角柱の体積

8

日にち：　　月　　日

名まえ

・次の図のような角柱の体積を求めましょう。

①

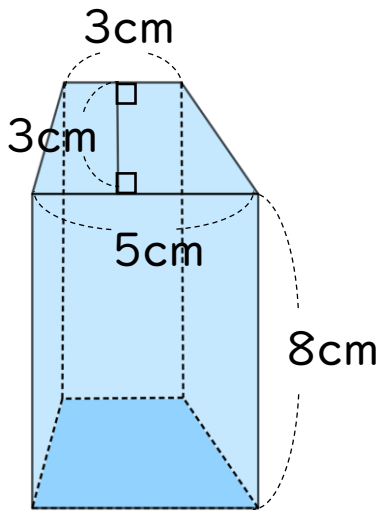

式：

答え：

②

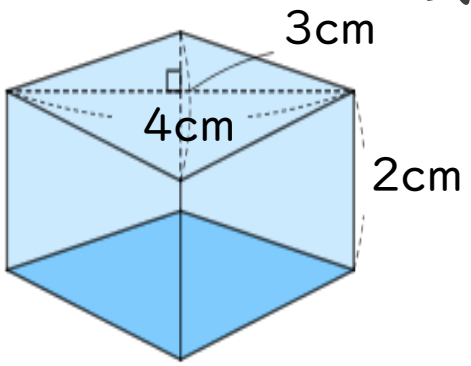

式：

答え：

③

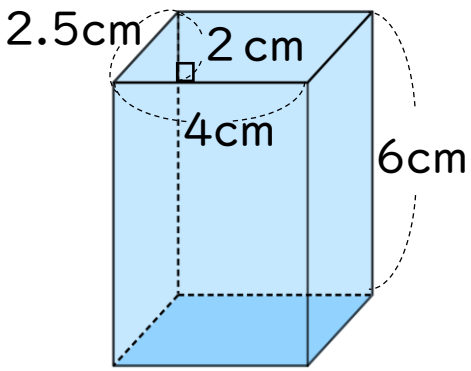

式：

答え：

すらすらぷりんと

角柱・円柱の体積 4

◎ 底面が台形や平行四辺形な角柱の体積

9

日にち：　　月　　日

名まえ

・次の図のような角柱の体積を求めましょう。

①

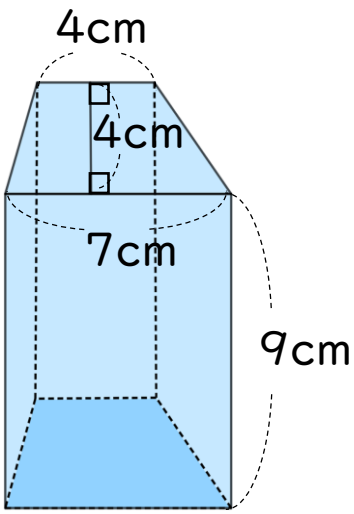

式：

答え：

②

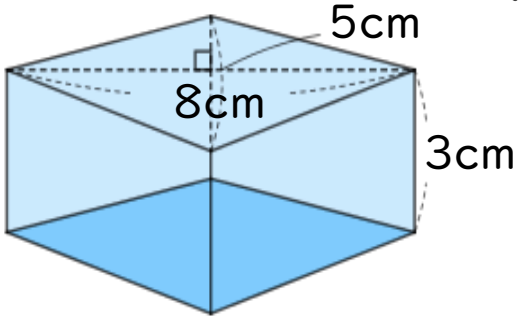

式：

答え：

③

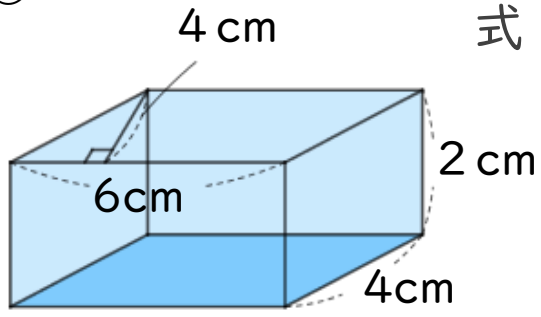

式：

答え：

すらすらぷりんと

角柱・円柱の体積 4

◎ 底面が台形や平行四辺形な角柱の体積

10

日にち：　　月　　日

名まえ

・次の図のような角柱の体積を求めましょう。

①

式：

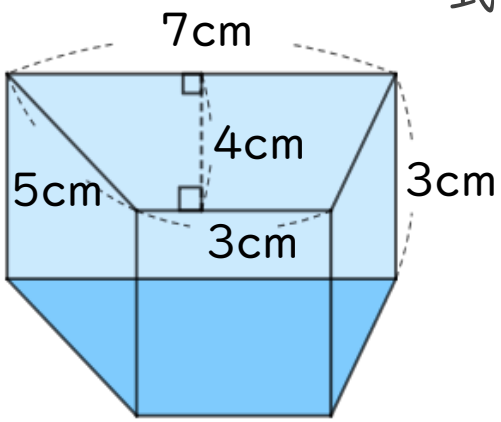

答え：

②

式：

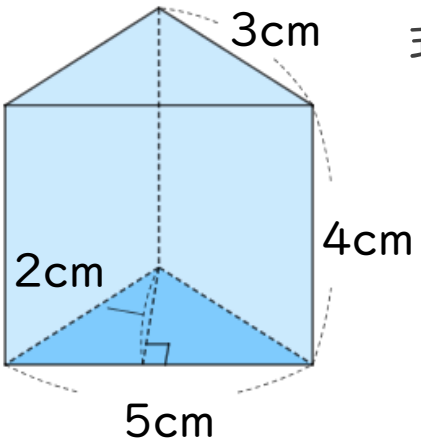

答え：

③

式：

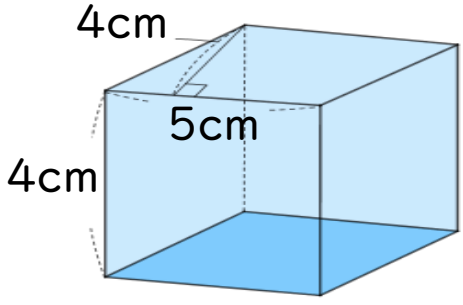

答え：

すらすらぷりんと

角柱・円柱の体積 4

◎ 底面が台形や平行四辺形な角柱の体積

11

日にち：　　月　　日

名まえ

・次の図のような角柱の体積を求めましょう。

①

式：

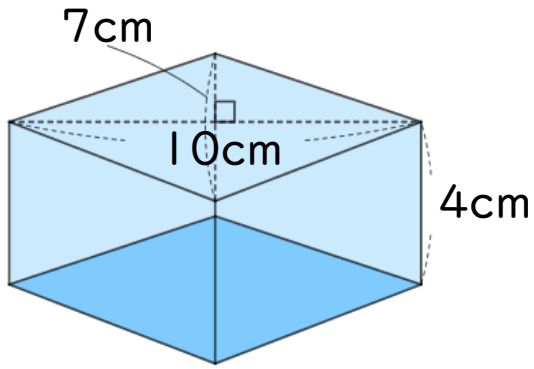

答え：

②

式：

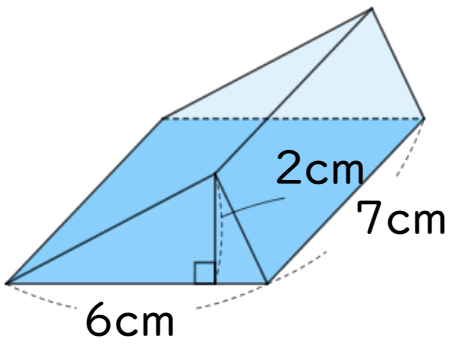

答え：

③

式：

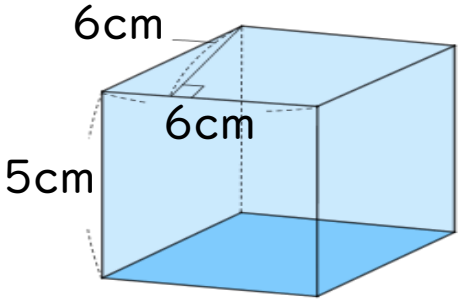

答え：

すらすらぷりんと

角柱・円柱の体積 4

◎ 底面が台形や平行四辺形な角柱の体積

12

日にち：　　月　　日

名まえ

・次の図のような角柱の体積を求めましょう。

①

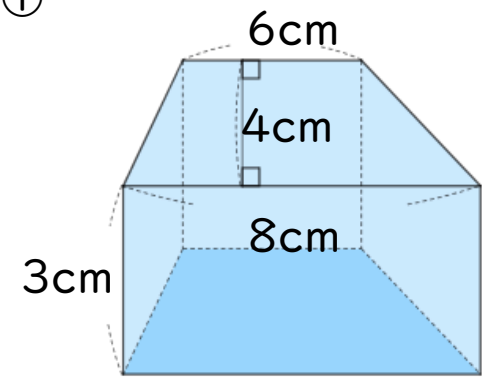

式：

答え：

②

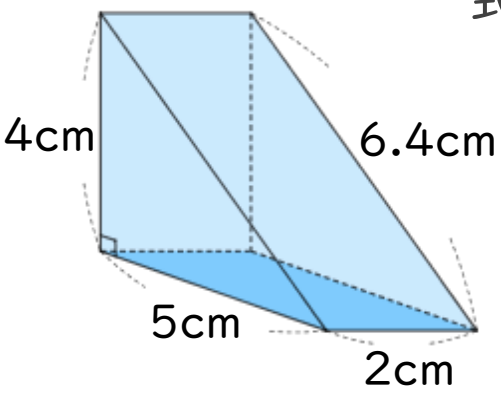

式：

答え：

③

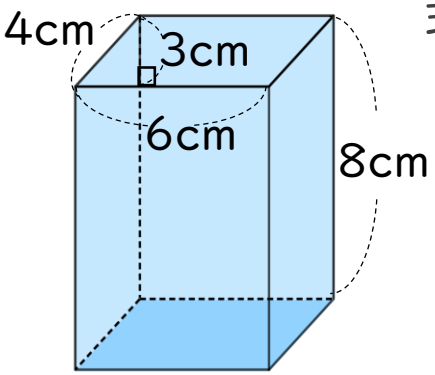

式：

答え：

すらすらぷりんと

角柱・円柱の体積 4

◎ 底面が台形や平行四辺形な角柱の体積

13

日にち：　　月　　日

名まえ

・次の図のような角柱の体積を求めましょう。

①

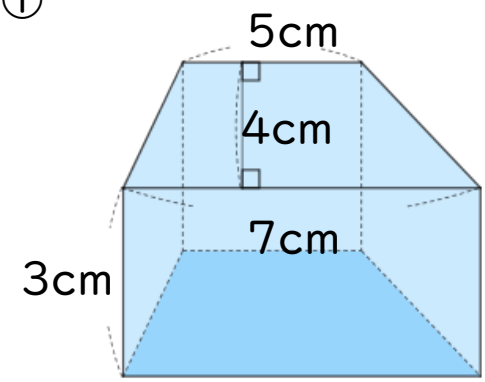

式：

答え：

②

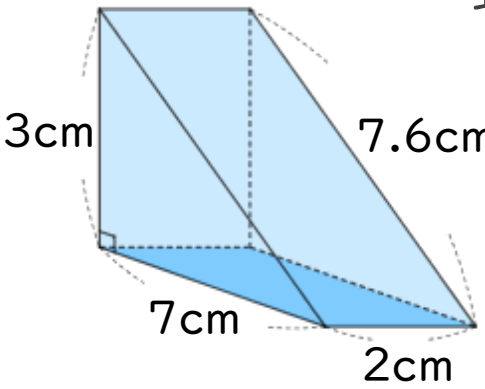

式：

答え：

③

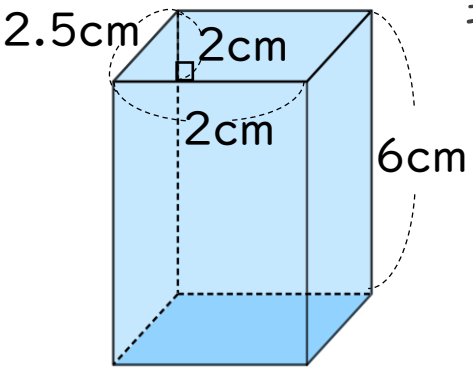

式：

答え：

すらすらぷりんと

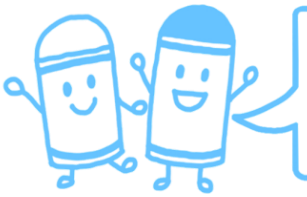

角柱・円柱の体積 4

◎ 底面が台形や平行四辺形な角柱の体積

14

日にち：　　月　　日

名まえ

・次の図のような角柱の体積を求めましょう。

①

式：

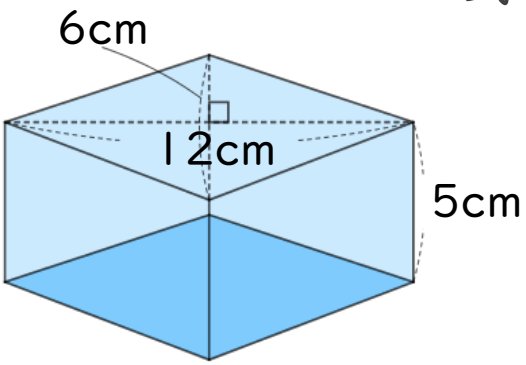

答え：

②

式：

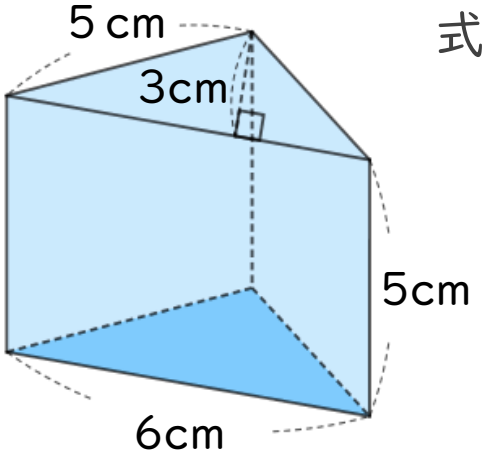

答え：

③

式：

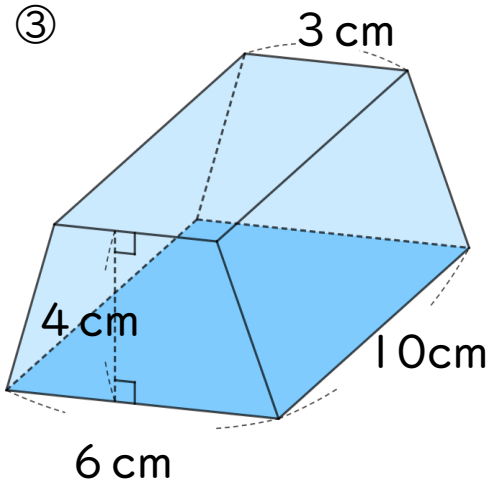

答え：

すらすらぷりんと

目指せ75点！ てん

名まえ

・次の図のような角柱の体積を求めましょう。(各25点)

①

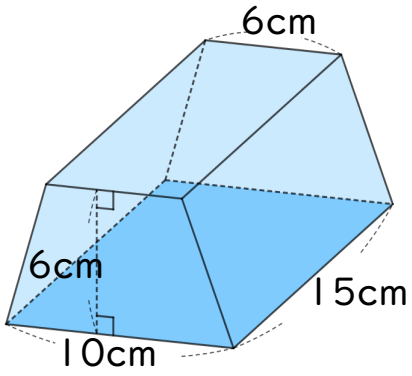

式：

答え：

②

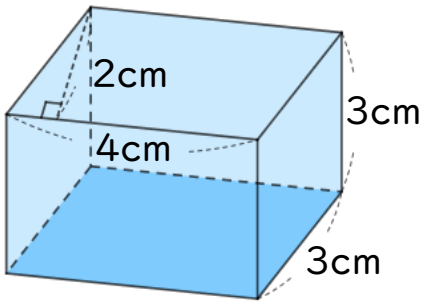

式：

答え：

③

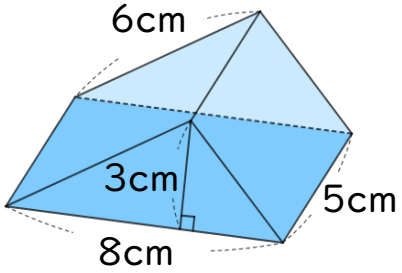

式：

答え：

④

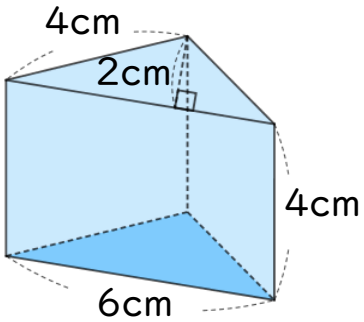

式：

答え：

すらすらぷりんと

角柱・円柱の体積 4

◎ 底面が台形や平行四辺形な角柱の体積

16

目指せ75点！

てん

名まえ

・次の図のような角柱の体積を求めましょう。(各25点)

①

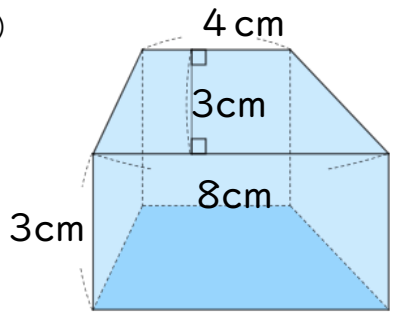

式：

答え：

②

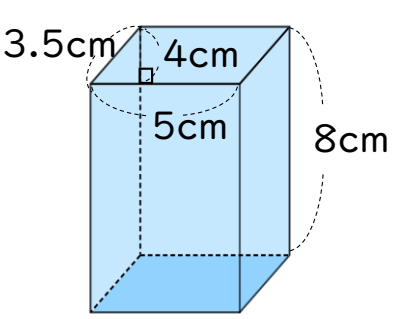

式：

答え：

③

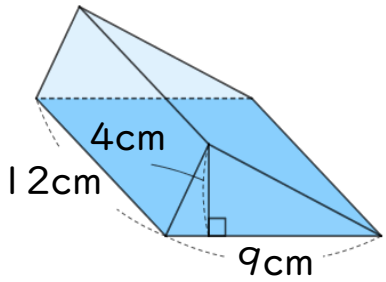

式：

答え：

④

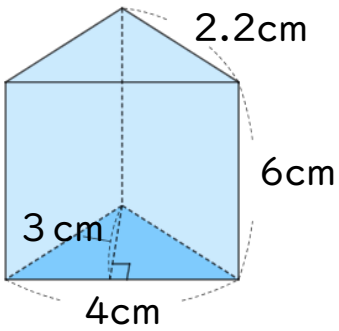

式：

答え：

すらすらぷりんと

角柱・円柱の体積 4

◎ 底面が台形や平行四辺形な角柱の体積

1

日にち：　　月　　日

名まえ

・次の図のような角柱の体積を求めましょう。(うすい字はなぞろう。)

① 底面が平行四辺形

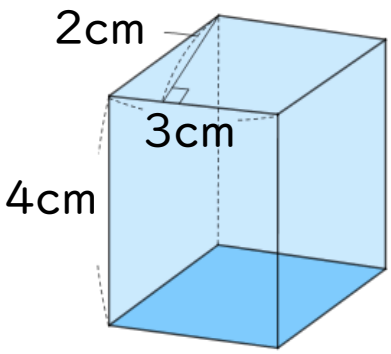

式：$3 \times 2 \times 4$

$= 6 \times 4$

$= 24$　答え：　24　cm^3

② 底面が台形

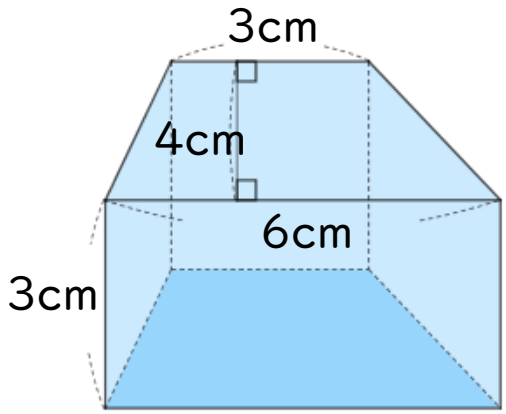

式：$(3 + 6) \times 4 \div 2 \times 3$

$= 9 \times 4 \div 2 \times 3$

$= 36 \div 2 \times 3$

$= 18 \times 3$

$= 54$　答え：　54　cm^3

③ 底面がひし形

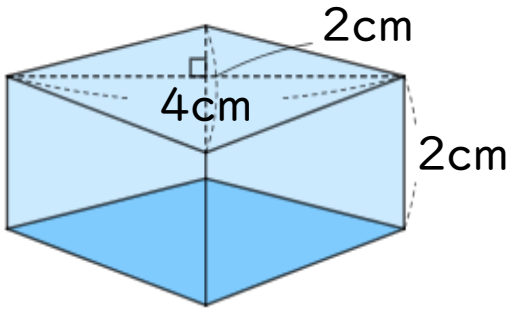

式：$4 \times 2 \div 2 \times 2$

$= 8 \div 2 \times 2$

$= 4 \times 2$

$= 8$　答え：　8　cm^3

すらすらぷりんと

角柱・円柱の体積 4

◎ 底面が台形や平行四辺形な角柱の体積

2

日にち：　　月　　日

名まえ

・次の図のような角柱の体積を求めましょう。(うすい字はなぞろう。)

① 底面が平行四辺形

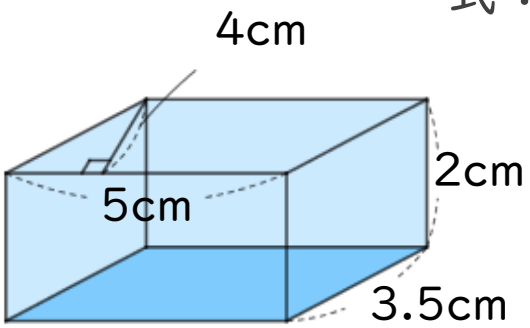

式：$5 \times 4 \times 2$

$= 20 \times 2$

$= 40$　答え：　40　cm^3

② 底面が台形

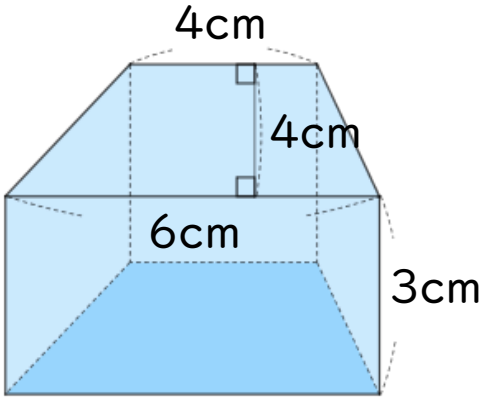

式：$(4 + 6) \times 4 \div 2 \times 3$

$= 10 \times 4 \div 2 \times 3$

$= 40 \div 2 \times 3$

$= 20 \times 3$

$= 60$　答え：　60　cm^3

③ 底面がひし形

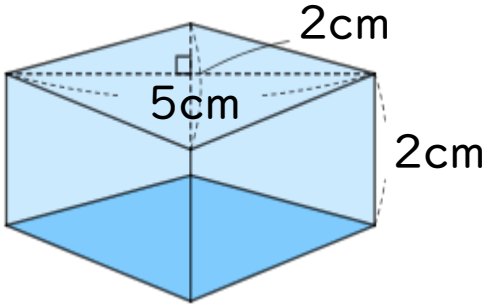

式：$5 \times 2 \div 2 \times 2$

$= 10 \div 2 \times 2$

$= 5 \times 2$

$= 10$　答え：　10　cm^3

すらすらぷりんと

角柱・円柱の体積 4

◎ 底面が台形や平行四辺形な角柱の体積

3

日にち：　　月　　日

名まえ

・次の図のような角柱の体積を求めましょう。(うすい字はなぞろう。)

① 底面が平行四辺形

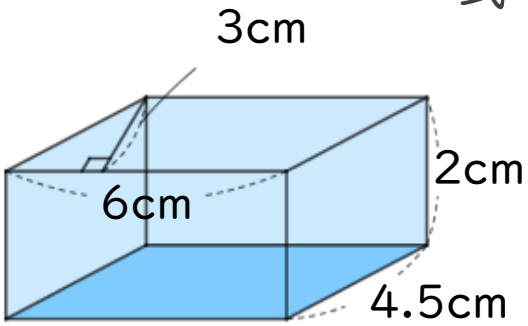

式：$6 \times 3 \times 2$

$= 18 \times 2$

$= 36$　答え：　36　cm^3

② 底面が台形

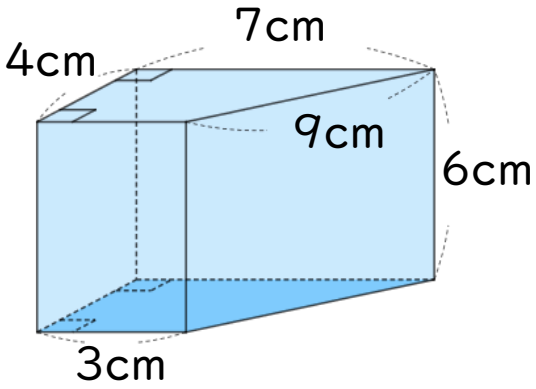

式：$(7 + 3) \times 4 \div 2 \times 6$

$= 10 \times 4 \div 2 \times 6$

$= 40 \div 2 \times 6$

$= 20 \times 6$

$= 120$　答え：　120　cm^3

③ 底面がひし形

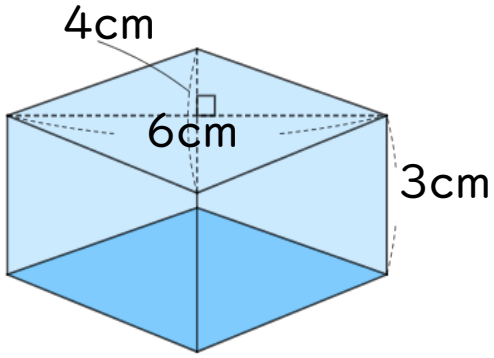

式：$6 \times 4 \div 2 \times 3$

$= 24 \div 2 \times 3$

$= 12 \times 3$

$= 36$　答え：　36　cm^3

すらすらぷりんと

角柱・円柱の体積 4

◎ 底面が台形や平行四辺形な角柱の体積

4

日にち：　　月　　日

名まえ

・次の図のような角柱の体積を求めましょう。(うすい字はなぞろう。)

① 底面がひし形

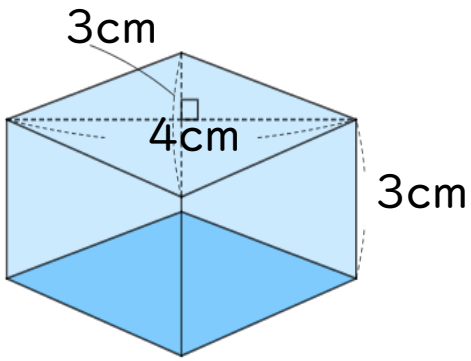

式：$4 \times 3 \div 2 \times 3$

$= 12 \div 2 \times 3$

$= 6 \times 3$

$= 18$　答え：　18　cm^3

② 底面が台形

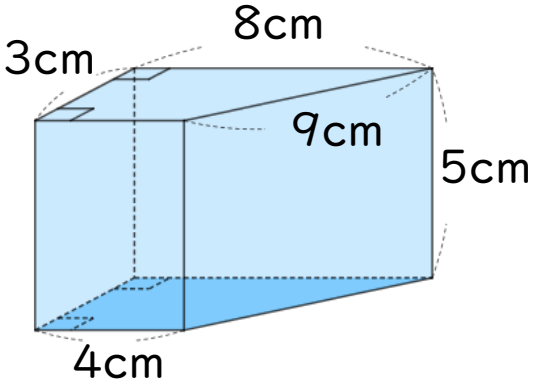

式：$(8+4) \times 3 \div 2 \times 5$

$= 12 \times 3 \div 2 \times 5$

$= 36 \div 2 \times 5$

$= 18 \times 5$

$= 90$　答え：　90　cm^3

③ 底面が平行四辺形

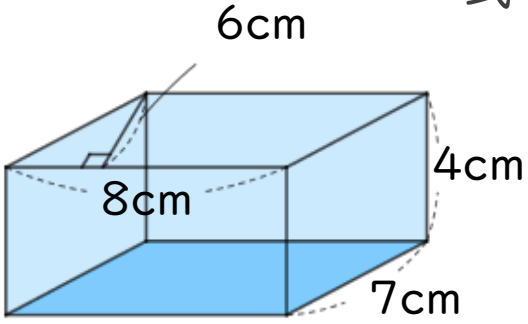

式：$8 \times 6 \times 4$

$= 48 \times 4$

$= 192$　答え：　192　cm^3

すらすらぷりんと

角柱・円柱の体積 4

◎ 底面が台形や平行四辺形な角柱の体積

5

日にち：　　月　　日

名まえ

・次の図のような角柱の体積を求めましょう。(うすい字はなぞろう。)

①

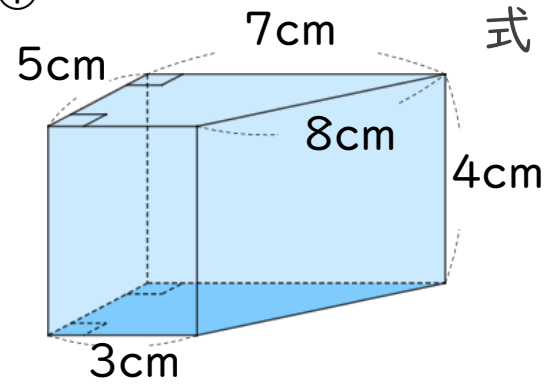

式：$(7+3)\times 5\div 2\times 4$

$=10\times 5\div 2\times 4$

$=50\div 2\times 4$

$=25\times 4$

$=100$　答え：　100　cm^3

②

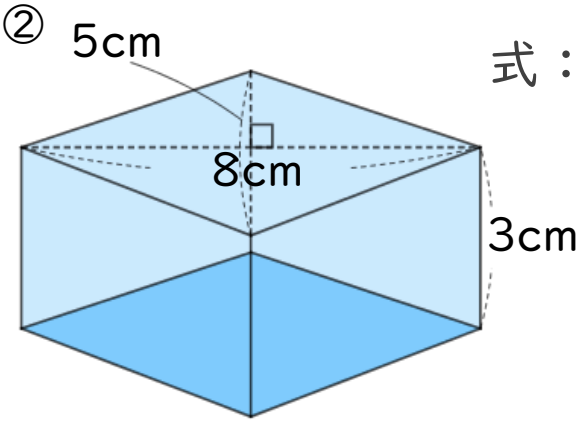

式：$5\times 8\div 2\times 3$

$=40\div 2\times 3$

$=20\times 3$

$=60$　答え：　60　cm^3

③

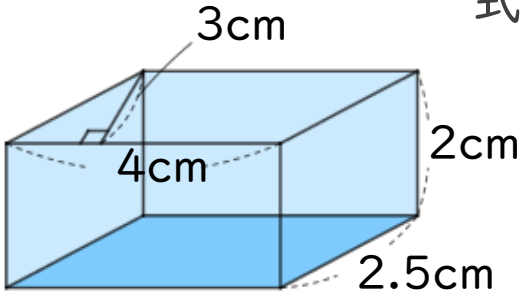

式：$4\times 3\times 2$

$=12\times 2$

$=24$　答え：　24　cm^3

すらすらぷりんと

角柱・円柱の体積 4

◎ 底面が台形や平行四辺形な角柱の体積

6

日にち：　　月　　日

名まえ

・次の図のような角柱の体積を求めましょう。(うすい字はなぞろう。)

①

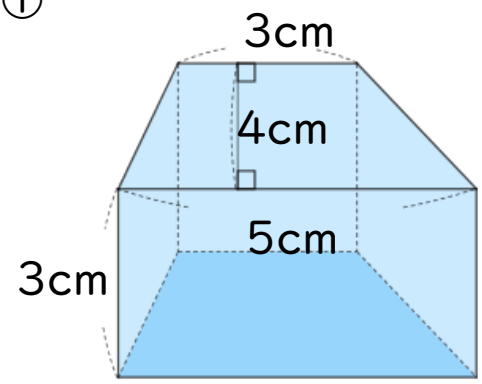

式：$(3+5)\times 4\div 2\times 3$

$=8\times 4\div 2\times 3$

$=32\div 2\times 3$

$=16\times 3$

$=48$　答え：　48　cm^3

②

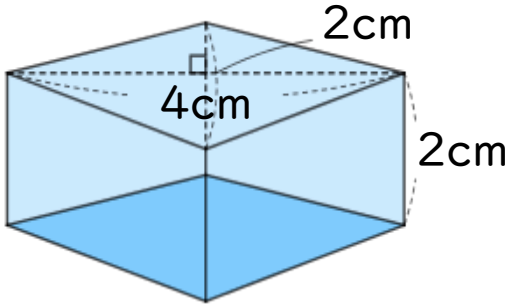

式：$4\times 2\div 2\times 2$

$=8\div 2\times 2$

$=4\times 2$

$=8$　答え：　8　cm^3

③

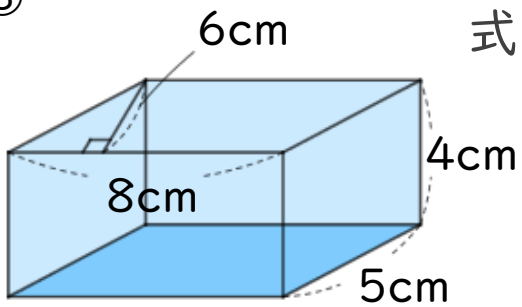

式：$8\times 6\times 4$

$=48\times 4$

$=192$　答え：　192　cm^3

すらすらぷりんと

角柱・円柱の体積 4

◎ 底面が台形や平行四辺形な角柱の体積

7

日にち：　　月　　日

名まえ

・次の図のような角柱の体積を求めましょう。

①

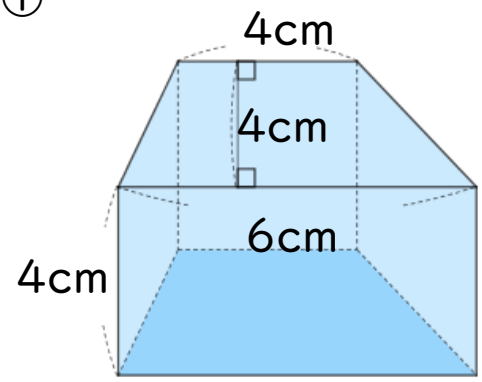

式：$(4+6)\times 4\div 2\times 4$

$=10\times 4\div 2\times 4$

$=40\div 2\times 4$

$=20\times 4$

$=80$　答え：　80　cm^3

②

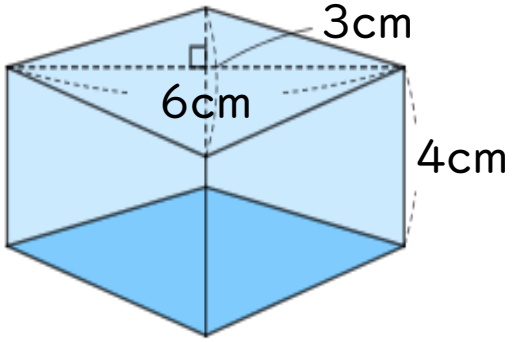

式：$6\times 3\div 2\times 4$

$=18\div 2\times 4$

$=9\times 4$

$=36$　答え：　36　cm^3

③

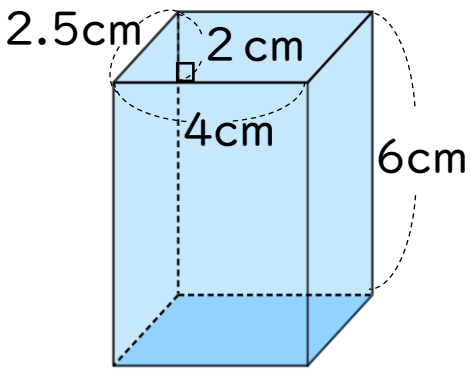

式：$4\times 2\times 6$

$=8\times 6$

$=48$　答え：　48　cm^3

すらすらぷりんと

角柱・円柱の体積 4

◎ 底面が台形や平行四辺形な角柱の体積

8

日にち：　　月　　日

名まえ

・次の図のような角柱の体積を求めましょう。

①

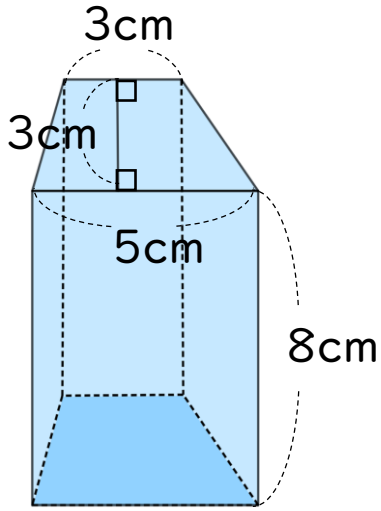

式：$(3+5)\times 3\div 2\times 3$

$=8\times 3\div 2\times 3$

$=24\div 2\times 3$

$=12\times 3$

$=36$　答え：　36　cm^3

②

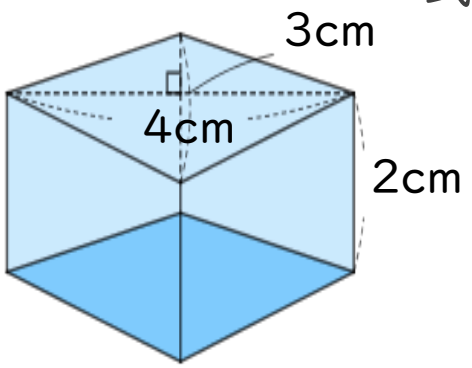

式：$4\times 3\div 2\times 2$

$=12\div 2\times 2$

$=6\times 2$

$=12$　答え：　12　cm^3

③

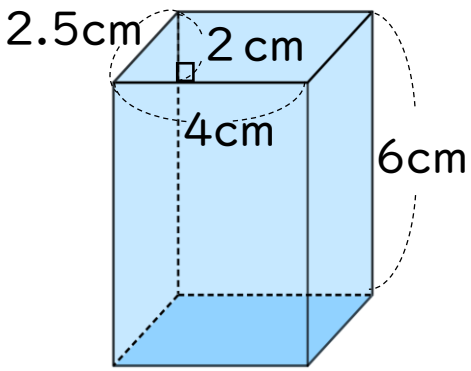

式：$4\times 2\times 6$

$=8\times 6$

$=48$　答え：　48　cm^3

すらすらぷりんと

角柱・円柱の体積 4

◎ 底面が台形や平行四辺形な角柱の体積

9

日にち：　　月　　日

名まえ

・次の図のような角柱の体積を求めましょう。

①

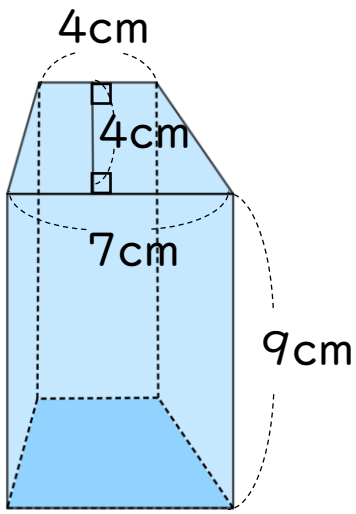

式：$(4+7)\times 4\div 2\times 9$

$=11\times 4\div 2\times 9$

$=44\div 2\times 9$

$=22\times 9$

$=198$　答え：　198　cm^3

②

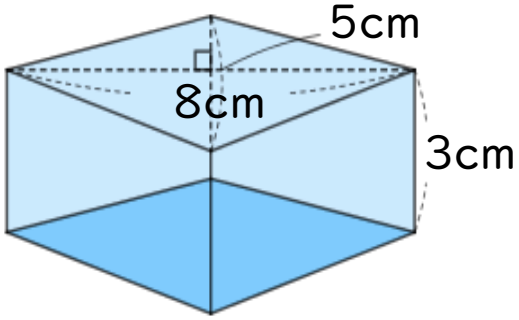

式：$8\times 5\div 2\times 3$

$=40\div 2\times 3$

$=20\times 3$

$=60$　答え：　60　cm^3

③

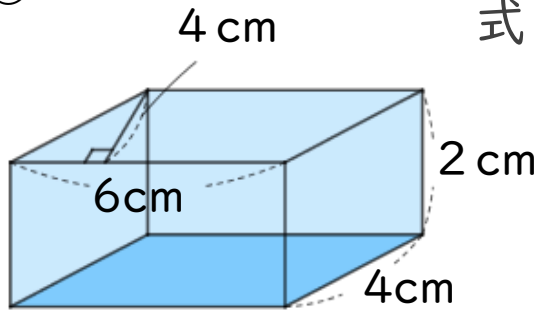

式：$6\times 4\times 2$

$=24\times 2$

$=48$　答え：　48　cm^3

すらすらぷりんと

角柱・円柱の体積 4

◎ 底面が台形や平行四辺形な角柱の体積

10

日にち：　　月　　日

名まえ

・次の図のような角柱の体積を求めましょう。

①

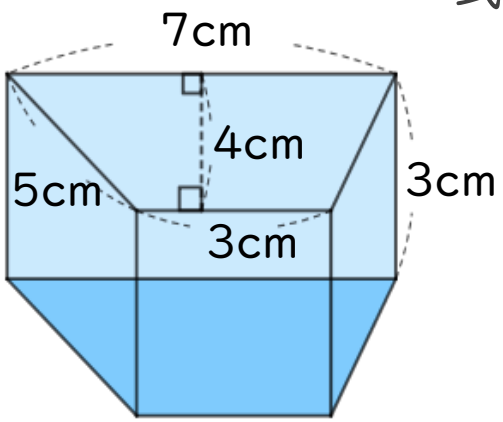

式：$(7+3)\times 4\div 2\times 3$

$=10\times 4\div 2\times 3$

$=40\div 2\times 3$

$=20\times 3$

$=60$　答え：　60　cm^3

②

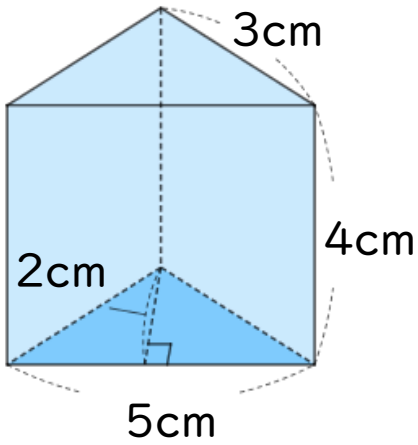

式：$5\times 2\div 2\times 4$

$=10\div 2\times 4$

$=5\times 4$

$=20$　答え：　20　cm^3

③

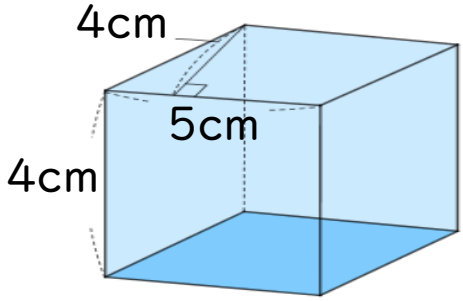

式：$5\times 4\times 4$

$=20\times 4$

$=80$　答え：　80　cm^3

すらすらぷりんと

角柱・円柱の体積 4

◎ 底面が台形や平行四辺形な角柱の体積

11

日にち：　　月　　日

名まえ

・次の図のような角柱の体積を求めましょう。

①

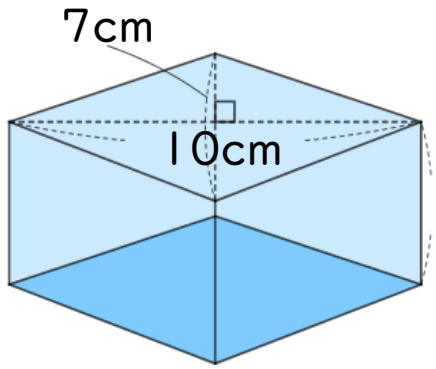

式：$7 \times 10 \div 2 \times 4$

$= 70 \div 2 \times 4$

$= 35 \times 4$

$= 140$

答え：　140　cm^3

②

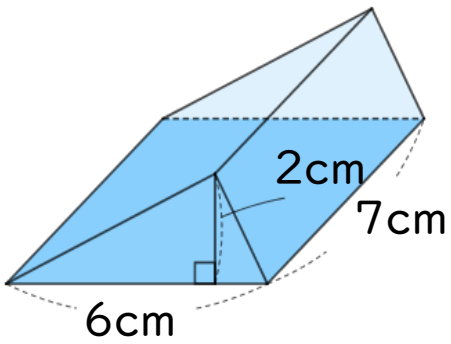

式：$6 \times 2 \div 2 \times 7$

$= 12 \div 2 \times 7$

$= 6 \times 7$

$= 42$　答え：　42　cm^3

③

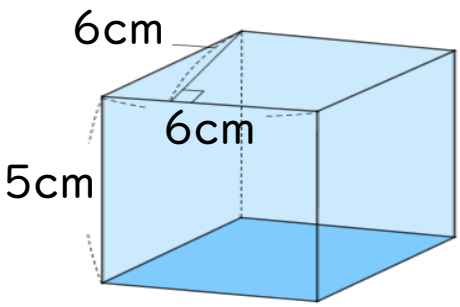

式：$6 \times 6 \times 5$

$= 36 \times 5$

$= 180$　答え：　180　cm^3

すらすらぷりんと

角柱・円柱の体積 4

◎ 底面が台形や平行四辺形な角柱の体積

12

日にち：　　月　　日

名まえ

・次の図のような角柱の体積を求めましょう。

①

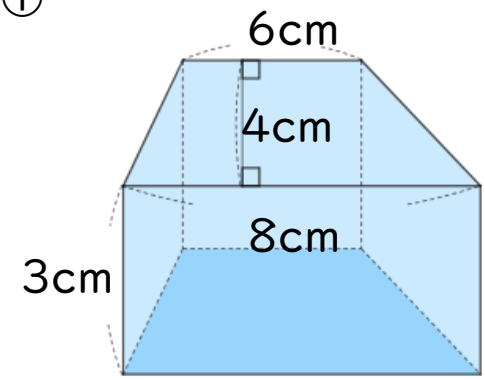

式：$(6+8)\times 4\div 2\times 3$

$=14\times 4\div 2\times 3$

$=56\div 2\times 3$

$=28\times 3$

$=84$　答え：　84　cm^3

②

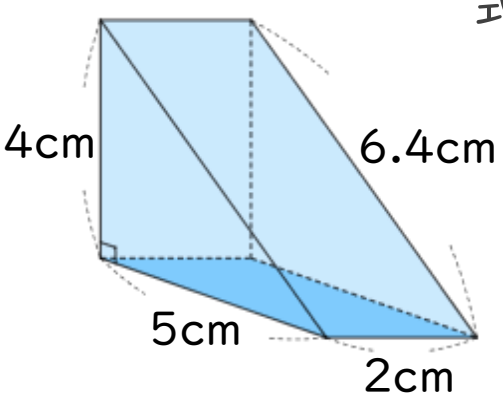

式：$5\times 4\div 2\times 2$

$=20\div 2\times 2$

$=10\times 2$

$=20$　答え：　20　cm^3

③

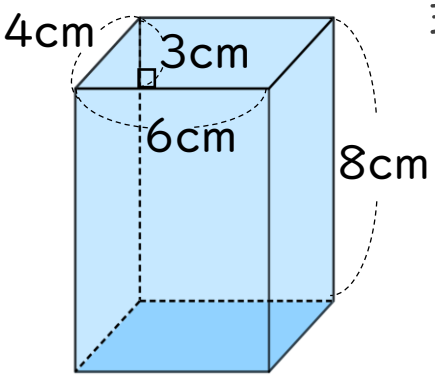

式：$6\times 3\times 8$

$=18\times 8$

$=144$　答え：　144　cm^3

すらすらぷりんと

角柱・円柱の体積 4

◎ 底面が台形や平行四辺形な角柱の体積

13

日にち：　　月　　日

名まえ

・次の図のような角柱の体積を求めましょう。

①

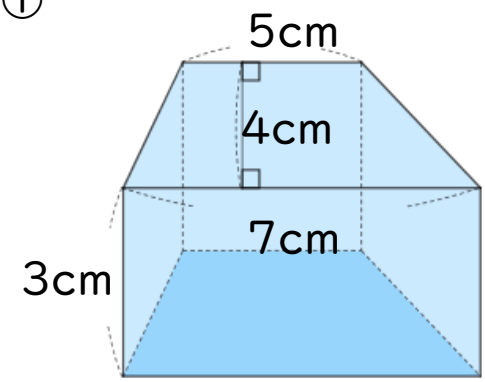

式：$(5+7)\times 4\div 2\times 3$

$=48\div 2\times 3$

$=24\times 3$

$=72$

答え：　72　cm³

②

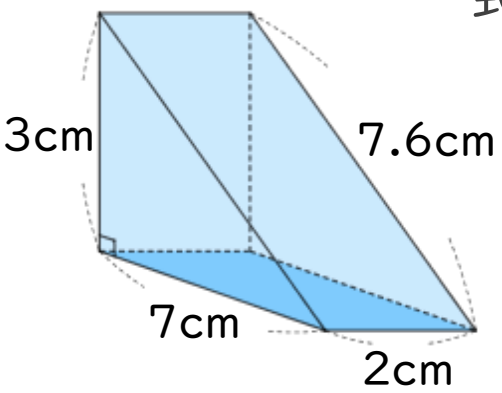

式：$7\times 3\div 2\times 2$

$=21\div 2\times 2$

$=10.5\times 2$

$=21$　答え：　21　cm³

③

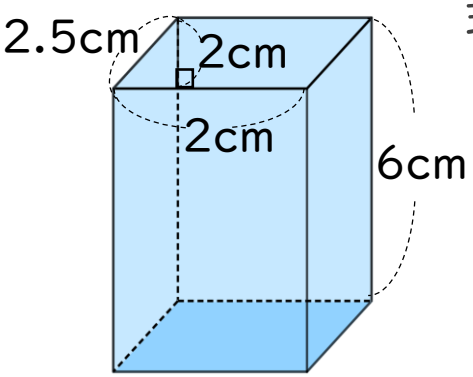

式：$2\times 2\times 6$

$=4\times 6$

$=24$　答え：　24　cm³

すらすらぷりんと

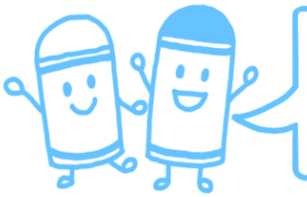

角柱・円柱の体積 4

14

◎ 底面が台形や平行四辺形な角柱の体積

日にち：　　月　　日

名まえ

・次の図のような角柱の体積を求めましょう。

①

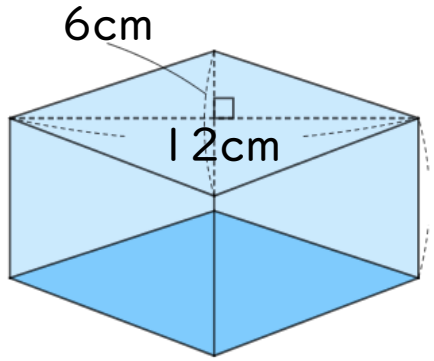

式：$6 \times 12 \div 2 \times 5$

$= 72 \div 2 \times 5$

$= 36 \times 5$

$= 180$

答え：　180　cm^3

②

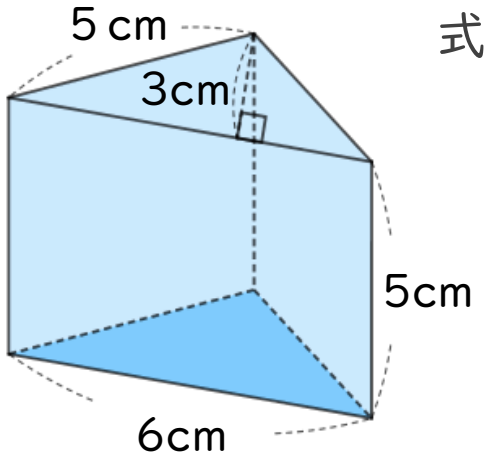

式：$6 \times 3 \div 2 \times 5$

$= 18 \div 2 \times 5$

$= 9 \times 5$

$= 45$

答え：　45　cm^3

③

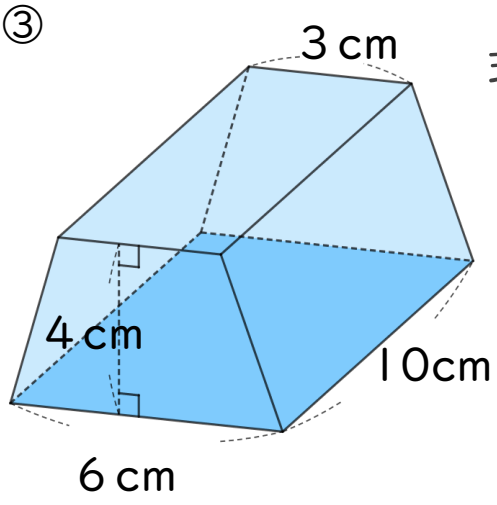

式：$(3+6) \times 4 \div 2 \times 10$

$= 36 \div 2 \times 10$

$= 18 \times 10$

$= 180$

答え：　180　cm^3

すらすらぷりんと

角柱・円柱の体積 4
◎ 底面が台形や平行四辺形な角柱の体積
15

目指せ75点！
てん

名まえ

・次の図のような角柱の体積を求めましょう。(各25点)

①

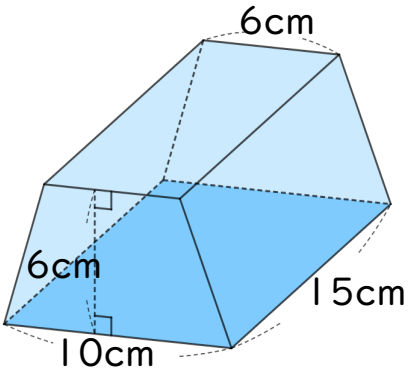

式：$(6+10)\times 6\div 2\times 15$

$=16\times 6\div 2\times 15$

$=96\div 2\times 15$

$=48\times 15$

$=720$

答え：720 cm^3

②

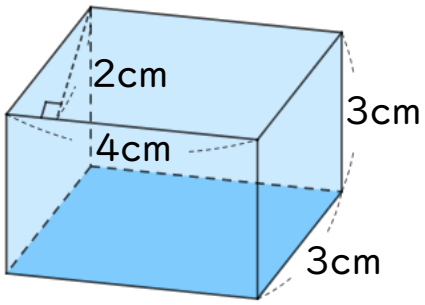

式：$2\times 4\times 3$

$=8\times 3$

$=24$

答え：24 cm^3

③

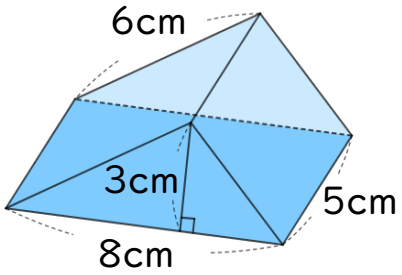

式：$8\times 3\div 2\times 5$

$=24\div 2\times 5$

$=12\times 5$

$=60$

答え：60 cm^3

④

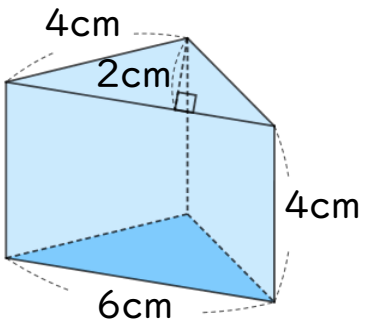

式：$6\times 2\div 2\times 4$

$=12\div 2\times 4$

$=6\times 4$

$=24$

答え：24 cm^3

すらすらぷりんと

目指せ75点！ てん

名まえ

・次の図のような角柱の体積を求めましょう。(各25点)

①

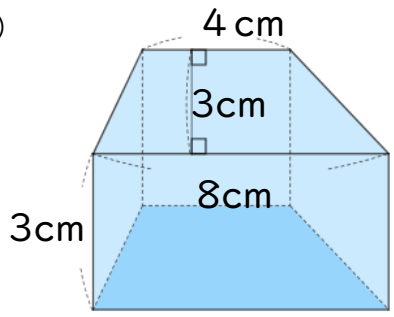

式：$(4+8)\times 3\div 2\times 3$

$=12\times 3\div 2\times 3$

$=36\div 2\times 3$

$=18\times 3$

$=54$

答え：54 cm³

②

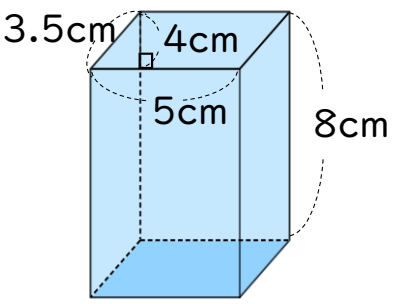

式：$5\times 4\times 8$

$=20\times 8$

$=160$

答え：160 cm³

③

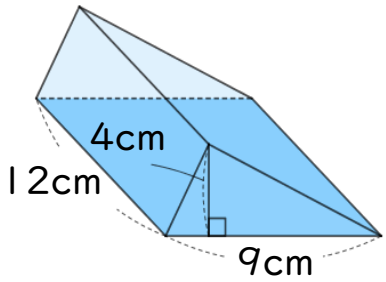

式：$9\times 4\div 2\times 12$

$=36\div 2\times 12$

$=18\times 12$

$=216$

答え：216 cm³

④

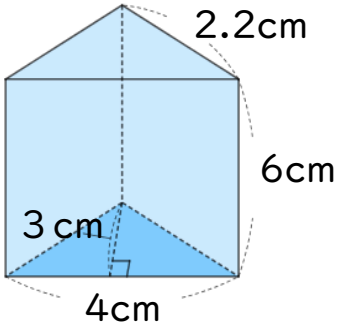

式：$4\times 3\div 2\times 6$

$=12\div 2\times 6$

$=6\times 6$

$=36$

答え：36 cm³

すらすらぷりんと