分数のかけ算24

◎ 分数同士の積
（図形の面積）

10

日にち：　　月　　日

名まえ

・次の問いに答えましょう。

1　次の図形の面積を求めましょう。

①

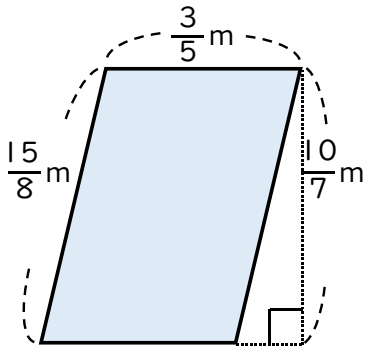

式：

答え：

②

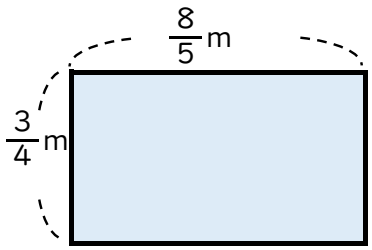

式：

答え：

2　1mの重さが$\frac{5}{8}$kgのホースがあります。このホース4mの重さは何kgですか。

式：

答え：

すらすらぷりんと

分数のかけ算24

◎ 分数同士の積
（図形の面積）

10

日にち：　　月　　日

名まえ

・次の問いに答えましょう。

1　次の図形の面積を求めましょう。

①

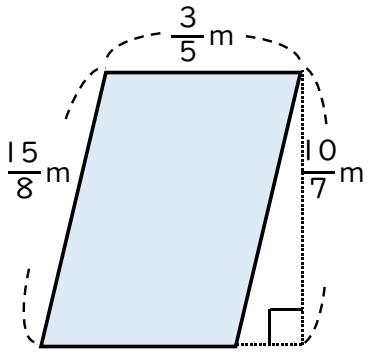

式：$\frac{3}{5}\times\frac{10}{7}=\frac{3\times\cancel{10}^{2}}{\cancel{5}_{1}\times 7}$

$=\frac{6}{7}$

答え：$\frac{6}{7}$ m²

②

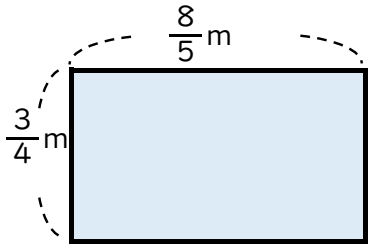

式：$\frac{3}{4}\times\frac{8}{5}=\frac{3\times\cancel{8}^{2}}{\cancel{4}_{1}\times 5}$

$=\frac{6}{5}\ (1\frac{1}{5})$

答え：$\frac{6}{5}\ (1\frac{1}{5})$ m²

2　1mの重さが$\frac{5}{8}$kgのホースがあります。このホース4mの重さは何kgですか。

式：$\frac{5}{8}\times 4=\frac{5\times\cancel{4}^{1}}{\cancel{8}_{2}}$

$=\frac{5}{2}\ (2\frac{1}{2})$

答え：$\frac{5}{2}\ (2\frac{1}{2})$ kg

すらすらぷりんと