分数のかけ算25

◎ 分数同士の積
（立体の体積）

10

日にち：　　月　　日

名まえ

・次の問いに答えましょう。

1　次の直方体の体積を求めましょう。

①

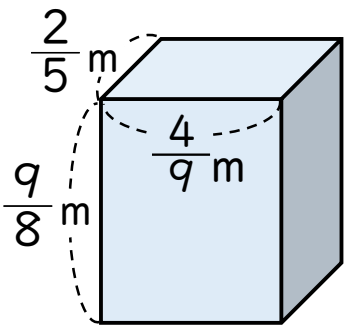

式：

答え：

②

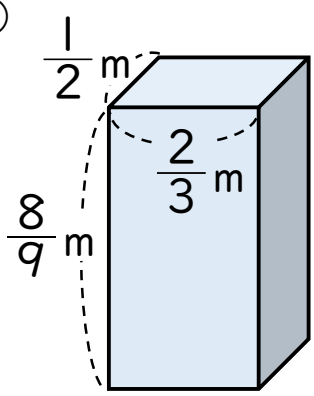

式：

答え：

2　1kgの米をたくのに、$\frac{3}{7}$ Lの水を使います。2kgの米をたくには、何Lの水が必要ですか。

式：

答え：

すらすらぷりんと

分数のかけ算25

◎ 分数同士の積
（立体の体積）

10

日にち：　　月　　日

名まえ

・次の問いに答えましょう。

1　次の直方体の体積を求めましょう。

①

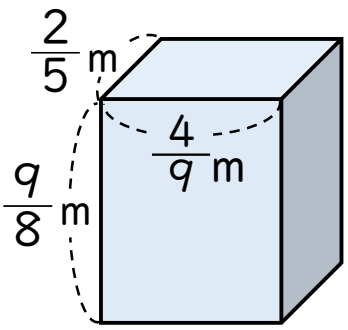

式：$\frac{2}{5} \times \frac{4}{9} \times \frac{9}{8} = \frac{\cancel{2}^{1} \times \cancel{4}^{1} \times \cancel{9}^{1}}{5 \times \cancel{9}_{1} \times \cancel{8}_{\cancel{4}\,1}}$

$= \frac{1}{5}$

答え：$\frac{1}{5}$ m^3

②

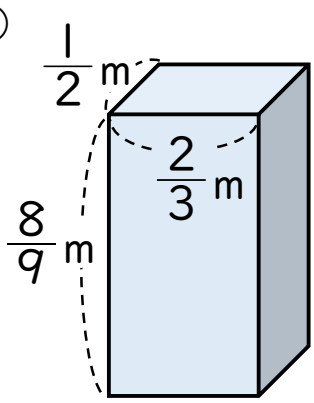

式：$\frac{1}{2} \times \frac{2}{3} \times \frac{8}{9} = \frac{1 \times 2 \times \cancel{8}^{4}}{\cancel{2}_{1} \times 3 \times 9}$

$= \frac{8}{27}$

答え：$\frac{8}{27}$ m^3

2　1kgの米をたくのに、$\frac{3}{7}$ Lの水を使います。2kgの米をたくには、何Lの水が必要ですか。

式：$\frac{3}{7} \times 2 = \frac{3 \times 2}{7}$

$= \frac{6}{7}$

答え：$\frac{6}{7}$ L

すらすらぷりんと