# 分数のかけ算24

◎ 分数同士の積
（図形の面積）

11

日にち：　　月　　日

名まえ

・次の問いに答えましょう。

1　次の図形の面積を求めましょう。

①

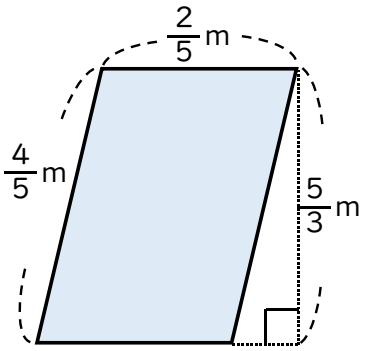


式：

答え：

②

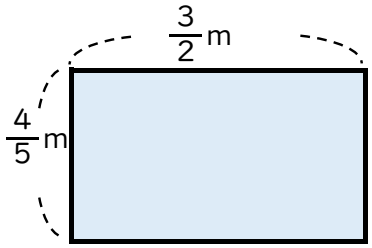


式：

答え：

2　1mの重さが$\frac{3}{5}$kgのホースがあります。このホース$\frac{11}{12}$mの重さは何kgですか。

式：

答え：



すらすらぷりんと

# 分数のかけ算24

◎ 分数同士の積
（図形の面積）

11

日にち：　　月　　日

名まえ

・次の問いに答えましょう。

1　次の図形の面積を求めましょう。

①

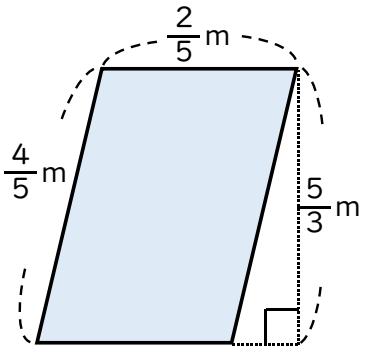


式：$\frac{2}{5}\times\frac{5}{3}=\frac{2\times\cancel{5}^{1}}{\cancel{5}_{1}\times 3}$

$=\frac{2}{3}$

答え：$\frac{2}{3}$ m²

②

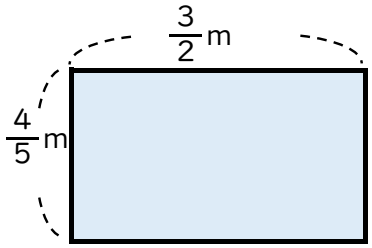


式：$\frac{4}{5}\times\frac{3}{2}=\frac{{}^{2}\cancel{4}\times 3}{5\times\cancel{2}_{1}}$

$=\frac{6}{5}\ (1\frac{1}{5})$

答え：$\frac{6}{5}\ (1\frac{1}{5})$ m²

2　1mの重さが$\frac{3}{5}$kgのホースがあります。このホース$\frac{11}{12}$mの重さは何kgですか。

式：$\frac{3}{5}\times\frac{11}{12}=\frac{{}^{1}\cancel{3}\times 11}{5\times\cancel{12}_{4}}$

$=\frac{11}{20}$

答え：$\frac{11}{20}$ kg



すらすらぷりんと