分数のかけ算25

◎ 分数同士の積
（立体の体積）

11

日にち：　　月　　日

名まえ

・次の問いに答えましょう。

1　次の直方体の体積を求めましょう。

①

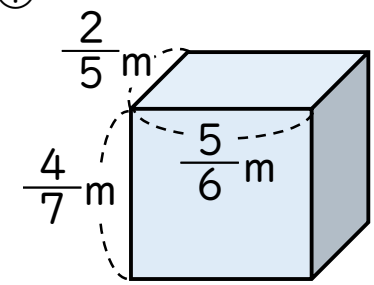

式：

答え：

②

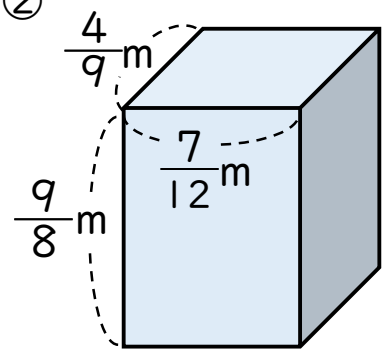

式：

答え：

2　1kgの米をたくのに、$\frac{4}{7}$Lの水を使います。$\frac{3}{8}$kgの米をたくには、何Lの水が必要ですか。

式：

答え：

すらすらぷりんと

分数のかけ算25

◎ 分数同士の積
（立体の体積）

11

日にち：　　月　　日

名まえ

・次の問いに答えましょう。

1　次の直方体の体積を求めましょう。

①

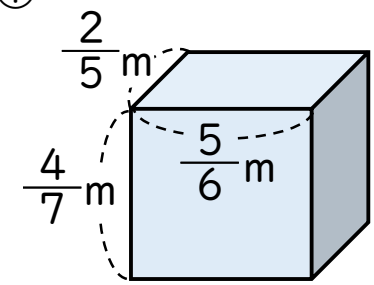

式：$\frac{2}{5}\times\frac{5}{6}\times\frac{4}{7}=\frac{2\times\cancel{5}^{1}\times\cancel{4}^{2}}{\cancel{5}_{1}\times\cancel{6}_{3}\times7}$

$=\frac{4}{21}$

答え：$\frac{4}{21}$ m^3

②

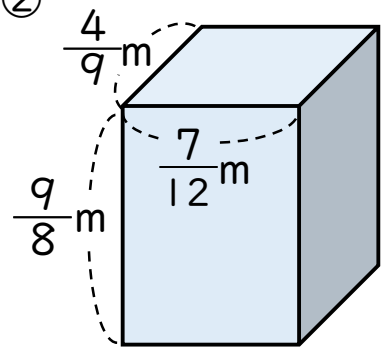

式：$\frac{4}{9}\times\frac{7}{12}\times\frac{9}{8}=\frac{\cancel{4}^{1}\times7\times\cancel{9}^{1}}{\cancel{9}_{1}\times\cancel{12}_{3}\times8}$

$=\frac{7}{24}$

答え：$\frac{7}{24}$ m^3

2　1kgの米をたくのに、$\frac{4}{7}$Lの水を使います。$\frac{3}{8}$kgの米をたくには、何Lの水が必要ですか。

式：$\frac{4}{7}\times\frac{3}{8}=\frac{\cancel{4}^{1}\times3}{7\times\cancel{8}_{2}}$

$=\frac{3}{14}$

答え：$\frac{3}{14}$ L

すらすらぷりんと