分数のかけ算25

◎ 分数同士の積
（立体の体積）

15

名まえ

目指せ70点！

てん

・次の問いに答えましょう。

1　次の直方体の体積を求めましょう。(各30点)

①

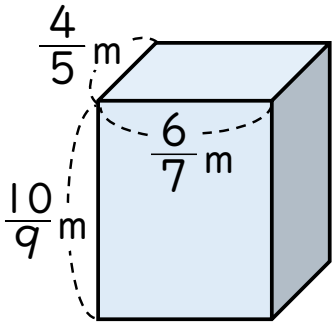

式：

答え：

②

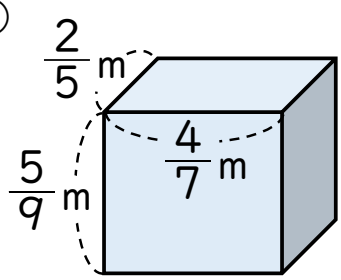

式：

答え：

2　1mの重さが$\frac{7}{8}$kgのホースがあります。このホース$\frac{2}{3}$mの重さは何kgですか。

(40点)

式：

答え：

すらすらぷりんと

分数のかけ算25

◎ 分数同士の積
（立体の体積）

15

名まえ

目指せ70点！

てん

・次の問いに答えましょう。

1　次の直方体の体積を求めましょう。(各30点)

①

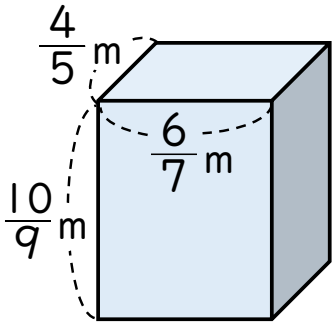

式：$\frac{4}{5}\times\frac{6}{7}\times\frac{10}{9}=\frac{4\times\cancel{6}^{2}\times\cancel{10}^{2}}{\cancel{5}_{1}\times7\times\cancel{9}_{3}}$

$=\frac{16}{21}$

答え：$\frac{16}{21}$ m^3

②

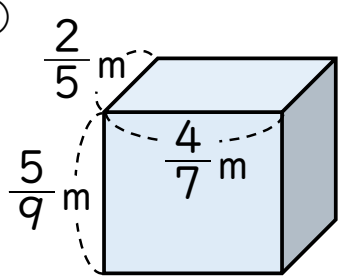

式：$\frac{2}{5}\times\frac{4}{7}\times\frac{5}{9}=\frac{2\times4\times\cancel{5}^{1}}{\cancel{5}_{1}\times7\times9}$

$=\frac{8}{63}$

答え：$\frac{8}{63}$ m^3

2　1mの重さが$\frac{7}{8}$kgのホースがあります。このホース$\frac{2}{3}$mの重さは何kgですか。

(40点)

式：$\frac{7}{8}\times\frac{2}{3}=\frac{7\times\cancel{2}^{1}}{\cancel{8}_{4}\times3}$

$=\frac{7}{12}$

答え：$\frac{7}{12}$ kg

すらすらぷりんと