分数のかけ算25

◎ 分数同士の積
（立体の体積）

2

日にち：　　月　　日

名まえ

・次の直方体の体積を求めましょう。（うすい字はしっかりなぞろう。）

①

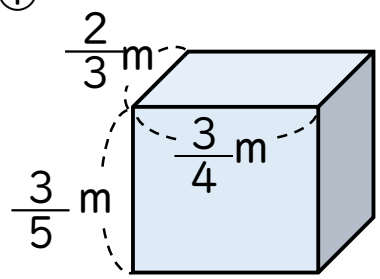

式：$\frac{2}{3} \times \frac{3}{4} \times \frac{3}{5} = \frac{\cancel{2}^{1} \times \cancel{3}^{1} \times 3}{\cancel{3}_{1} \times \cancel{4}_{2} \times 5}$

$= \frac{3}{10}$

答え：$\frac{3}{10}$ m^3

②

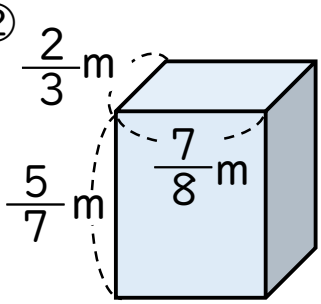

式：$\frac{2}{3} \times \frac{7}{8} \times \frac{5}{7} = \frac{2 \times 7 \times 5}{3 \times 8 \times 7}$

$=$

答え：

③

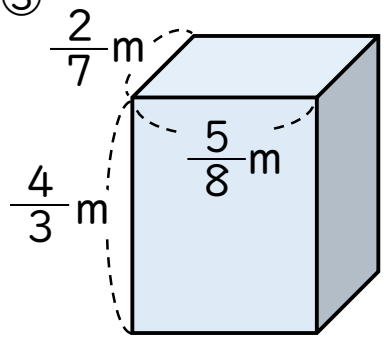

式：

答え：

すらすらぷりんと

分数のかけ算25

◎ 分数同士の積
（立体の体積）

2

日にち：　　月　　日

名まえ

・次の直方体の体積を求めましょう。（うすい字はしっかりなぞろう。）

①

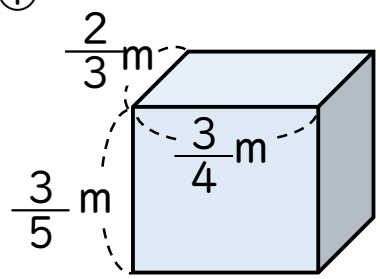

式：$\frac{2}{3}\times\frac{3}{4}\times\frac{3}{5}=\frac{\cancel{2}^{1}\times\cancel{3}^{1}\times 3}{\cancel{3}_{1}\times\cancel{4}_{2}\times 5}$

$=\frac{3}{10}$

答え：$\frac{3}{10}$ m^3

②

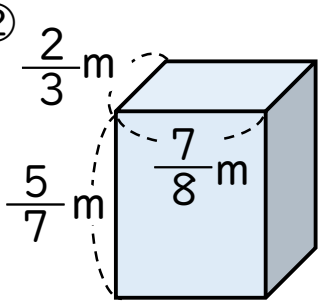

式：$\frac{2}{3}\times\frac{7}{8}\times\frac{5}{7}=\frac{\cancel{2}^{1}\times\cancel{7}^{1}\times 5}{3\times\cancel{8}_{4}\times\cancel{7}_{1}}$

$=\frac{5}{12}$

答え：$\frac{5}{12}$ m^3

③

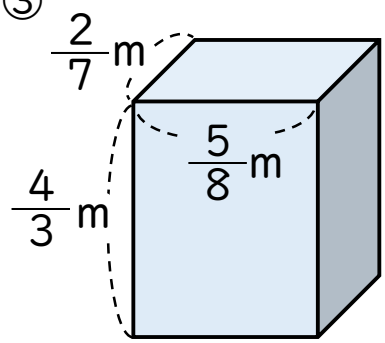

式：$\frac{2}{7}\times\frac{5}{8}\times\frac{4}{3}=\frac{\cancel{2}^{1}\times 5\times\cancel{4}^{1}}{7\times\cancel{8}_{\cancel{4}1}\times 3}$

$=\frac{5}{21}$

答え：$\frac{5}{21}$ m^3

すらすらぷりんと